SONNENENGEL DUO 1400
SUNANGEL DUO 1400

Руководство по эксплуатации

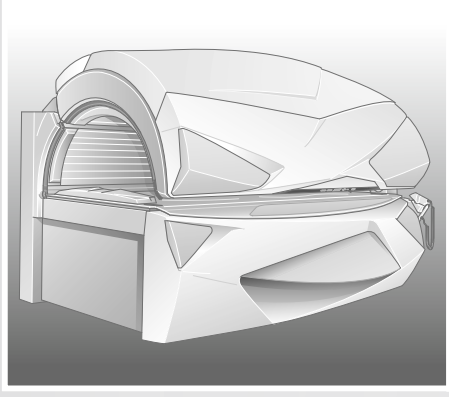
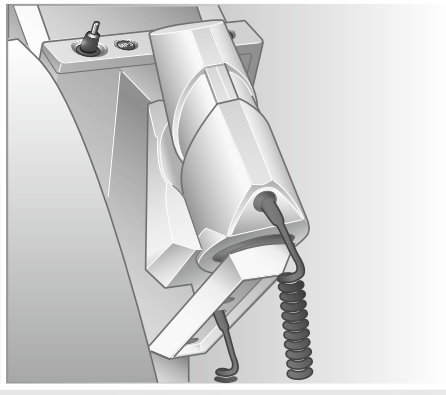

SONNENENGEL
SUNANGEL

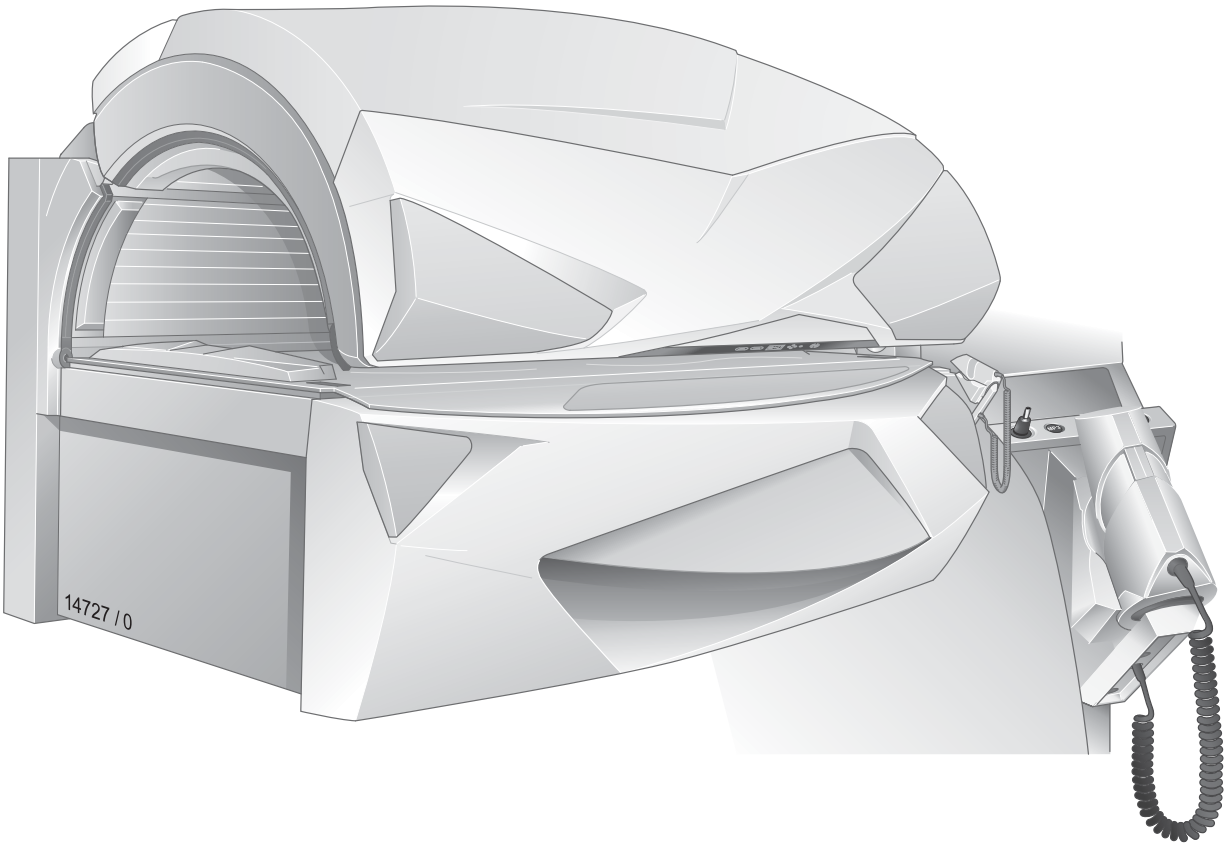

Инструкция по эксплуатации

Перевод оригинальной инструкции по эксплуатации

SUNANGEL DUO 1400

1018803-00 / ru / 08.2017

SONNENENGEL
SUNANGEL

Выходные данные

Изготовитель: **JK-Products GmbH**
Rottbitzer Straße 69
53604 Bad Honnef (Rottbitze)
GERMANY
Тел.: +49 (0) 22 24 / 818-140
Факс: +49 (0) 22 24 / 818-166

Сервисная/ техническая служба (заказ запчастей для узлов): **JK-Global Service GmbH**
Köhlershohner Straße
53578 Windhagen
ГЕРМАНИЯ
Тел.: +49 (0) 22 24 / 818-861
Факс: +49 (0) 22 24 / 818-205
E-mail: service@jk-globalservice.de

Заказ расходных материалов: **JK-Licht GmbH**
Köhlershohner Straße
53578 Windhagen
ГЕРМАНИЯ
Тел.: +49 (0) 22 24 / 818-600
Факс: +49 (0) 22 24 / 818-615
E-mail: info@jk-licht.de

ОПАСНО!

При несоблюдении указаний, приведенных в данной инструкции по эксплуатации:

- возможны серьезные травмы или даже смертельный исход;
- возможно повреждение аппарата и нанесение ущерба окружающей среде.

– Внимательно прочесть данную инструкцию по эксплуатации перед тем, как пользоваться солярием!
– Соблюдать приведенные указания и правила поведения, необходимые для безопасной работы аппарата.
– Хранить инструкцию по эксплуатации и дополнительную информацию изготовителя на рабочем месте персонала.

Авторское право / Copyright

Авторским правом обладает компания JK-Holding GmbH.

Содержимое документа запрещается полностью или частично размножать, распространять, использовать без разрешения в конкурентных целях или передавать третьим лицам.

Возможны технические изменения приведенных в данной инструкции изображений и сведений!

Содержание

1 Указания по технике безопасности и предупреждения 6

1.1 Общая информация 6
1.1.1 Определения 6
1.1.2 Пояснение символов 7
1.2 Использование по назначению 8
1.3 Предвиденное использование не по назначению 9
1.4 Информация по технике безопасности для аппарата 10
1.4.1 Ограничения по использованию 10
1.4.2 Важные указания 11
1.4.3 Описание типов кожи 13
1.4.4 Длительность принятия загара по нормам МЭК (IEC) (автоматический режим) 14
1.5 Общие указания по технике безопасности и предупреждения 15
1.5.1 Обязанности потребителя 15
1.5.2 Квалификация персонала 15
1.5.3 Комплект поставки 15
1.5.4 Транспортировка, монтаж и размещение 15
1.5.5 Ввод в эксплуатацию 18
1.5.6 Эксплуатация и техническое облуживание 18
1.5.7 Вывод из эксплуатации 19
1.5.8 Хранение 19
1.5.9 Утилизация 19
1.5.10 Нормы и правила 20
1.5.11 Экспорт 20
1.5.12 Музыка в формате MP3 (опция) 20
1.5.13 Технические изменения 21
1.6 Таблички и наклейки на аппарате 22
1.7 Гарантийные обязательства 26
1.8 Исключения по гарантийным обязательствам 26

2 Описание 27

2.1 Комплект поставки 27
2.1.1 Опции 27
2.2 Описание аппарата 28
2.3 Принадлежности (опция) 29
2.4 Описание функций 30

3 Эксплуатация 31

3.1 Указания по технике безопасности для пользователя 31
3.2 Как правильно принимать загар 31
3.3 Обзор органов управления 33
3.3.1 Центр управления 34
3.3.2 Управление 35

3.4	Функции	37
3.4.1	Рабочая индикация датчика	39
3.5	Выбор типа применения	40
3.6	Измерение (автоматический режим)	41
3.6.1	Измерение не удалось 4 раза	42
3.6.2	Программно-временное управление в автоматическом режиме	42
3.7	Пуск	43
3.8	Сопряжение с устройствами Bluetooth®	44
3.9	Подключение MP3-плейера	46
4	**Очистка и техническое обслуживание**	**47**
4.1	Указания по технике безопасности при выполнении работ по очистке и техническому обслуживанию	47
4.2	Неисправности	48
4.3	Очистка	48
4.3.1	Очистка поверхностей	49
4.3.2	Очистка фильтрующих стекол и ламп	49
4.4	План очистки	50
4.5	Техническое обслуживание	51
4.5.1	Акриловое стекло лежака	52
4.6	План техобслуживания	52
4.7	Подготовка к работам по очистке и техосблуживанию	55
4.7.1	Сервисный комплект	55
4.7.2	Подъем стекла лежака и извлечение промежуточного стекла	56
4.7.3	Подъем стекла верхней части	57
4.7.4	Снятие стекла боковой части	58
4.7.5	Открывание ванны	59
4.8	Указания по замене ламп	60
4.8.1	Замена чип-карточек	61
4.8.2	Лампы низкого давления	62
4.8.3	Стартер УФ-ламп низкого давления типа B для облучателя лица	63
4.8.4	Лампы высокого давления и фильтрующие стекла	64
4.9	Очистка датчика	66
4.10	Очистка/замена ультрафиолетовых ламп в нижней части	67
4.11	Очистка/замена ультрафиолетовых ламп и фильтрующего стекла в боковой части	67
4.12	Очистка/замена ультрафиолетовых ламп и фильтрующих стекол в верхней части	69
4.13	Очистка/замена ультрафиолетовых ламп и фильтрующих стекол в облучателе плеч	71
4.14	Очистка фильтров в нижней части	73
4.15	Очистка фильтровых прокладок в верхней части	74

4.16 Кондиционер: опорожнение бачка для конденсата и очистка фильтра 75
4.17 Техобслуживание AQUA / AROMA SYSTEM 78
4.17.1 Замена контейнера AROMA 78
4.17.2 Замена канистры AQUA SYSTEM 79
4.18 Очистка отверстий для впуска воздуха 80

5 Технические характеристики 81
5.1 Мощность, параметры подключения и уровень шума 81
5.2 Габаритные размеры 82
5.3 Ламповое оборудование 83
5.3.1 SONNENENGEL DUO 1400 84
5.4 Запасные детали и принадлежности 85

6 Приложение 86
6.1 Программно-временные устройства управления JK 86
6.2 Диапазон ключа эквивалентности 86
6.2.1 Описание ключа эквивалентности для ультрафиолетовых люминесцентных ламп 87

7 Алфавитный указатель 88

1 Указания по технике безопасности и предупреждения

Для обеспечения безопасной эксплуатации аппарата необходимо внимательно прочитать и соблюдать следующие указания по технике безопасности и предупреждения.

Приведенные в данном разделе указания по технике безопасности при необходимости дополнительно повторяются в последующих главах.

1.1 Общая информация

1.1.1 Определения

Потребитель

Лицо, предоставляющее описываемые аппараты пользователям на коммерческой основе. Потребитель несет ответственность за правильную эксплуатацию аппарата и его своевременное техническое обслуживание.

Пользователь

Лицо, использующее аппарат в нежилом помещении.

Персонал

Лица, ответственные за эксплуатацию, очистку и общее техобслуживание аппарата, а также инструктирующие пользователя о правилах его использования.

Электрик

Лицо, имеющее необходимое техническое образование, опыт, навыки и знания действующих предписаний, позволяющие ему определять и устранять источники опасностей, связанных с электричеством.

Авторизованный квалифицированный персонал

Специалисты сторонней фирмы или организации, прошедшие у изготовителя курс обучения по монтажным и сервисным работам для определенных моделей аппаратов и имеющие соответствующее разрешение.

1.1.2 Пояснение символов

В настоящей инструкции по эксплуатации используются следующие типы указаний по технике безопасности:

ОПАСНО!

Вид и источник опасности

Данное указание означает наличие непосредственной опасности для жизни и здоровья.

ОПАСНО!

Вид и источник опасности

Данное указание предупреждает об опасности для жизни и здоровья, связанной с электрическим током.

ВНИМАНИЕ!

Вид и источник опасности

Данное указание предупреждает об опасности повреждения аппаратуры, материалов или нанесения ущерба окружающей среде.

УКАЗАНИЕ:

Этот символ не относится к технике безопасности, а обозначает дополнительную информацию, приведенную для лучшего понимания процессов.

1.2 Использование по назначению

Аппарат может использоваться для различных целей:

- для поддержки выработки витамина D (VITAMIN-D SUNSHINE); используются только ультрафиолетовые лампы типа B. Дополнительную информацию по этой теме см. на стр. 30.
- для поддержки выработки витамина D и загара кожи (STYLING SUNSHINE); используются ультрафиолетовые лампы типов B и A. Дополнительную информацию по этой теме см. на стр. 30.

Возраст пользователя должен быть не менее 18 лет. Аппарат рассчитан на одновременное использование только одним лицом.

Аппарат предназначен только для коммерческого, а не для домашнего пользования.

Некоторым категориям лиц пользование аппаратом противопоказано; см. стр. 10.

Лицам с ограниченными физическими, сенсорными или умственными способностями, недостаточным опытом и/или знаниями запрещается самостоятельно пользоваться аппаратом. Ответственное за их безопасность лицо обязано обеспечить надлежащее и безопасное пользование аппаратом путем надзора или инструктажа. При сомнениях в вышеуказанных способностях пользователя разрешать ему пользоваться аппаратом запрещается!

Эксплуатация аппарата разрешается только с предписанными или аналогичными лампами. Приведенные в данной инструкции по эксплуатации длительность принятия загара и продолжительность сеанса действительны только для предусмотренного лампового оборудования.

Любое иное использование аппарата является использованием не по назначению. За возникший в результате этого ущерб изготовитель ответственности не несет. Связанные с таким использованием риски несет потребитель.

К использованию по назначению относится также соблюдение указаний изготовителя и предписанных условий эксплуатации и техобслуживания. К эксплуатации, техобслуживанию и ремонту аппарата допускаются исключительно лица, знакомые с аппаратом и прошедшие инструктаж по технике безопасности.

Датчик

Датчик применяется во время использования солярия для анализа текущей светочувствительности и уже имеющегося уровня загара пользователя.

Датчик разрешается использовать только для человеческой кожи.

Для каждого сеанса загара необходимы два показателя измерений. Измерения производятся на лбу и на самом светлом участке кожи, которая будет подвергаться загару, например, на внутренней части плеча.

1.3 Предвиденное использование не по назначению

Категорически запрещается следующее использование аппарата:

- В аппарате не должно находиться одновременно несколько человек. Это может привести к поломке стекла лежака с причинением травм.
- Аппаратом не должны пользоваться лица массой свыше 135 кг. Это может привести к поломке стекла лежака с причинением травм.
- Превышение заданного времени загара может привести к ожогам и долговременному повреждению кожных покровов.
- Во время пользования аппаратом в кабине не должны находиться посторонние лица, особенно дети.
- Лицам моложе 18 лет пользоваться аппаратом запрещается.

Датчик

Категорически запрещается следующее использование датчика:

- Измерения на неподходящих участках кожи, см. стр. 12.
- Двухкратное измерение на одном и том же участке кожи.

Лицам, тип кожи которых не подходит для принятия загара, запрещается пользоваться датчиком.

1.4 Информация по технике безопасности для аппарата

1.4.1 Ограничения по использованию

ОПАСНО!

Ультрафиолетовое излучение

Опасность травмирования кожных покровов и глаз или развития кожных заболеваний!

– Соблюдать указания по технике безопасности и предупреждения из раздела 1.

Пользование аппаратом противопоказано следующим группам лиц:

- лица моложе 18 лет;
- лица, цвет кожи которых непригоден к загару;
- лица, чьи кожные покровы неспособны загореть на солнце без получения солнечного ожога;
- лица, быстро получающие солнечный ожог на открытом солнце;
- лица с солнечным ожогом в острой форме;
- лица, в детстве многократно получавшие тяжелые солнечные ожоги;
- лица с натуральным рыжим цветом волос;
- лица с нетипично обесцвеченными участками кожи;
- лица, имеющие или имевшие рак кожи
- лица с повышенным риском заболевания раком кожи (например, имеющие членов семьи с этой болезнью)
- лица, близкие родственники которых болеют злокачественной меланомой кожи;
- лица, которые из-за наличия фотосенсибилизации нуждаются во врачебном уходе;
- лица, принимающие медикаменты против фотосенсибилизации;
- лица с веснушками и имеющие предрасположенность к ним;
- лица, имеющие на теле свыше 16 родимых пятен диаметром 2 мм и выше;
- лица с атипичными родимыми пятнами (например, асимметричные родимые пятна диаметром свыше 5 мм с разной пигментацией и неравномерными границами).

– **В случае сомнений в обязательном порядке проконсультироваться у врача!**

1.4.2 Важные указания

Все прочие лица должны соблюдать следующие указания:

Опасность травмирования кожных покровов и глаз или развития кожных заболеваний!

- После чрезмерного облучения возможен ожог кожи наподобие солнечного. Слишком частое ультрафиолетовое облучение солнечными лучами или ультрафиолетовыми приборами может вызвать преждевременное старение кожи, а также повлечь за собой риск заболевания раком кожи.
- При особой чувствительности кожи к ультрафиолетовому облучению, а также в случае пользования определенными медикаментами или косметическими средствами требуется особая осторожность. В случае сомнений в обязательном порядке проконсультироваться у врача!
- Пользование ультрафиолетовыми приборами без медицинской консультации запрещается, если в течение 48 часов после принятия первого загара возникают неожиданные явления, например, зуд.
- Для повышения степени загара требуется более длительное время облучения, но после определенной степени загара его повышение уже невозможно. Неограниченное увеличение длительности облучения в пределах допустимой дозы запрещается! Таким образом, без вреда для здоровья можно достичь лишь определенной конечной степени загара, зависящей от типа кожи.
- Категорически запрещается пользоваться солярием при отсутствующем или поврежденном фильтрующем стекле или с неработающим таймером!

Правила поведения до, во время и после принятия солнечной ванны:

- Во время пользования аппаратом в кабине не должны находиться посторонние лица, особенно дети.
- Перед принятием загара снять с тела все украшения (в т.ч. пирсинг).
- Своевременно перед принятием загара удалить с тела косметические средства и не пользоваться никакими солнцезащитными средствами.
- Не пользоваться средствами, ускоряющими загар.
- Ультрафиолетовое излучение может вызвать неизлечимые травмы кожных покровов или глаз. Возможно воспаление незащищенных глаз, в определенных случаях при чрезмерном облучении может произойти повреждение сетчатки. После большого числа повторных облучений может развиться катаракта. **Пользоваться имеющимися в комплекте непроницаемыми для ультрафиолетового излучения защитными очками** (номер для заказа 84592-..). Контактные линзы и обычные солнцезащитные очки не являются заменой таких очков.
- Принять меры к защите от облучения чувствительных участков кожи, таких как рубцы, татуировки и половые органы.
- Соблюдать рекомендуемую продолжительность загара.

- В течение одного сеанса загара допускается принимать максимум такую дозу облучения, которая приводит к покраснению кожи (минимальная эритемная доза). Если в течение нескольких часов после загара покраснение кожи не проходит, запрещается пользоваться солярием в течение недели. По истечении недели можно снова начинать заново с первого сеанса загара согласно таблице режимов загара.
- Период между двумя первыми приемами загара должен составлять не менее 48 часов! Не загорать в тот же день дополнительно на солнце.
- В случае постоянного опухания кожи, образования на ней ранок или пигментных пятен обратиться к врачу.

Датчик

Датчик запрещается применять на следующих участках тела:

- Родимые пятна, пигментные пятна и вены
- Раны, рубцы и прыщи
- Покраснения (розацеа, солнечный ожог)
- Татуировки
- Кожа с волосяным покровом
- Явно выраженные складки кожи
- Загримированная кожа (макияж, косметика, автозагар)
- Вспотевшая, влажная или блестящая кожа

Не допускайте следующих ошибок во время эксплуатации:

- Неправильная установка датчика
- Слишком сильное надавливание на датчик во время измерения (изменяет кровоснабжение кожи в области измерения)

1.4.3 Описание типов кожи

ОПАСНО!

Возможны ожоги и долговременные травмы кожи!

Лицам с типом кожи I запрещается пользоваться солярием.

Для лиц с типами кожи II, III и IV действуют следующие правила:

– Соблюдать правильную длительность загара.
– Соблюдать правила техники безопасности.

УКАЗАНИЕ:

Приведенные величины длительности загара действительны только для лампового оборудования и фильтрующих стекол, указанных на наклейке.

Перерыв между сеансами загара должен составлять не менее 48 часов.

Запрещается превышать максимальную дозу, составляющую 25 кДж/м² в год.

Максимальная доза оценивается в соответствии с NMSC.[1]

Тип кожи I	Тип кожи II	Тип кожи III	Тип кожи IV
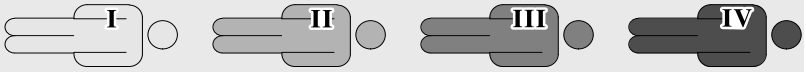			
Чувствительная кожа	Светлая кожа	Обычная кожа	Темная кожа
Постоянные или частые солнечные ожоги	Частые солнечные ожоги	Редкие солнечные ожоги	Очень редкие солнечные ожоги
Плохая переносимость солнца	Переносимость солнца примерно 10-20 минут	Переносимость солнца примерно 20-30 минут	Переносимость солнца примерно 40 минут

[1] NMSC: немеланомный рак кожи

1.4.4 Длительность принятия загара по нормам МЭК (IEC) (автоматический режим)

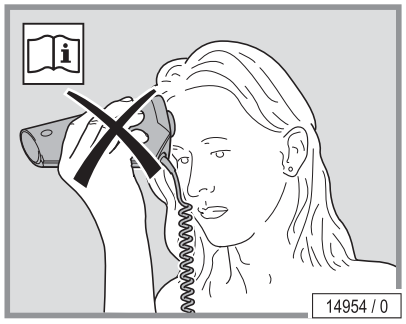

Указания по использованию датчика.

УКАЗАНИЕ:

- Соблюдать правильную длительность загара.

УКАЗАНИЕ:

Первое принятие солнечной ванны является тестовым. Использование датчика запрещено.

Величины длительности загара по нормам МЭК действительны только для лампового оборудования по нормам МЭК (IEC 60335-2-27:2004, макс. интенсивность облучения 1,0 Вт/м² (эритема)).

SONNENENGEL DUO 1400

- Ультрафиолетовые лампы низкого давления SONNENENGEL / SUNANGEL 160 Вт DYNAMIC, ТИП A 1003957-..
- Ультрафиолетовые лампы низкого давления SONNENENGEL / SUNANGEL 160 Вт DYNAMIC, ТИП B 1003958-..
- Ультрафиолетовые лампы низкого давления SONNENENGEL / SUNANGEL, ТИП B 8 Вт 1004102-..

Число сеансов загара	Тип кожи I	Тип кожи II	Тип кожи III	Тип кожи IV
1	–	Солнечная ванна в тестовом режиме, не использовать датчик!		
от 2	–	Предварительно заданное время загара!		
Максимальное число сеансов загара в год (NMSC):	–	**68**	**46**	**35**

1.5 Общие указания по технике безопасности и предупреждения

1.5.1 Обязанности потребителя

Потребитель обязан позаботиться об изготовлении четких инструкций по эксплуатации, очистке и техобслуживанию аппарата, а также об обучении и инструктаже персонала в целях обеспечения нормальной работы и правильной эксплуатации аппарата.

Инструкции, изготовленные потребителем, должны соответствовать государственным законам об охране труда и окружающей среды и обеспечивать безопасную работу и безопасную эксплуатацию аппарата с учетом особенностей и опыта своей фирмы или организации.

1.5.2 Квалификация персонала

Потребитель обязан проинструктировать свой персонал о действующих нормативных актах и правилах техники безопасности и обеспечить понимание и соблюдение персоналом данной инструкции по эксплуатации. Это особенно касается

- разделов 'Использование по назначению' и 'Предвиденное использование не по назначению'
- указаний по технике безопасности в главе 'Эксплуатация'
- указаний по эксплуатации
- указаний по очистке и техобслуживанию

– Хранить инструкцию по эксплуатации и дополнительную информацию изготовителя на рабочем месте персонала.
– Регулярно контролировать выполнение своим персоналом работ, связанных с безопасностью аппарата и потенциальными опасностями, с проверкой соблюдения своих указаний по эксплуатации.
– Обеспечить соблюдение регулярности интервалов очистки, особенно после каждого сеанса загара.
– Обеспечить надлежащее информирование персоналом клиентов о рисках и правильной эксплуатации аппарата, особенно в части продолжительности сеанса загара.
– Лицам моложе 18 лет пользоваться аппаратом запрещается. Указать персоналу на необходимость проверки возраста клиента по его удостоверению личности в случае сомнений.

1.5.3 Комплект поставки

Описание комплекта поставки см. в главе 'Общее описание' на стр. 27.

1.5.4 Транспортировка, монтаж и размещение

Транспортировка аппарата осуществляется логистической службой, а монтаж и размещение – собственной сервисной службой изготовителя либо авторизованной сервисной службой.

Потребитель несет ответственность за соблюдение технических условий, связанных с обустройством вентиляционной системы и электроснабжения в месте размещения аппарата, см. стр. 16.

Монтаж

ОПАСНО!

Опасно для людей – возможно поражение током и получение ожогов!

- Монтаж и подключение аппарата к электросети должны производиться в соответствии с государственными правилами.
- На месте эксплуатации оборудовать электропроводку общефазным разъединителем (главным выключателем) для категории перенапряжения III, обеспечив к нему свободный доступ. Это означает, что зазор между контактами в каждой фазе должен соответствовать условиям категории перенапряжения III для полного размыкания.
- Монтаж, установку, дооснащение и ремонт аппарата разрешается доверять только обученному и проинструктированному персоналу.

Информацию по демонтажу и монтажу аппарата см. в отдельной инструкции по монтажу. Эта инструкция по монтажу предназначена исключительно для сервисной службы изготовителя или квалифицированного и авторизованного изготовителем специалиста.

Вентиляция

ВНИМАНИЕ!

Опасность перегрева вследствие нарушения отвода воздуха!

Возможны сбои в работе аппарата.

- Запрещается переоборудовать, застраивать или заграждать зоны притока и отвода воздуха, а также производить самовольное переоборудование аппарата. Изготовитель не несет ответственность за возникший в результате этого ущерб.
- Соблюдать заданные параметры вентиляционной системы.
- Запрещается располагать и эксплуатировать аппарат на поддоне для транспортировки!

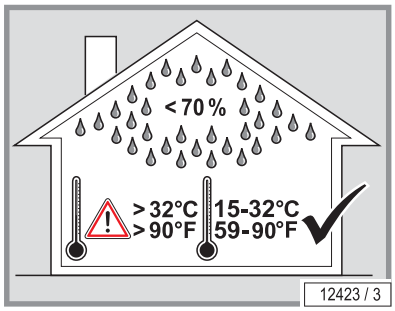

Данные для проектирования приточно-вытяжной вентиляции приведены в проектной документации фирмы (www.ergoline.de, на английском и немецком языке). Эти данные можно также запросить у местного дилера или в сервисной службе (см. стр. 2).

Место установки

ВНИМАНИЕ!

Содержащий соль воздух! Содержащий вредные вещества воздух!

Опасность повреждения аппарата из-за коррозии корпуса и электрических компонентов.

– По возможности не размещать аппарат в бассейнах.
– Не допускается эксплуатация аппарата в местах с агрессивной атмосферой (например, воздух с содержанием паров хлора).

Опасность повреждения аппарата!

При значительной разности температур в процессе транспортировки и в помещении, где будет работать аппарат, запрещается включать последний непосредственно после его размещения.

– Перед подключением аппарата к электросети необходимо подождать не менее 2 часов.

Опасность перегрева вследствие нарушения отвода воздуха!

Возможны сбои в работе аппарата.

– Запрещается переоборудовать, застраивать или заграждать зону притока и отвода воздуха, а также производить самовольное переоборудование аппарата. Ответственность изготовителя за возникший в результате этого ущерб исключается.
– Соблюдать заданные параметры вентиляционной системы.

Условия окружающей среды

- Оптимальная температура окружающей среды: от 15 °C и 32 °C
- Температура хранения: от -15 °C до +60 °C

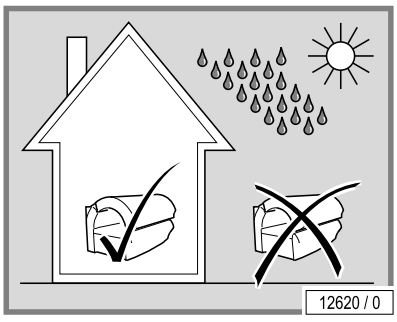

Запрещается эксплуатация аппарата вне помещений.

При высотах над уровнем моря свыше 2000 м для обеспечения безотказной работы требуется переоборудование.

Аппарат не подходит для использования в мобильных условиях (на судах, в автобусах, в поездах). Для обеспечения безотказной работы в мобильных условиях требуется переоборудование.

Перед вводом в эксплуатацию обязательно обратитесь в сервисную службу – см. стр. 2.

1.5.5 Ввод в эксплуатацию

ОПАСНО!

Поврежденный сетевой кабель!

Опасно для людей – возможно поражение током и получение ожогов.

– К замене сетевого кабеля допускается только производитель или специализированное предприятие.

Первичный ввод аппарата в эксплуатацию производится собственной сервисной службой изготовителя или авторизованной им сервисной службой. Аппарат передается в эксплуатацию готовым к работе.

Если аппарат длительное время не используется, то перед повторным включением его следует проверить силами сервисной службы изготовителя или авторизованной им фирмы.

Аппарат работает от внешнего программно-временного устройства управления.

Программно-временное устройство управления должно иметь такую конструкцию, чтобы при выходе устройства управления из строя максимум спустя 110 % установленного времени работы аппарат автоматически выключался. Время работы аппарата должно быть обеспечено посредством двойного программно-временного устройства.

В зависимости от сети местного предприятия по энергоснабжению возможна передача помех от аппарата в сеть электропитания здания, которые оказывают отрицательное воздействие на используемую предприятием по энергоснабжению централизованную систему управления (TRA). В результате возможны, например, сбои в работе ночного отопления с аккумуляцией тепла.

В случае появления сбоев, связанных с эксплуатацией аппаратов, пользователь обязан встроить в электропроводку здания режекторный фильтр звуковой частоты. Обратитесь, пожалуйста, в специализированную фирму по электромонтажу. Специализированной фирме известны технические условия подключения, установленные Вашим местным предприятием по электроснабжению, чтобы обеспечить согласование режекторного фильтра звуковой частоты с электросетью местного предприятия по энергоснабжению.

1.5.6 Эксплуатация и техническое облуживание

Правильная эксплуатация, своевременное выполнение работ по уходу и техническому обслуживанию являются залогом бесперебойной и безопасной работы аппарата.

Соблюдать все указанные в данной инструкции правила и рекомендации. Соблюдать сроки выполнения работ по уходу и техническому обслуживанию. Обеспечить своевременную замену ламп по истечении предписанной длительности их эксплуатации.

Запрещается самовольное изменение конструкции аппарата или устройства его управления. При несоблюдении данного требования утрачивает силу разрешение на эксплуатацию!

Во избежание рисков не пользуйтесь аппаратом с поврежденным сетевым кабелем. Поврежденный сетевой кабель должен быть заменен изготовителем аппарата, сотрудником его сервисной службы либо квалифицированным электриком.

1.5.7 Вывод из эксплуатации

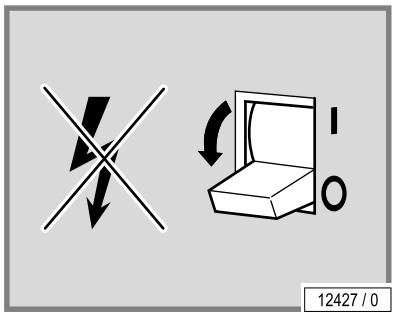

При необходимости временного или окончательного вывода аппарата из эксплуатации необходимо отключить его от электросети.

При окончательном выводе аппарата из эксплуатации соблюдать законодательные требования по утилизации.

1.5.8 Хранение

Аппарат должен храниться в сухом помещении; резкие перепады температур не допускаются. Для защиты от царапин остывший аппарат можно упаковать в полиэтиленовую пленку.

- Температура хранения: от -15 °C до +60 °C

1.5.9 Утилизация

Предписания об охране окружающей среды – утилизация ламп и батарей

В ультрафиолетовых лампах низкого давления имеется люминофор и другие содержащие ртуть компоненты. Батареи содержат соединения тяжелых металлов.

За пределами Германии действуют соответствующие государственные законы по утилизации. Обратитесь к местному дилеру.

Упаковка

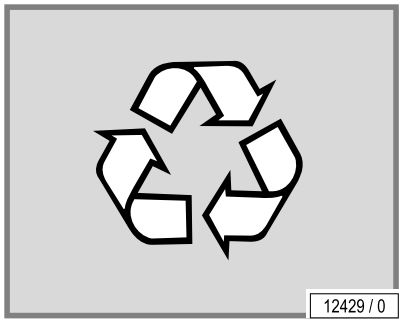

Упаковка на 100 % состоит из перерабатываемого материала. Ставшие ненужными упаковки, запущенные в торговый оборот концерном JK, можно возвращать изготовителю. Консультацию по этому вопросу можно получить у местного дилера компании.

Утилизация старых аппаратов

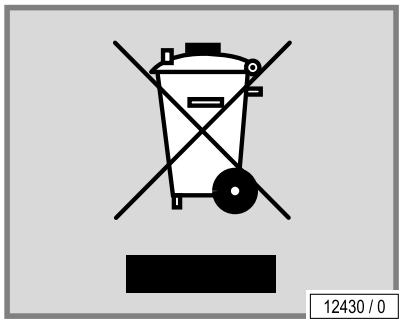

Соответствующие компоненты и узлы обозначены следующим символом.

Данный аппарат по желанию потребителя может быть отправлен концерном JK на надлежащую утилизацию. Эта услуга предоставляется бесплатно. Консультацию по этому вопросу можно получить у местного дилера компании.

1.5.10 Нормы и правила

Данный аппарат сконструирован в соответствии со следующими нормами:

- Директива ЕС 'Электромагнитная совместимость' 2004/108/EG (в действующей на данный момент редакции)
- Директива о машинах 2006/42/EG (в действующей на данный момент редакции)
- Директива по низким напряжениям 2006/95/EG (в действующей на данный момент редакции)

1.5.11 Экспорт

Мы указываем на то, что аппараты предназначены исключительно для Японии и запрещены для экспорта и эксплуатации в других странах! При несоблюдении данного указания ответственность изготовителя исключается! Мы обращаем особое внимание на то, что нарушение данного требования может повлечь за собой высокий риск ответственности для экспортера и/или потребителя.

1.5.12 Музыка в формате MP3 (опция)

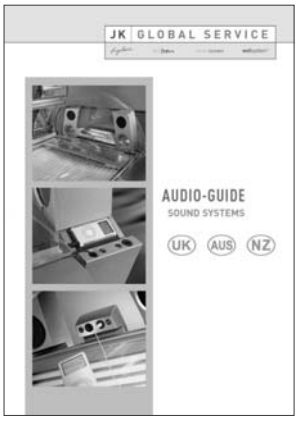

11416 / 1

1004450

Частное пользование MP3-плеером или смартфоном во время загара не является публичным воспроизведением в духе закона о защите авторских прав, поэтому обязанность регистрации или оплаты в авторизованной организации по защите авторских прав на музыкальные произведения для владельца студии отсутствует.

На публичное воспроизведение музыкальных MP3-файлов распространяются те же предписания, что и для всех других источников музыки: как управляющему/владельцу студии вам разрешается проигрывать в ваших помещениях и/или в 'музыкальном модуле MP3', имеющемся в аппаратах фирмы JK-International GmbH, только оригинальные диски в формате аудио-CD, MC, аудио-DVD и др., если вы приобрели на то необходимые права на воспроизведение музыкального произведения у действующей в вашей стране организации по выдаче коммерческих разрешений на воспроизведение (в ФРГ: GEMA/GVL).

Защищенные от копирования CD-Audio, MC, DVD-Audio и др., а также содержащиеся на этих звуковых носителях произведения запрещается преобразовывать в формат MP3 и/или сохранять на жестком диске и на CD-Audio, MC, DVD-Audio и т.п., если для этого используется программное обеспечение, изменяющее или обходящее защиту от копирования, содержащуюся на этих звуковых носителях или носителях данных.

По требованию выездных контролеров или других контрольных органов авторизованной организации по защите авторских прав на музыкальные произведения вы обязаны в любой момент иметь возможность подтвердить приобретение прав воспроизведения, предъявив соответствующую справку.

При соблюдении всех вышеназванных указаний и приобретении необходимых для использования «музыкального модуля MP3» прав вам разрешается также преобразовывать ваши оригинальные аудио-CD, MC, аудио-DVD и т.п. в необходимый для устройства воспроизведения MP3-формат. Однако, с каждого законно приобретенного аудио-CD, MC, аудио-DVD и т.п. разрешается сделать только одну копию (дубликат или преобразование в формат MP3). Исходные средства информации (оригинальные носители) должны храниться, причем их одновременное использование запрещено.

Подробности см. в информационной брошюре Audio-Guide, доступной в Интернете по адресу http://www.jk-globalservice.de.

УКАЗАНИЕ:

SD-карты с записью, которые поставляются в качестве принадлежностей вместе с аудиосистемой JK, требуют платы за коммерческое использование.

1.5.13 Технические изменения

Аппарат сконструирован на основе современных технологий и действующих норм безопасности. В рамках концепции улучшения продукции компания оставляет за собой право на изменение изображений и информационных материалов, содержащихся в новых редакциях настоящей инструкции по эксплуатации.

Запрещается самовольное внесение изменений в конструкцию аппарата или его контура управления.

Использовать исключительно оригинальные запчасти.

1.6 Таблички и наклейки на аппарате

На аппарате нанесены таблички, указывающие на потенциальные опасности или несущие важную информацию о компонентах аппарата. Показанные ниже таблички приведены в качестве примера. Следует обеспечить хорошую видимость и читаемость всех табличек. Отсутствующие таблички и наклейки необходимо установить.

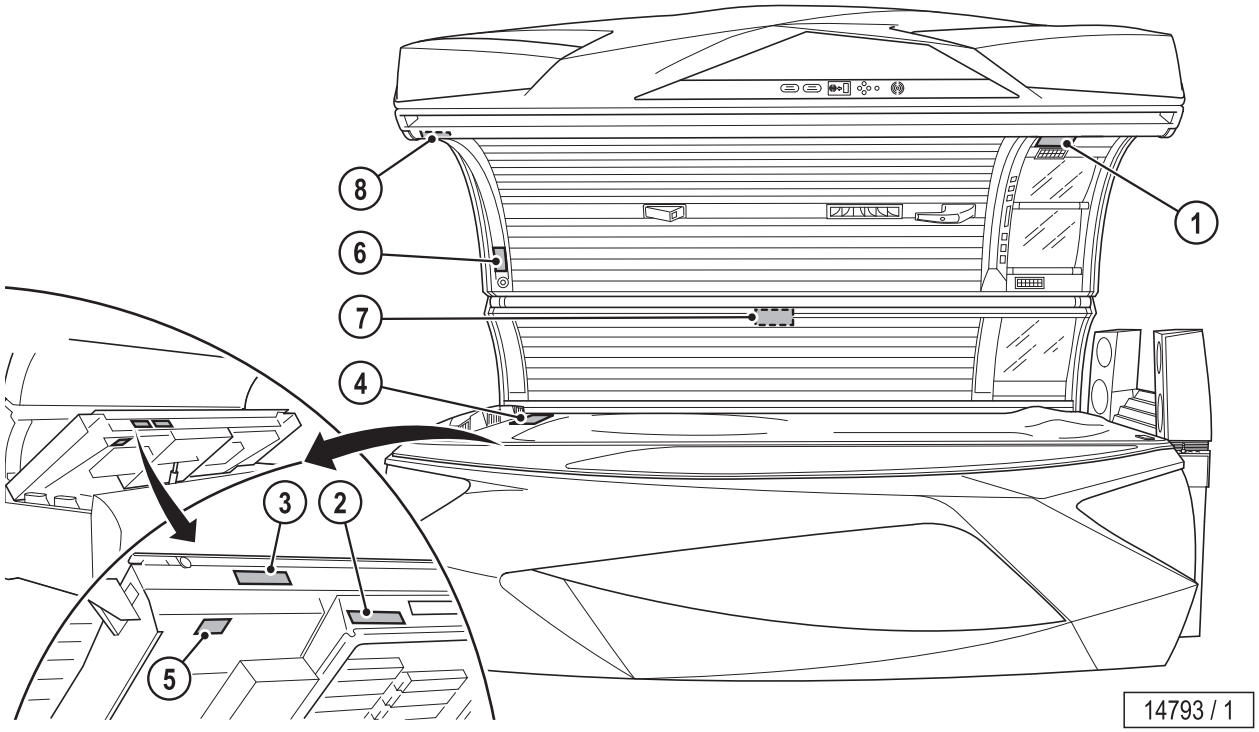

14793 / 1

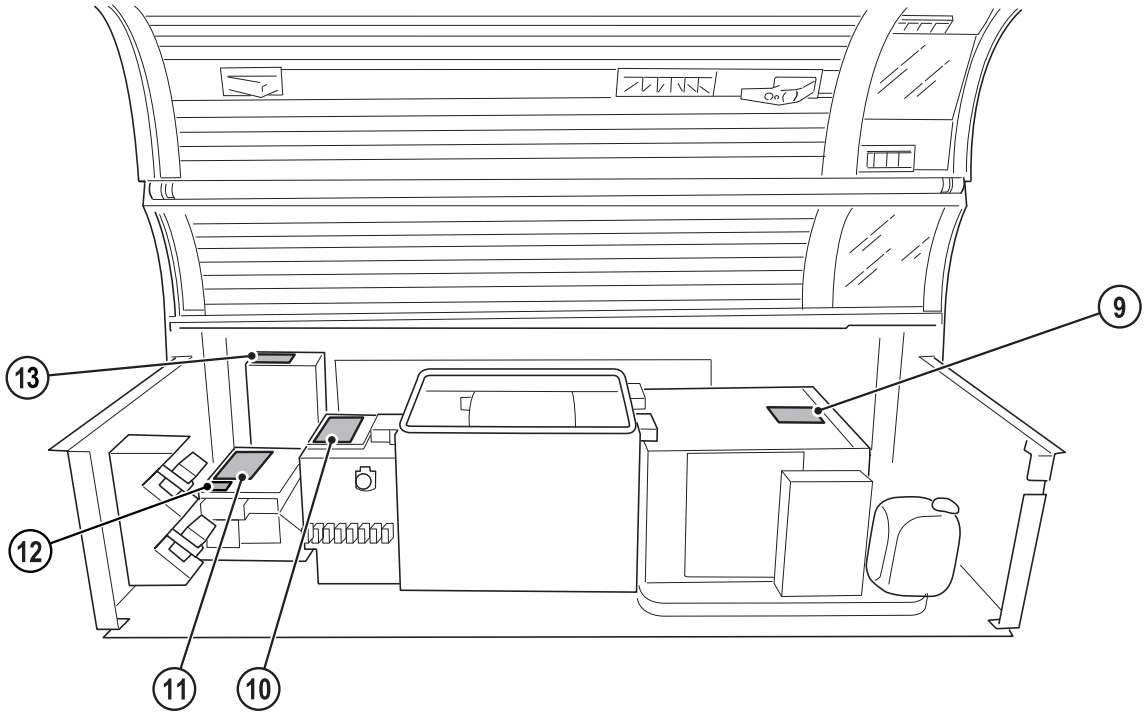

12306 / 2

1: Наклейка с предупредительными указаниями IEC (1504232-..)

11982 / 2

К этой наклейке прилагается мультиязычная карточка 1504232-.. (см. папку 'Техническая документация').

2: Наклейка "Не для экспорта в США/Канаду" (84829-..)

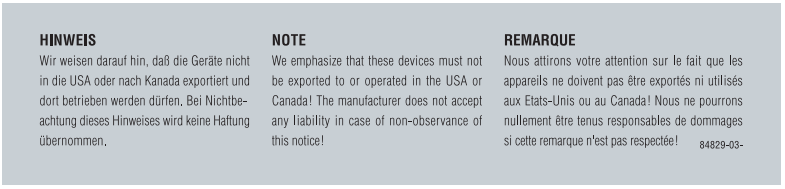

11977 / 1

Наклейка находится на нижней кромке передней части ванны.

3: Наклейка 'Использовать только оригинальные запасные части' (801026-..)

Наклейка находится на нижней кромке передней части ванны.

4: Наклейка лампового оборудования

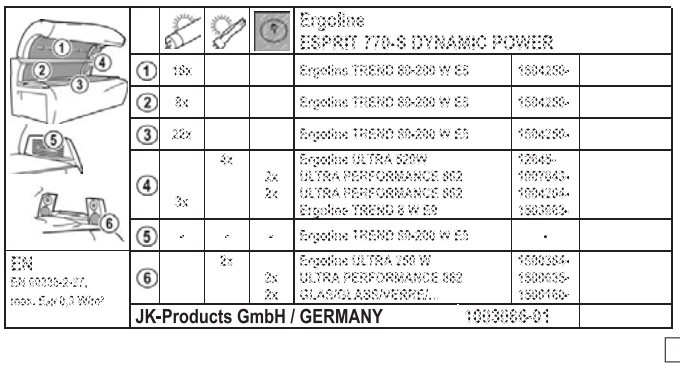

12846 / 0

Точные данные по ламповому оборудованию см. в отдельном приложении.

5: Наклейка AQUA FRESH (800839-..)

Наклейка находится на нижней части ванны.

6: Наклейка с указанием о техобслуживании (800701-..)

12225 / 0

7: Наклейка с предупредительным указаниям для вытяжки (843319-..)

Наклейка находится по центру задней стенки.

8: Заводская табличка

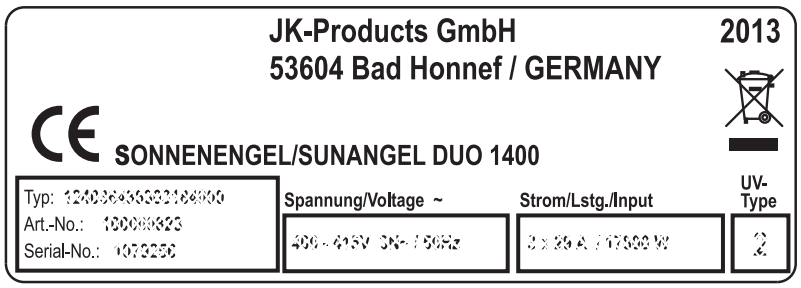

14922 / 1

На внутренней стороне верхней части аппарата установлена заводская табличка. Она содержит важную информацию, с помощью которой можно определить модель, серийный номер и основные технические характеристики аппарата.

Наклейка 9-13 находится под ванной.

9: Наклейка с указанием для кондиционера (1002243-..)

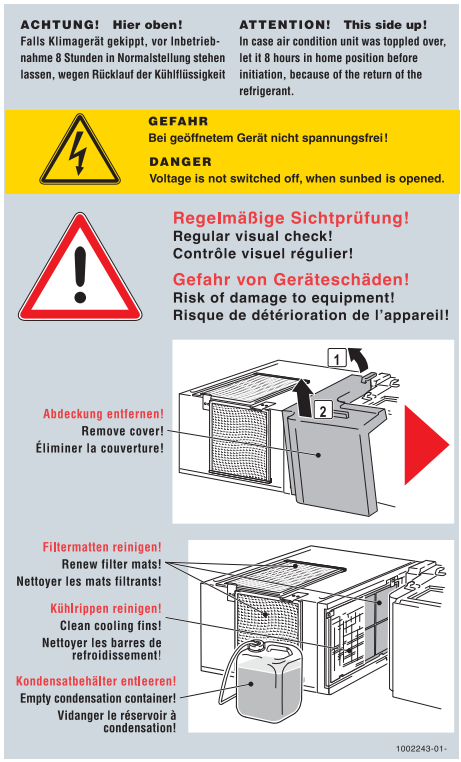

13435 / 0

Наклейка находится на кондиционере.

10: Наклейка на несущем кронштейне VSG (1013941-..)

Наклейка находится на несущем кронштейне «Мощность».

11: Наклейка для разъемов управляющих устройств (1013863-..)

Наклейка находится на 'несущем кронштейне системы управления'.

12: Наклейка для чип-карт (843148-..)

Наклейка находится на 'несущем кронштейне системы управления'.

13: Наклейка для клеммы X3 (1000563-..)

Наклейка находится слева на задней стенке.

Наклейка для компонентов, чувствительных к статическому электричеству (85662-..)

Наклейка находится в разных частях аппарата.

1.7 Гарантийные обязательства

Фирма JK-International GmbH несет ответственность перед покупателями, которые приобрели у одного из дилеров фирмы солярий для личного или коммерческого пользования, за дефекты солярия в соответствии с указанными ниже правилами. Гарантия не распространяется на быстроизнашивающиеся детали, такие как лампы высокого давления (излучатели), лампы низкого давления (трубки), стартеры и расходные материалы (принадлежности для систем Aqua и Aroma), а также на акриловые стекла.

Если изделие имеет дефекты, фирма JK-International, в зависимости от вашего выбора, обязуется устранить недостатки или поставить запасные части. Если устранение дефектов или поставка запасных частей невозможны, покупатель имеет право отказаться от договора и получить соразмерное снижение продажной цены. Гарантийный срок составляет один год с момента поставки или приемки, если таковая требуется.

Права покупателя, предоставляемые настоящей гарантией, действуют наряду с возможными покупательскими правами, обусловленными договором купли-продажи, и не затрагивают последних.

Гарантийные претензии принимаются в течение 48 месяцев с моменте начала лизинга аппарата и предъявляются фирме JK-International GmbH или ее дилеру, у которого был товар был взят в лизинг, с предъявлением гарантийного талона или квитанции о покупке.

1.8 Исключения по гарантийным обязательствам

Гарантийные и прочие претензии при причинении ущерба людям или имуществу не принимаются, если они были вызваны хотя бы одной из следующих причин:

- использование аппарата не по назначению;
- неквалифицированные монтаж, ввод в эксплуатацию, эксплуатация или техническое обслуживание аппарата;
- пользование аппаратом при неисправных предохранительных устройствах, ненадлежащим образом установленных или непригодных к эксплуатации защитных и предохранительных устройствах, включая предупредительные наклейки;
- несоблюдение указаний, приведенных в инструкции по эксплуатации в части транспортировки, хранения, размещения, ввода в эксплуатацию, эксплуатации и технического обслуживания аппарата;
- допуск к работе непроинструктированного персонала;
- самовольное изменение конструкции аппарата или его устройства управления;
- неудовлетворительный контроль изнашиваемых деталей;
- неквалифицированный ремонт аппарата;
- применение неоригинальных запчастей;
- повреждения, вызванные стихийными бедствиями и прочими обстоятельствами непреодолимой силы.

2 Описание

2.1 Комплект поставки

- Солярий
- Облучатель плеч с аудиосистемой (с Voice Guide)
- Ультрафиолетовые лампы низкого давления
- Датчик с базовой секцией
- Сервисный комплект включает ключ по внутренний шестигранник и присос для фильтрующих стекол
- Кондиционер
- Соединительный кабель
- Защитные очки
- Mastercard NFC (владелец студии)
- Техническая документация (папка с инструкцией по эксплуатацией, брошюрами с кодами неисправностей, предварительными настройками и другими документами)

2.1.1 Опции

- Централизованный вытяжной патрубок

2.2 Описание аппарата

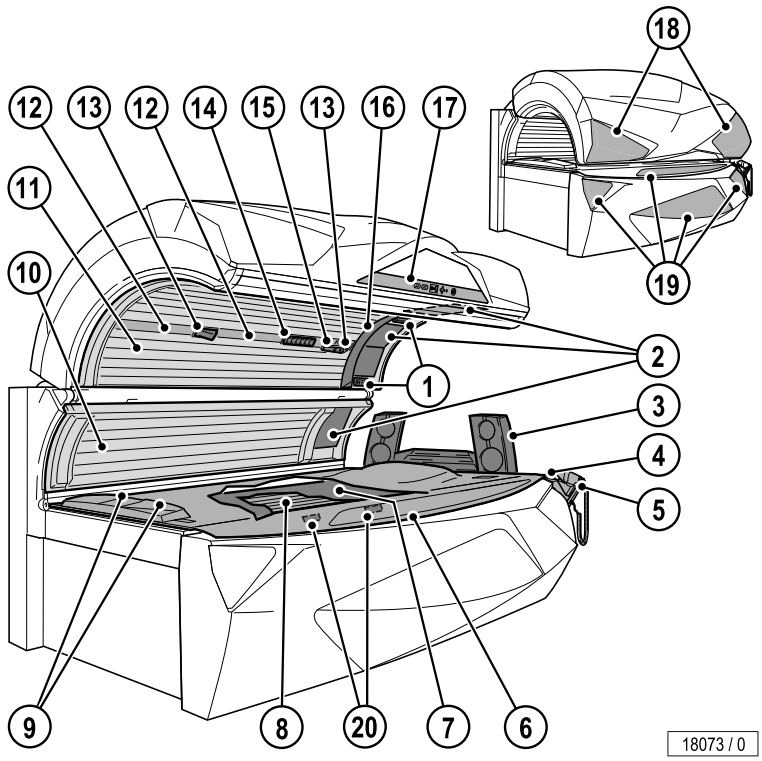

1. Регулируемые воздушные сопла охлаждения лица
2. Облучатели лица (ультрафиолетовые лампы высокого и низкого давления)
3. Облучатель плеч с аудиосистемой
4. Гнездо для подключения наушников и MP3-плеера
5. Датчик с базовой секцией
6. Акриловое стекло лежака, нижняя часть
7. Промежуточное стекло (только в аппаратах с кондиционером)
8. Ультрафиолетовые лампы низкого давления, нижняя часть
9. Воздушные сопла охлаждения тела со стороны ног
10. Ультрафиолетовые лампы низкого давления, боковая часть
11. Ультрафиолетовые лампы низкого давления, верхняя часть
12. Внутреннее освещение (светодиоды)
13. Воздушные сопла охлаждения тела
14. Сопла AQUA / AROMA SYSTEM
15. Ручка управления
16. Блок индикации
17. Центр управления
18. Эффектное освещение верхней части (светодиоды)
19. Эффектное освещение передней бленды (светодиоды)
20. Сервисная подсветка (только при открытой ванне)

2.3 Принадлежности (опция)

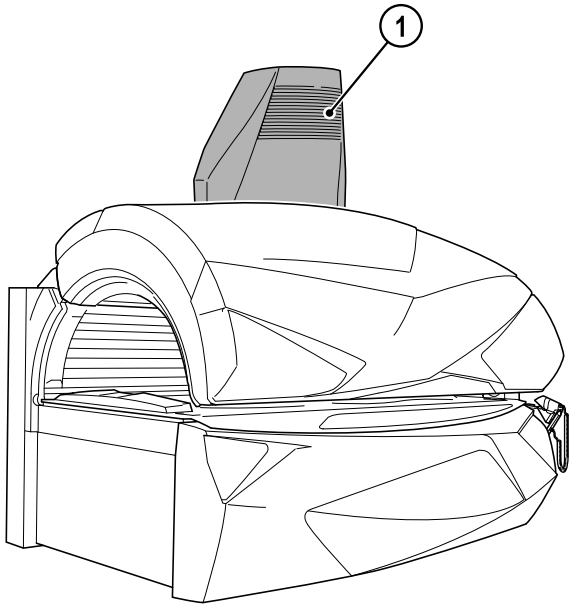

14795 / 0

1. Централизованный вытяжной патрубок (опционально)

2.4 Описание функций

Основными компонентами солярия являются источник искусственного ультрафиолетового излучения и механическое основание с неизменяемой полезной площадью.

Аппарат ‘Витамин D’ (VITAMIN-D SUNSHINE)

При таком применении аппарата задействуются только ультрафиолетовые лампы типа B. Доказано, что УФ-лучи типа B стимулирует выработку витамина D. Витамин D играет значительную роль в регулировании уровня кальция в крови и при наращивании костной ткани.

Небольшие дозы ультрафиолета не вызывают образование видимого загара. Даже при интенсивном использовании кожа получает лишь мягкий загар.

В дополнение к этому, УФ-лучи типа B светозащитный фактор для всего тела.

Аппарат ‘Витамин D с функцией загара’ (STYLING SUNSHINE)

При таком применении аппарата задействуются ультрафиолетовые лампы типа B и A. Благодаря сочетанию ультрафиолетовых лучей типов A и B происходит оптимальное использование частей спектра, позволяющих получить загар. Образуется глубокий загар, не сходящий долгое время. УФ-лучи типа A отвечают за загар, который виден сразу.

Датчик

Датчик сообщает актуальные показатели УФ-совместимости и анализирует уже имеющийся загар на коже человека. При этом датчик оценивает не только поверхностный цвет кожи, но и производит измерения вплоть до нижних слоев кожи.

Первая солнечная ванна принимается в тестовом режиме, чтобы проверить отсутствие неожиданных последствий вследствие УФ-облучения. Во время тестового режима выдается минимальная доза в 100 Дж/м^2 (излучение с учетом эритермального фактора). Данная тестовая доза используется автоматически во время сеанса загара, если измерения участков кожи не производились, то есть датчик с самого начала лежал на станции.

Начиная со второго сеанса требуется применение датчика для достижения оптимального загара.

Поскольку в обычной жизни лицо чаще подвергается естественному солнечному облучению, перед каждым сеансом производится два измерения:

- одно - на лбу,
- а второе - на самом светлом участке кожи, которая будет подвергаться загару, например, на внутренней части плеча или на ягодице.

С помощью обоих показателей измерений рассчитывается необходимая мощность ламп в области головы и тела независимо друг от друга. Время загара для всех сеансов загара одинаково.

3 Эксплуатация

3.1 Указания по технике безопасности для пользователя

ОПАСНО!

Ультрафиолетовое излучение

Опасность травмирования кожных покровов и глаз или развития кожных заболеваний!

– Соблюдать указания по технике безопасности и предупреждения из раздела 1.

Опасность повреждения органов слуха!

Использование вставных или головных наушников на высокой громкости может повлечь за собой устойчивое нарушение слуха.

– Не устанавливать слишком высокую громкость звука!

3.2 Как правильно принимать загар

Для правильного пользования солярием необходимо принять во внимание некоторые правила. Ниже приведены некоторые ответы на чаще всего задаваемые вопросы.

Можно ли оставить макияж при пользовании солярием?

Этого делать не следует. Очищенная кожа лучше воспринимает ультрафиолетовые лучи.

В косметических препаратах содержатся самые различные вещества. Будь то эмульгаторы, жиры или так называемые ароматические вещества - в сочетании с ультрафиолетовыми лучами они могут вызывать на коже аллергические реакции.

Поэтому перед каждым пользованием солярием обязательно снять макияж! Макияж закупоривает поры в коже лица. Ультрафиолетовые лучи солярия снова открывают эти закрытые поры кожи, в результате чего внутрь кожи проникают не только лучи, но также и вызывающие аллергию компоненты макияжа.

Другим отрицательным последствием макияжа является ухудшающееся с течением времени состояние кожи. Как бы ни был красив умеренный макияж - в сочетании с ультрафиолетовыми лучами он приносит больше вреда, чем пользы. Итак: перед принятием загара следует снять макияж, чтобы после этого он выглядел еще лучше.

Что насчет душа после солярия?

Загар образуется внутри кожи, а не на ее поверхности, поэтому смыть его невозможно. После принятия душа смажьте кожу увлажнительным кремом.

Насколько совместимы лекарства и принятие загара?

Применительно к некоторым медикаментам известно, что они повышают чувствительность кожи к ультрафиолетовому излучению. В особенности велика вероятность этого при принятии антибиотиков, сульфамидов, психотропных, успокоительных, антидиабетических и мочегонных средств. Средства для принятия загара, содержащие псоралены и кумарин, также делают кожу чувствительнее. В сомнительных случаях следует предварительно проконсультироваться с врачом, чтобы загорать без всякого риска.

Можно ли носить контактные линзы при пользовании солярием?

На это мы ответим: можно! Как и все другие пользователи солярием, лица, пользующиеся контактными линзами, должны носить специальные очки, защищающие глаза от ультрафиолетовых лучей. Чтобы улучшить защитное действие, лица, носящие очки и контактные линзы, могут приобрести у оптика сменные контактные линзы с защитой от ультрафиолетовых лучей. Встроенный в сменную контактную линзу UV-A- и UV-B-фильтр защищает роговицу и внутреннюю часть глаза почти на 100 % от жестких ультрафиолетовых лучей.

Это обеспечивает положительный эффект для пользователей солярием не только под естественным солнцем, но и в солярии. Они могут носить эти контактные лица без ограничений также и в солярии. За дополнительной информацией обратитесь, пожалуйста, к оптику или к глазному врачу.

3.3 Обзор органов управления

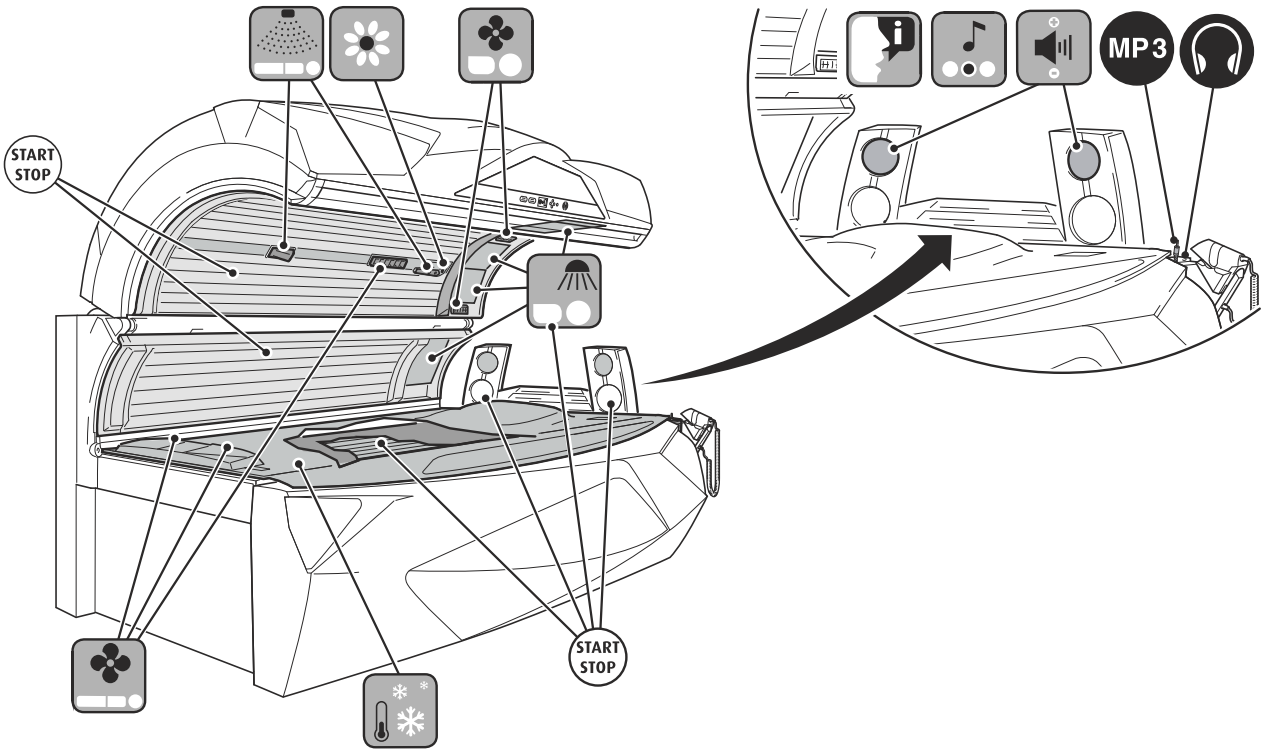

14796 / 1

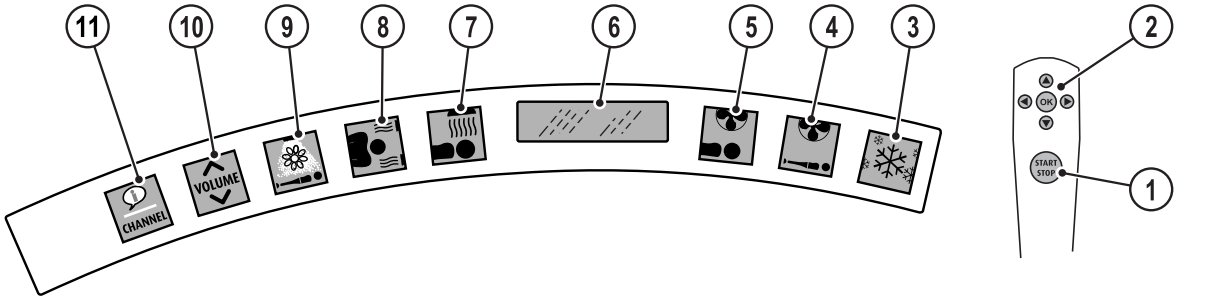

14775 / 1

1. Клавиша ПУСК/СТОП
2. Модуль управления
3. Пиктограмма Climatronic
4. Пиктограмма вентилятора тела
5. Пиктограмма вентилятора лица
6. Дисплей (функции и т.д …)
7. Пиктограмма 'Облучатели лица'
8. Пиктограмма «AROMA SYSTEM»
9. Пиктограмма AQUA SYSTEM
10. Пиктограмма «Громкость»
11. Пиктограмма выбора канала аудиосистемы
12. Пиктограмма Voice Guide

3.3.1 Центр управления

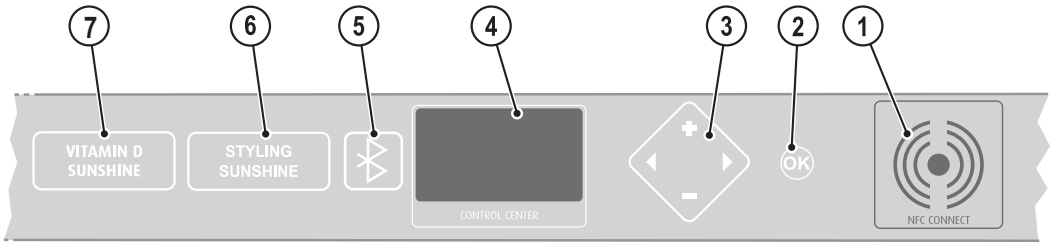

18074 / 0

1. Пункт NFC
2. Клавиша OK (видна не всегда)
3. Модуль управления
4. Дисплей (функции и т.д …)
5. Функции Bluetooth®
6. Тип применения STYLING SUNSHINE
7. Тип применения VITAMIN-D SUNSHINE

3.3.2 Управление

Самые важные настройки можно внести еще перед запуском аппарата с помощью центра управления. На панели управления внутри аппарата можно включать и выключать функции во время принятия загара.

Модуль управления - центр управления

Центр управления обеспечивает комфортный доступ к особым функциям.

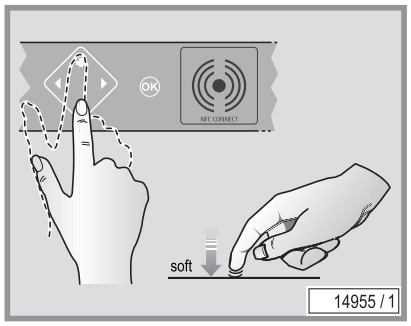

Подтверждение выбора.
Возможность пользования этой клавишей отображается на дисплее в зависимости от выбранной функции.

Выбор функции аппарата.

Включение, отключение или изменение функций или настроек.

NFC[1]-пункт

Передача данных посредством бесконтактной ближней связи – возможность сохранения индивидуальных настроек на чип-карточке и их загрузки при следующем использовании.

Информация о возможностях настройки приводится в отдельном руководстве пользователя 'Control Center', см. папку 'Техническая документация'.

[1] Система связи: NFC (Near Field Communication; стандарт ближней радиосвязи); макс. радиус действия: прибл. 50 мм, диапазон частот: 13,56 МГц

Модуль управления

Управление солярием осуществляется клавишами, расположенными на ручке управления в верхней части.

START STOP — Включение и выключение, прерывание загара

OK — Подтверждение функции.
Возможность пользования этой клавишей отображается на дисплее в зависимости от выбранной функции.

◀ ▶ — Выбор функции устройства
(переход к пиктограмме)

▲ ▼ — Выбор подфункции (при наличии).
Изменение настройки (для полосового индикатора), например, температура регулировка.
Переключение музыкальных номеров или студийных каналов (в исходном состоянии).
Возможность пользования этими клавишами отображается на дисплее в зависимости от выбранной функции.

В исходном состоянии после включения аппарата все пиктограммы на блоке индикации светятся.

После выбора одной из функций аппарата соответствующая пиктограмма мигает. На дисплее отображаются возможности настройки или выбора для выбранной функции.

УКАЗАНИЕ:

Если спустя 8 секунд ни одна из клавиш не будет нажата, снова восстанавливается исходное состояние.

3.4 Функции

	Функция	Выбор пиктограммы / комбинация клавиш	Описания / индикация на дисплее	Информация
1.	УФ-лампы	START STOP	START/STOP Включение и выключение ультрафиолетовых ламп во время загара	При выключении УФ-ламп во время загара отсчет продолжительности загара продолжается.
3.	Climatronic	▼/▲	Регулировка температуры, ступени 1-9	
3.	Выход из строя кондиционера (Climatronic)	1.▼ 2.OK ▲	Выключение кондиционера: удерживать клавишу нажатой Включение кондиционера Управление Climatronic, 18°- 30°C	E005: В случае выхода из строя кондиционера (Climatronic) стекло лежака охлаждается без регулирования. В этом случае пользователь может лишь включить или выключить охлаждение.
	вентилятора тела	▼/▲	Регулировка вентиляторов тела, ступени 1-9	
5.	Вентилятор лица	▼/▲	Регулировка вентилятора лица, ступени 1-9	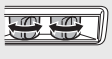 Положение воздушных сопел охлаждения лица можно регулировать вручную.
7.	Облучатели лица	▼/▲ 1.▼ 2.OK ▲	Регулировка облучателей лица, ступени 1-4 Отключение облучателей лица (удерживать клавишу нажатой): 'Облучатели лица выкл.? OK' Включение облучателей лица	1 минута вплоть до максимальной мощности, затем возврат к последней настройке перед отключением.
8.	Функция AROMA	1.▼/▲ 2.OK	Включение функции AROMA: 'Aroma вкл.? OK' Выключение функции AROMA: 'Aroma выкл.? OK'	

	Функция	Выбор пиктограммы / комбинация клавиш	Описания / индикация на дисплее	Информация
9.	AQUA SYSTEM	1.▼/▲ 2.OK	Включение распылителя для головы AQUA SYSTEM: 'Голова вкл.? OK' Включение распылителя для тела AQUA SYSTEM: 'Тело вкл.? OK' Включение распылителей AQUA SYSTEM для головы и тела: 'Голова + тело? OK' Выключение AQUA SYSTEM 'выкл.? OK'	Функция 'Отключение AQUA SYSTEM' позволяет деактивировать отдельные элементы программы. Распылители для головы и тела AQUA SYSTEM можно включать по-отдельности друг за другом или одновременно клавишей 'Голова + тело'.
10.	Громкость	▼/▲	Регулирование громкости	
11.	Аудиосистема	1.▼/▲ 2.OK ▼/▲	Выбор аудиосистемы: A: собственная музыка , MP3-плеер, смартфон или Bluetooth®-Connect B: Выбор названия, SD-карта 'узыка' C: студийные каналы, внешнее подключенное устройство (например, проигрыватель компакт-дисков) **Пример:** Выбор студийных каналов в аудиосистеме 'Студийные каналы вкл? OK' Переключение музыкальных дорожек или студийных каналов	При выборе одной аудиосистемы другие автоматически активированы. Режим Bluetooth® выбирать музыкальные дорожки ▼/▲во время принятия загара.
12.	Функция Voice Guide	1.▼/▲ 2.OK	Выключение функции Voice Guide: 'Voice Guide выкл.? OK' Включение функции Voice Guide: 'Voice Guide вкл.? OK'	Voice Guide дает звуковые указания при управлении аппаратом и имеется только в комплекте с аудиосистемой. Функция Voice Guide по умолчанию включена в режиме готовности устройства для загара и непосредственно во время сеанса загара.

3.4.1 Рабочая индикация датчика

Дополнительная индикация рабочих состояний датчика осуществляется с помощь различных цветов свечения светодиода. Помимо этого, цвета светодиода предоставляют пользователю информацию об измерениях.

	Цвета светодиода	Режим светодиода	Состояние	Следующий шаг
Работа с датчиком (датчик снимается со станции для измерений)				
1	бело-желтый	динамическая индикация	готов к работе (режим ожидания)	Снять датчик со станции
2	бело-желтый	мигает	готовность к работе, ожидание измерения	1. Измерение (лоб)
3	1 x зеленый, затем бело-желтый	мигает	1. Успешное измерение	2. Измерение (тело)
4	зеленый	мигает	2. Успешное измерение	Положить датчик на базовую станцию
5	зеленый	включен постоянно	Предварительный этап или этап загара	Ложитесь в солярий. Сеанс загара автоматически начнется после предварительного этапа. Сеанс загара можно запустить клавишей Start, не дожидаясь окончания предварительного этапа.
6	1 x красный, затем бело-желтый	мигает	Измерение не выполнено или 4-е измерение (лоб) не выполнено	Повторить измерение (до 3 раз) См. ‘измерение не удалось 4 раза’
7	1 x красный, затем зеленый	мигает	4-е измерение (тело) не выполнено	См. ‘измерение не удалось 4 раза’
8	синий	динамическая индикация	Датчик не готов к работе	Чистка, подтвердить чистку
9	1 x синий, затем бело-желтый	Мигает ’струящееся свечение’	Автодиагностика после чистки завершена успешно, готов к работе	См. пункт 1 или 11
10	1 x синий, затем синий	Мигает ’струящееся свечение’	Автодиагностика после чистки не удалась	Повторить чистку Оповестить сервисную службу, если после нескольких очисток отсутствует индикация ‘готов к работе/режим ожидания’ (см. пункт 1).

	Цвета светодиода	Режим светодиода	Состояние	Следующий шаг
Работа с датчиком (датчик остается на станции)				
11	бело-желтый	динамическая индикация	готов к работе (режим ожидания)	Нажать кнопку START, датчик остается на станции
12	бело-желтый	динамическая индикация	Предварительный этап	Ложитесь в солярий. Сеанс загара автоматически начнется после предварительного этапа.
			или	
	зеленый	включен постоянно	этап загара	Сеанс загара можно запустить клавишей Start, не дожидаясь окончания предварительного этапа. См. также ‘Работа без датчика’
13	1 x синий, затем синий	Мигает ’струящееся свечение’		См. пункт 10

3.5 Выбор типа применения

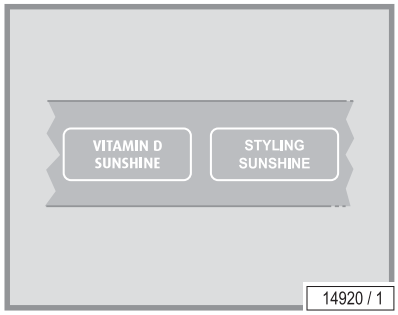

Перед началом сеанса необходимо выбрать требуемый тип применения аппарата. На выбор предлагаются 2 типа.

- VITAMIN-D SUNSHINE:
  Включены только ультрафиолетовые лампы типа B.
- STYLING SUNSHINE:
  Включены ультрафиолетовые лампы типа A и B.

– Нажать клавишу требуемого типа применения.

УКАЗАНИЕ:

Если тип применения не выбран, аппарат начинает работу в минимальном режиме.

3.6 Измерение (автоматический режим)

Если датчик не используется, аппарат работает в соответствии с предписанной законом минимальной мощностью УФ-ламп (см. описание функций на стр. 30).

Соблюдать указания на стр. 12.

УКАЗАНИЕ:

Кровоснабжение кожи оказывает влияние на результаты измерений. Поэтому текущая физическая форма, занятия спортом и экстремальная температура окружающей среды могут стать причиной отличающихся друг от друга измерений.

Индикация	Описание
NFC-MEDIUM ▶ ◀ PROGRAM	Аппараты могут считывать карты клиентов, а также дают возможность выбора типа применения вручную (см. выше).
TAKE SENSOR FROM ITS HOLDER	После выбора типа применения в автоматическом режиме необходимо снять датчик со станции.
1. MEASUREMENT FOREHEAD	Приложить датчик ко лбу (не к центральной его части), прижать и дождаться звукового сигнала. При появлении соответствующего указания необходимо повторить измерение.
2. MEASUREMENT BODY	Удерживать датчик прижатым к самому светлому участку тела, например, к внутренней части плеча. Дождаться звукового сигнала. При появлении соответствующего указания необходимо повторить измерение.
SENSOR RETURN TO STATION	
MEASUREMENT ▷ OK COMFORT SELECTION ▶ OR ENTER THE TANNING BED	Теперь вы можете сделать предварительные настройки для всех функций аппарата. Данные настройки можно сохранить на карте клиента. **Указание:** Результаты измерений не сохраняются на карте клиента.
MEASUREMENT ▷ OK COMFORT ▷ OK TANNING BED READY TO OPERATE	Можно начать сеанс.

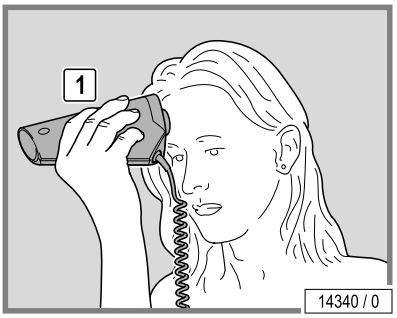

1. Измерение на лбу

– Приложить датчик ко лбу (не к центральной его части), прижать и дождаться звукового сигнала.
– Следуйте указаниям голосового помощника Voice Guide.

2. Измерение на теле

– Удерживать датчик прижатым к самому светлому участку тела, например, к внутренней части плеча. Дождаться звукового сигнала.
– Следуйте указаниям голосового помощника Voice Guide.

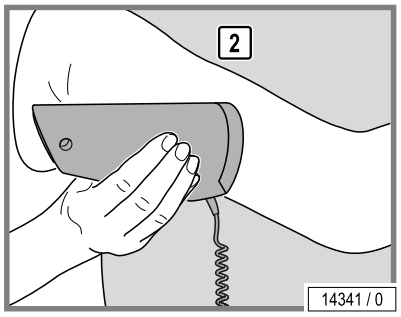

3.6.1 Измерение не удалось 4 раза

SENSOR
MEASUREMENT
INVALID

Если измерение не удается выполнить 4 раза, аппарат работает в соответствии с предписанной законом минимальной мощностью.

3.6.2 Программно-временное управление в автоматическом режиме

Если аппарат работает с программно-временным управлением (например, с монетоприемником), то минимальное время загара (минимальная сумма, опускаемая в монетоприемник) и максимальное время загара (максимальная сумма, опускаемая в монетоприемник) должны соответствовать времени, настроенному в автоматическом режиме (от 15 до 30 минут, предварительная настройка 20 минут) – см. 'Центр управления' (№ для заказа 1017127-..).

Для монетоприемников и устройств программно-временного управления (Studiopilot/Studio-Manager) минимальное время загара равно произведению 'Минимальной суммы, опускаемой в монетоприемник' и 'Времени за плату'.

Формула:

минимальное время загара = минимальная сумма, опускаемая в монетоприемник x время за плату

3.7 Пуск

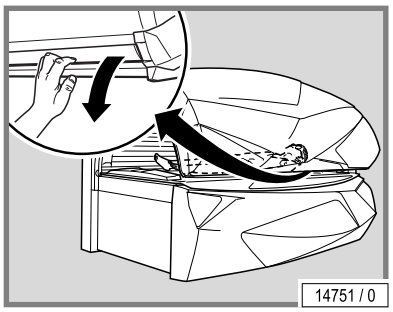

– Закрыть верхнюю часть.
– Нажать клавишу START/STOP.

При пуске включаются следующие функции:

- Ультрафиолетовые лампы
- Облучатели лица
- Облучатели плеч
- Climatronic
- Охлаждение тела
- Охлаждение лица
- Аудиосистема
- Функция Voice Guide

3.8 Сопряжение с устройствами Bluetooth®

ОПАСНО!

Опасность повреждения органов слуха!

Использование вставных или головных наушников на высокой громкости может повлечь за собой устойчивое нарушение слуха.

– Не устанавливать слишком высокую громкость звука!

Пользователи могут подключать к солярию свой личный MP3-плеер или смартфон при наличии аудиосистемы (опция).

Установление связью между солярием и личным смартфоном или MP3-плеером пользователя осуществляется по Bluetooth®[1] Connect или с помощью стереоразъема. Технология Bluetooth Connect позволяет пользователю слушать в солярии любимую музыку, например, со своего смартфона без проводов. Панель управления позволяет удобно управлять процессом во время принятия солнечных ванн.

УКАЗАНИЕ:

- Ergoline не гарантирует полную совместимость с устройствами Bluetooth®.
- Перед сопряжением устройства с данной системой прочитать руководство пользователя для получения полной информации о совместимости Bluetooth®.
- Убедитесь, что функция Bluetooth® вашего устройства включена, и устройство видимо для других Bluetooth®-устройств.

Соединение с MP3-плеером Bluetooth®

Включить функцию Bluetooth® и запустить поиск Bluetooth®-устройств.

Включить функцию Bluetooth® на iPhone®:

iPhone®:

Настройки ⟶ Общие ⟶ Bluetooth® ⟶ ВКЛ (запускается поиск устройств)

Включить функцию Bluetooth® на смартфоне Android®:

Смартфон Android®:

Нажать на символ Bluetooth® ⟶ СКАНИРОВАНИЕ (запускается поиск устройств)

[1] Система связи: Bluetooth® стандартной версии 3.0, 2.1 и EDR; макс. радиус действия: прибл. 10 м; диапазон частот: 2,4 Ггц (2,4000 – 2,48 Ггц); совместимые профили Bluetooth®: A2DP, AVRCP; количество одновременно поддерживаемых устройств (сопряжение): одно устройство

Активировать Bluetooth® Connect в центре управления

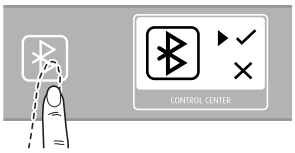

Нажать на символ Bluetooth® в центре управления.

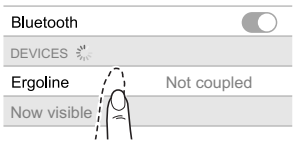

Активировать Bluetooth® Connect на iPhone®.

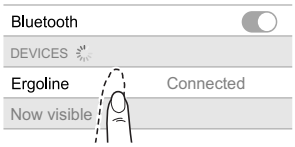

Успешное сопряжение, например, с iPhone®

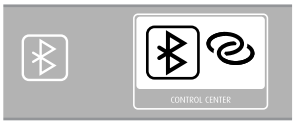

Успешное сопряжение с центром управления

УКАЗАНИЕ:

Запустить воспроизведение музыки на MP3-плеере Bluetooth® с помощью аудиоплеера.

Успешное сопряжение с центром управления в режиме ожидания

УКАЗАНИЕ:

Кнопку START/STOP необходимо нажать для того, чтобы карта стала функционально пригодной. Если кнопка не будет нажата, то карта утратит свое действие, и ее нужно будет записывать заново.

3.9 Подключение MP3-плейера

ОПАСНО!

Опасность повреждения органов слуха!

Использование вставных или головных наушников на высокой громкости может повлечь за собой устойчивое нарушение слуха.

– Не устанавливать слишком высокую громкость звука!

Пользователи могут подключать к солярию свой личный MP3-плеер или смартфон при наличии аудиосистемы (опция).

1. № артикула 1001855-.. предоставляется потребителем (кабель 1,5 м с 2 стереоразъемами 3,5 мм).
2. Подключение к MP3-плееру или смартфону: см. документацию изготовителя плеера или смартфона.

Подключение:

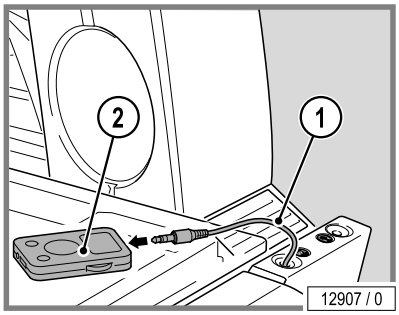

– Вставить MP3-кабель (стереоразъем) в аудиосистему.
– Вставить MP3-кабель в MP3-плеер или смартфон.
– Выбрать желаемую музыкальную композицию и запустить воспроизведение.
– При необходимости отрегулировать громкость на MP3-плеере или смартфоне, чтобы аудиосигнал MP3-плеера или смартфона распознался аудиосистемой.
– Предварительная настройка: прибл. 75% громкости MP3-плеера

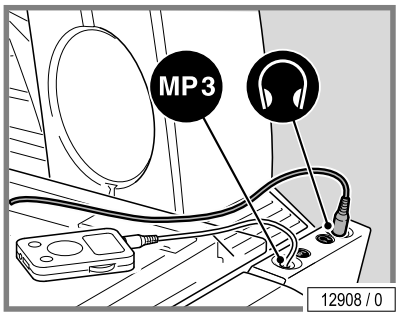

ВНИМАНИЕ!

Возможно повреждение MP3-плеера или смартфона под действием высокой температуры!

– Не класть устройство непосредственно в зоне облучения!

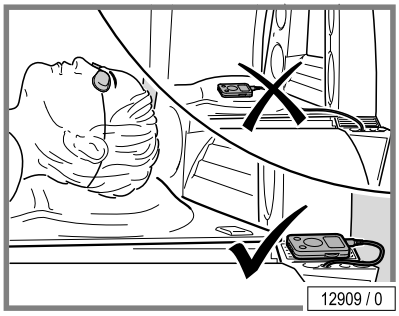

Возможен обрыв кабеля или повреждение разъемов!

– При отсоединении MP3-плеера или смартфона не тянуть за кабель.

4 Очистка и техническое обслуживание

4.1 Указания по технике безопасности при выполнении работ по очистке и техническому обслуживанию

ОПАСНО!

Электрическое напряжение во всех частях аппарата!

Опасность для людей – поражение током и получение ожогов!

- Перед выполнением работ обесточить все токоведущие провода.
- Защитить все отключенные провода от ошибочного включения напряжения.
- Убедиться в полном обесточивании аппарата.
- Все работы и электрические подключения должны выполняться в соответствии с законодательными предписаниями страны эксплуатации аппарата (в ФРГ – предписания VDE) и силами квалифицированного персонала.

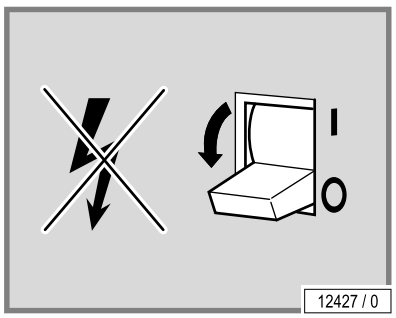

Перед выполнением работ аппарат должен быть обесточен. Это означает, что необходимо отключить от источника напряжения все токоведущие кабели.

Простого выключения аппарата выключателем недостаточно, так как в определенных цепях возможно наличие остаточного напряжения. Поэтому перед выполнением работ необходимо выключить все предохранители и по возможности также вынуть их.

В результате случайного включения напряжения возможно тяжелое поражение электрическим током. Поэтому сразу после отключения электропитания необходимо заблокировать от повторного включения все выключатели и предохранители, которыми было отключено питание.

– Запереть блок предохранителей навесным замком.

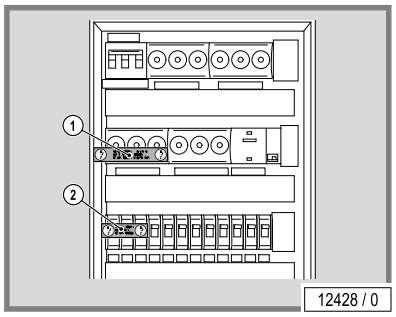

На невывинчиваемые автоматические предохранители можно также наклеить поверх рычага включения полоску бумаги с надписью 'Не включать, опасно!' (1 + 2).

Обязательно сразу же установить запрещающую табличку с надписью

'Выполняются работы!'

'Место: .....'

'Снять табличку разрешается только следующему лицу: .....'

закрепив ее надежным образом.

4.2 Неисправности

На дисплее отображаются коды ошибок, призванные упростить поиск неисправности.

- При возникновении сбоя на дисплее появляется мигающий код ошибки.
- При наличии нескольких ошибок они отображаются на дисплее попеременно.
- Устранение неисправностей подтверждается нажатием кнопки **ПУСК/СТОП**.
- Если неисправность устранить не удается, обратиться в сервисную службу; см. стр. 2.

Подробное описание ошибок и методов их устранения см. в разделе 'Коды неисправностей' (1011818-..).

4.3 Очистка

ОПАСНО!

При контакте с кожными покровами возможна передача инфекций!

Все предметы/детали аппарата, которые во время сеанса могут находиться в контакте с кожей пользователя, необходимо дезинфицировать после каждого сеанса:

- Стекло лежака
- Рукоятки и панель управления
- Датчик и базовая станция
- Защитные очки
- MP3-кабель
- Регулируемые воздушные сопла

УКАЗАНИЕ:

Правильная дезинфекция подразумевает выдерживание периода действия средства. Соблюдать инструкцию изготовителя.

4.3.1 Очистка поверхностей

Поверхности акриловых стекол

ВНИМАНИЕ!

Не протирать всухую – возможно возникновение царапин!

При несоблюдении данного требования гарантийные обязательства утрачивают силу.

– Для быстрой и гигиеничной чистки поверхностей акриловых стекол используйте специально разработанное быстродействующее моющее средство.
– **Запрещается** использовать концентрированные дезинфицирующие средства и растворители (например, лизоформ, этиловый спирт или другие спиртосодержащие жидкости).

Загрязнения могут стать причиной непригодности акриловых стекол к использованию!

Нагар на стеклах образуется от горячих ламп и приводит к непригодности стекол к дальнейшей эксплуатации.

– Тщательно удалять отпечатки пальцев и другие загрязнения.

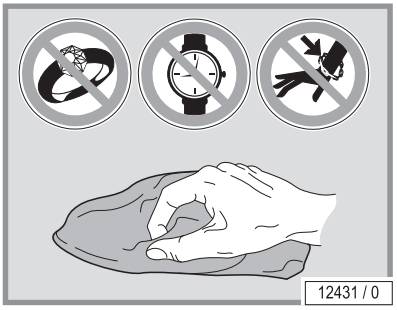

Пластмассовые поверхности

Для очистки лакированных и нелакированных пластмассовых поверхностей лучше всего использовать обычную теплую воду и кусок протирочной кожи. Категорически запрещается использовать агрессивные спиртосодержащие очищающие средства или эфирные масла. Их применение вызывает стойкие повреждения, которые влекут за собой утрату гарантийных обязательств.

Во время чистки возможно незначительное почернение протирочной кожи от резиновых уплотнителей, что обусловлено техническими свойствами изделия.

Не допускать повреждения поверхности акриловых стекол и пластмассовых деталей!

– Перед началом чистки снять с рук кольца, наручные часы, браслеты и т.п.

4.3.2 Очистка фильтрующих стекол и ламп

- Ультрафиолетовые лампы низкого давления и фильтрующие стекла при необходимости очищать влажной тряпкой без применения очищающих средств.
- Ультрафиолетовые лампы низкого давления при необходимости можно очищать спиртом.

4.4 План очистки

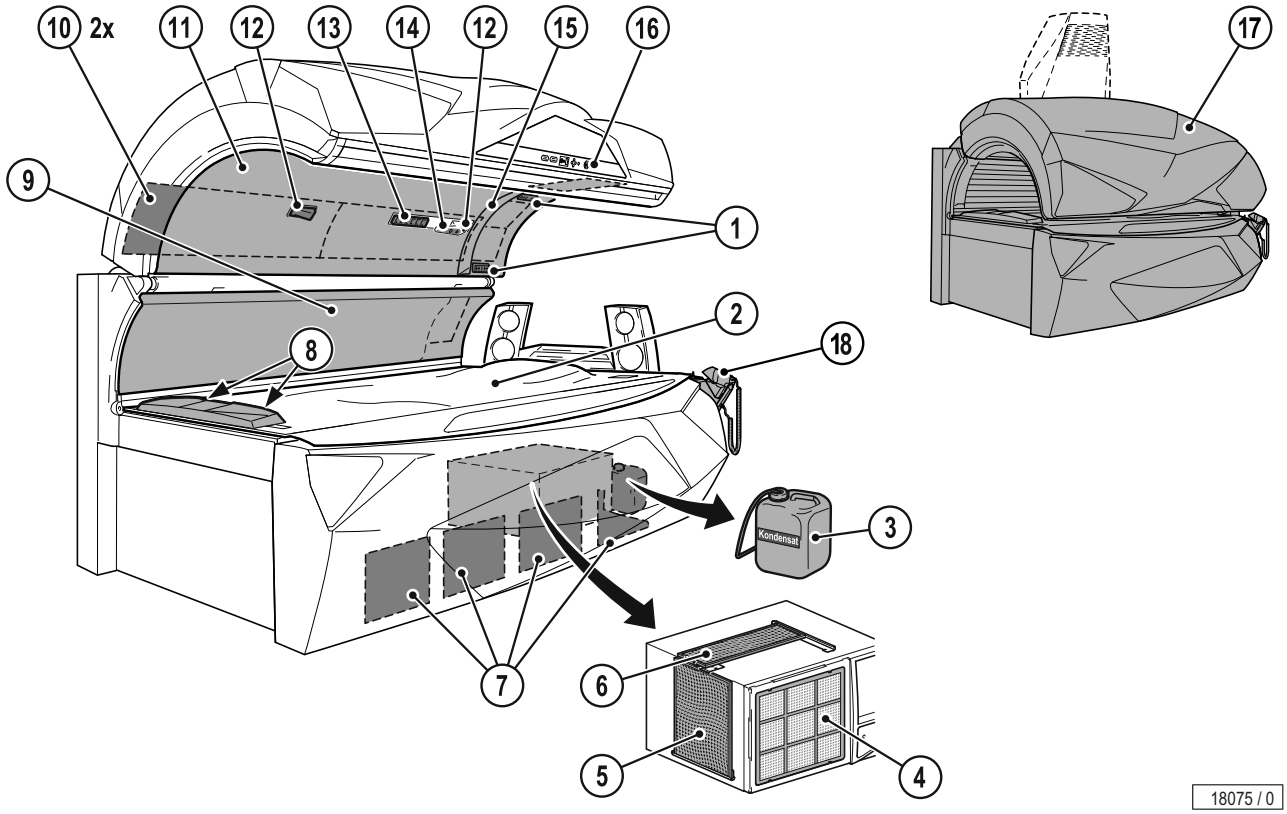

	Компонент	Периодичность			Операция	См. стр.
		После каждого сеанса загара	По необходимости	50 ч		
1	Регулируемые воздушные сопла	X			Очистка и дезинфекция	48
2	Стекло лежака	X			Очистка и дезинфекция	49
14	Ручка управления	X			Очистка и дезинфекция	48
15	Блок индикации	X			Очистка и дезинфекция	48
16	Центр управления	X			Очистка и дезинфекция	48
18	Датчик и базовая станция	X			Очистка и дезинфекция	48
	Защитные очки	X			Очистка и дезинфекция	48
	MP3-кабель	X			Очистка и дезинфекция	48
3	Бачок для конденсата		X		Опорожнение	75
8	Воздушные сопла охлаждения тела со стороны ног		X		Очистка	48
9, 11, 17	Поверхности		X		Очистка	49
12	Сопла AQUA / AROMA SYSTEM		X		Очистка	48
13	Воздушные сопла охлаждения тела		X		Очистка	48

	Компонент	Периодичность				Операция	См. стр.
		После каждого сеанса загара		По необходимости	50 ч		
4-6	Фильтр				X	Снятие и очистка фильтров	75
7	Фильтр				X	Снятие и очистка фильтров	73
10	Фильтр				X	Снятие и очистка фильтров	74

УКАЗАНИЕ:

Если в контрольном центре активирован режим очистки, а выбег вентилятора завершен, то после каждого принятия загара очистка должна подтверждаться нажатием кнопки START/STOP.

4.5 Техническое обслуживание

Обслуживание и уход за аппаратом оказывают решающее влияние на то, чтобы аппарат надлежащим образом удовлетворял поставленным требованиям. Поэтому обязательным условием является соблюдение предписанных интервалов обслуживания и тщательное проведение работ по обслуживанию и уходу за аппаратом.

Актуальный срок наработки можно узнать в режиме предварительной настройки (см. 'Professional Setup Manager', № для заказа 1017127-..).

Мы обращаем ваше внимание на то, что аппарат в целях поддержания его надлежащего состояния должен каждые 12 месяцев (с момента ввода в эксплуатацию) подвергаться повторному контролю силами нашей сервисной службы или авторизованной специализированной фирмы!

4.5.1 Акриловое стекло лежака

ВНИМАНИЕ!

Образование волосяных трещин на поверхности от косметики!

Воздействие косметических или солнцезащитных средств со временем приводит к повреждениям (образованию волосяных трещин на поверхности и др.).

– Следить за своевременным удалением косметических/ солнцезащитных средств перед сеансом загара.

Акриловые стекла для соляриев изготовлены из специально разработанного для данного вида применения акрилового стекла. Применяемые акрилы отличаются особо высокой проницаемостью и стойкостью применительно к ультрафиолетовым лучам, а также простой в уходе, гигиеничной и приятной для кожи поверхностью.

В результате сложного производственного процесса акриловые стекла получают требуемую и соответствующую конкретному аппарату форму. Несмотря на высочайший уровень используемых в производстве "ноу-хау", невозможно избежать появления некоторого количества незначительных бугорков, включений или свилей. Кроме того, в процессе эксплуатации на поверхности лежака могут образовываться волосяные трещины.

Данные явления обусловлены материалом и технологически неизбежны, но при этом не оказывают никакого заметного влияния на качество работы аппарата и поэтому не признаются в качестве дефектов.

Акриловые стекла спустя определенное время эксплуатации теряют светопроницаемость и поэтому требуют своевременной замены.

4.6 План техобслуживания

ВНИМАНИЕ!

Использовать только **оригинальные запасные части** того же типа! В случае использования других частей утрачивает силу заявление о соответствии нормам ЕС, и дальнейшее пользование аппаратом запрещается!

При наличии доказательств того, что причиненный ущерб обусловлен использованием неоригинальных запасных частей, любая ответственность изготовителя исключается.

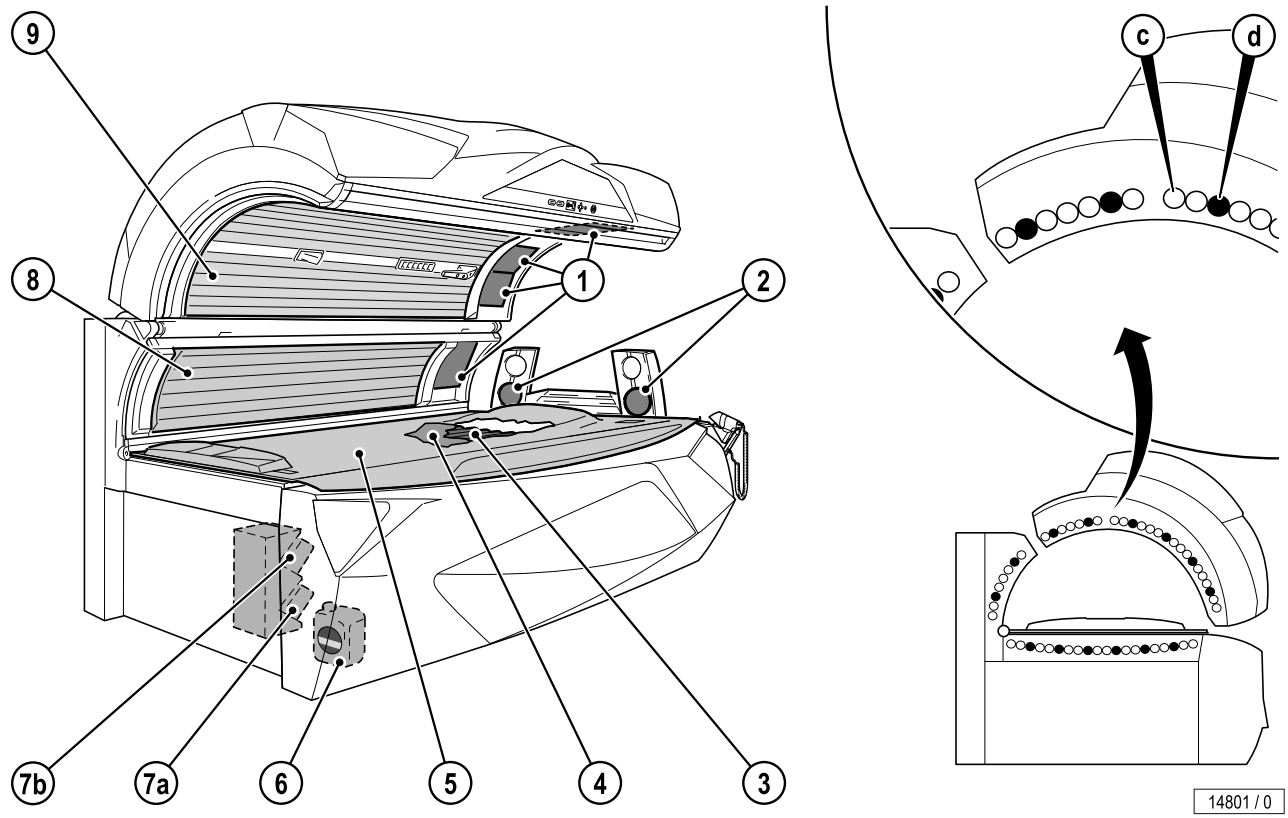

	Компонент	Периодичность								Операция	См. стр.
		По необходимости	300 ч	500 ч	800 ч	1000 ч	1500 ч / 1 год	3000 ч / 2 года	8000 ч / 4 года		
6	AQUA SYSTEM	X								Замена	78, 79
7a-7b	Емкость AROMA		X							Замена	78
2	УФ-лампы высокого давления облучателя плеч			X						Замена	71
1	УФ-лампы низкого давления слева типа B для облучателя лица			X						Замена	69
1	УФ-лампы высокого давления облучателя лица				X					Замена	67, 69
3	УФ-лампы, нижняя часть									Замена	67
c	УФ-лампы низкого давления (TYPE A)					X					
d	УФ-лампы низкого давления (TYPE B)					X					

	Компонент	Периодичность									Операция	См. стр.
		По необ-ходимости	300 ч	500 ч	800 ч	1000 ч	1500 ч / 1 год	3000 ч / 2 года	8000 ч / 4 года			
8	УФ-лампы, боковая часть										Замена	67
c	УФ-лампы низкого давления (TYPE A)					X						
d	УФ-лампы низкого давления (TYPE B)					X						
9	УФ-лампы, верхняя часть										Замена	69
c	УФ-лампы низкого давления (TYPE A)					X						
d	УФ-лампы низкого давления (TYPE B)					X						
1	Стартер УФ-ламп низкого давления облучателя лица					X					Замена	69
5	Стекло лежака						X				Замена	52
1	Фильтрующие стекла облучателя лица							X			Визуальный контроль	67, 69
1	Фильтрующие стекла облучателя лица								X		Замена	67, 69
2	Фильтрующие стекла облучателя плеч							X			Визуальный контроль	71
2	Фильтрующие стекла облучателя плеч								X		Замена	71
4	Промежуточное стекло							X			Замена	52

УКАЗАНИЕ:

Если аппарат находится в эксплуатации более 10 лет, необходимо произвести его полное обслуживание силами квалифицированного сервисного инженера.

4.7 Подготовка к работам по очистке и техосблуживанию

4.7.1 Сервисный комплект

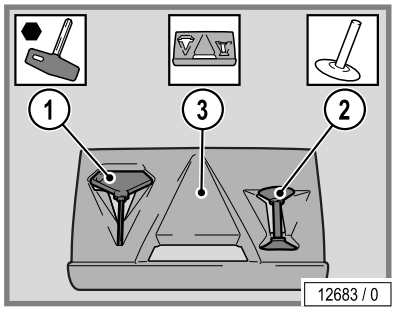

1. Ключ под внутренний шестигранник
2. Присос для фильтрующих стекол, акрилового стекла и стекла верхней части
3. Защита от царапин во входной зоне (подушка для стекла верхней части)

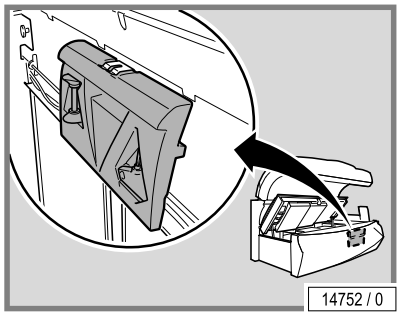

Сервисный комплект находится на внутренней стороне передней бленды.

– Открыть ванну: см. стр. 59.

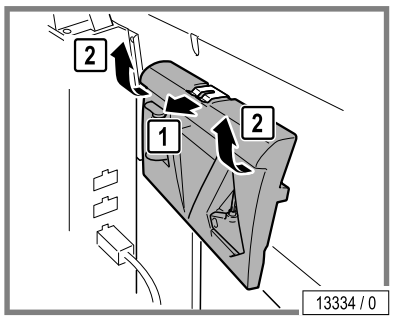

– Извлечь сервисный комплект из держателя.

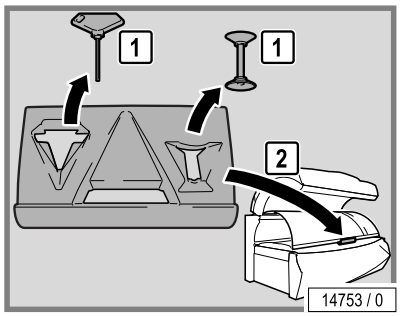

– Извлечь ключ под внутренний шестигранник и присос.

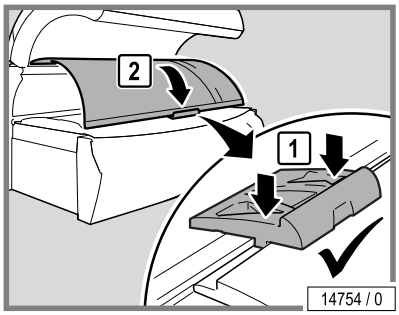

– При открывании стекла верхней части использовать подкладку для защиты от царапания.

4.7.2 Подъем стекла лежака и извлечение промежуточного стекла

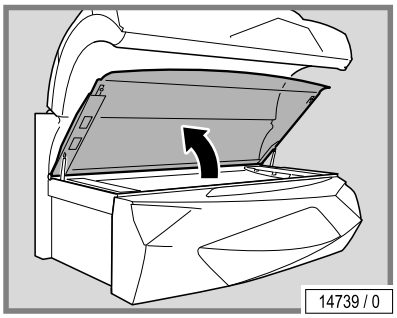

– Приподнять стекло лежака.
Стекло лежака автоматически удерживается газонаполненными амортизаторами.

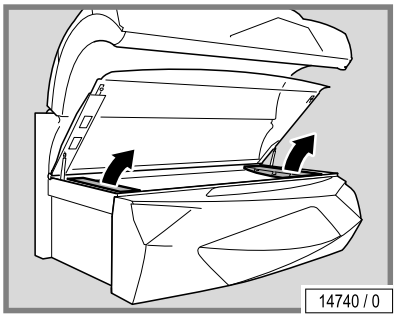

– Снять крышки ламп со стороны головы и ног.

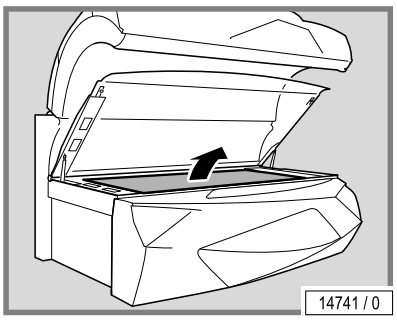

– Извлечь промежуточное стекло.

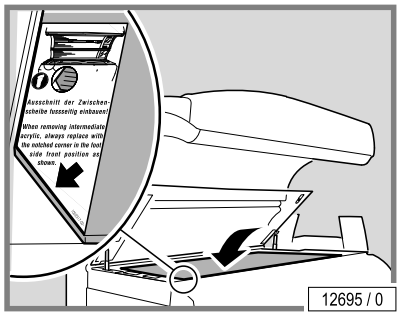

Сборка производится в обратной последовательности.

При сборке обратить внимание на следующее:

– При установке промежуточного стекла следить за тем, чтобы выемка находилась в ножной части.

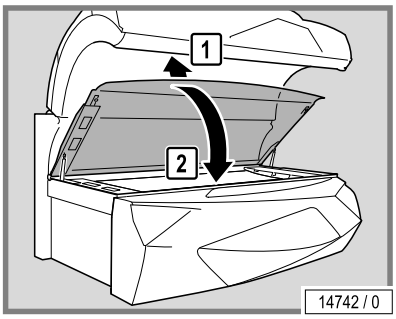

– Приподнять стекло лежака немного больше, а затем закрыть.

4.7.3 Подъем стекла верхней части

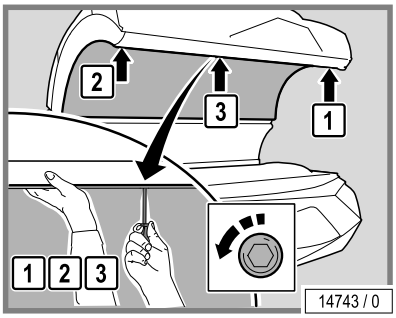

– Повернуть фиксаторы на 90°: сначала снаружи, затем по центру.

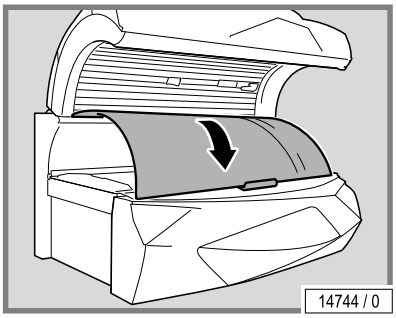

– Осторожно опустить стекло на защиту от царапин (сервисный комплект).

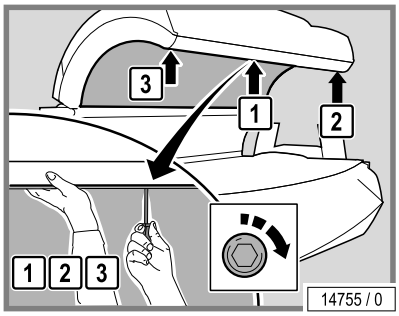

– Снова закрыть фиксаторы: сначала по центру, затем снаружи.

4.7.4 Снятие стекла боковой части

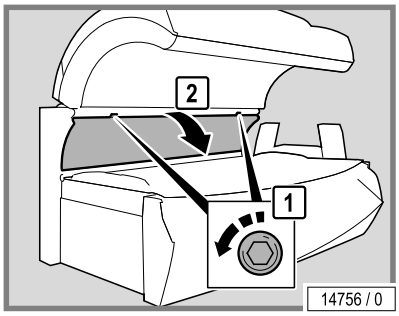

– Повернуть фиксаторы на 90°.

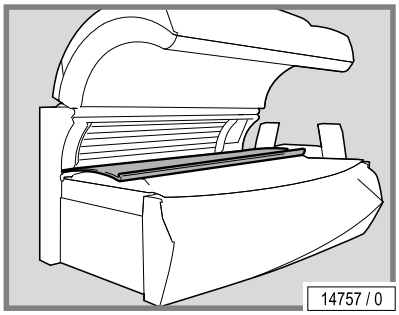

– Открыть стекло и осторожно отложить в сторону.

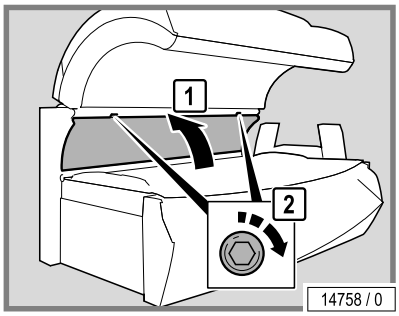

– Снова закрыть фиксаторы.

4.7.5 Открывание ванны

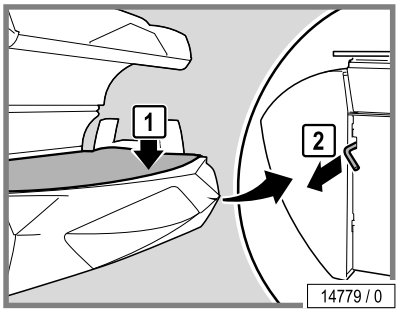

– Слегка надавить на ванну.
– Открыть фиксатор в головной части.

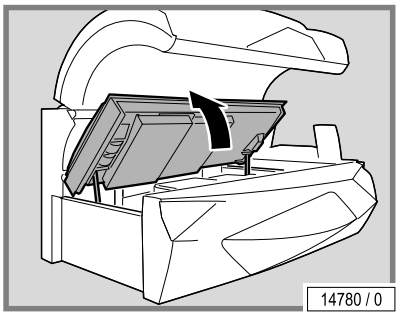

– Поднять ванну.

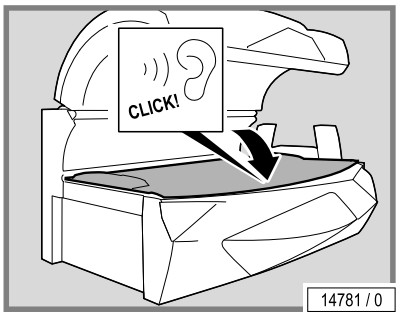

– Закрыть ванну. При этом ванна должна отчетливо защелкнуться.

4.8 Указания по замене ламп

ОПАСНО!

Опасность ожога из-за неправильной мощности ламп!

Если при замене ламп прежняя чип-карточка останется в аппарате, новый комплект ламп будет работать с чрезмерной мощностью, в результате чего пользователь может получить серьезные ожоги!

– При замене ультрафиолетовых ламп низкого давления обязательно использовать имеющуюся в комплекте чип-карточку!

Интенсивность ультрафиолетового излучения ламп и, соответственно, обеспечиваемое ими качество загара со временем падает. Лампы низкого давления с электронным управлением позволяют компенсировать такую потерю эффективности. Чип-карта служит для контроля интервалов замены. Поэтому следует неукоснительно соблюдать предписанные планом технического обслуживания интервалы замены ламп.

Для контроля УФ-излучения используются УФ-фильтры, например, фильтрующие стекла в облучателях лица. Однако со временем защитное действие фильтров ослабевает. Поэтому следует неукоснительно соблюдать предписанные планом техобслуживания интервалы.

УКАЗАНИЕ:

При повреждении колбы излучателя/лампы возможно вытекание ртути в небольшом количестве! В этом случае выполнить следущее:

- Сразу отсоединить аппарат от сети.
- Проветрить помещение в течение минимум 15 минут.
- Надеть одноразовые перчатки.
- При открытом окне: поместить осколки и вытекшую ртуть в герметично закрываемую емкость.
- Передать емкость в пункт сбора использованных ламп.
- Немедленно удалить из помещения находившихся в нем детей.

4.8.1 Замена чип-карточек

ОПАСНО!

Опасность ожога из-за неправильной мощности ламп!

Если при замене ламп прежняя чип-карточка останется в аппарате, новый комплект ламп будет работать с чрезмерной мощностью, в результате чего пользователь может получить серьезные ожоги!

– При замене ультрафиолетовых ламп низкого давления обязательно использовать имеющуюся в комплекте чип-карточку!

Чип-карточки применяются в длинных ультрафиолетовых лампах низкого давления в верхней, боковой и нижней частях аппарата.

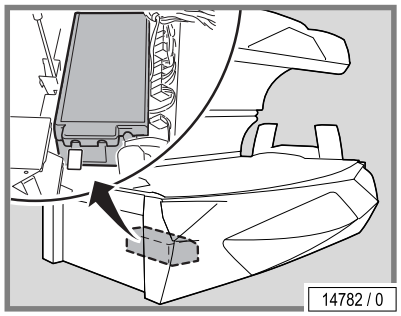

Чип-карточки находятся в 'несущем кронштейне системы управления'.

– Открыть ванну: см. стр. 59.

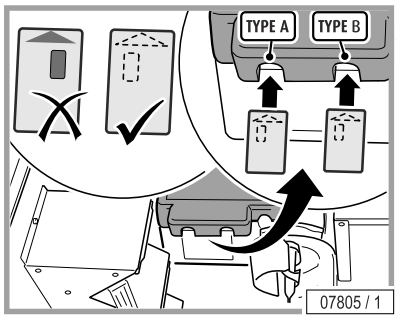

– Извлечь чип-карточки старого комплекта ламп.
– Установить новые чип-карточки стрелкой вниз. При этом следить за правильным расположением чип-карточек.
– Закрыть ванну. При этом ванна должна отчетливо защелкнуться.

4.8.2 Лампы низкого давления

ОПАСНО!

Опасность получения ожога от горячих ламп и поверхностей!

При замене ламп возможно получение ожога пальцев или рук.

– Выдержать достаточное время для остывания аппарата, прежде чем выполнять работы по техническому обслуживанию.

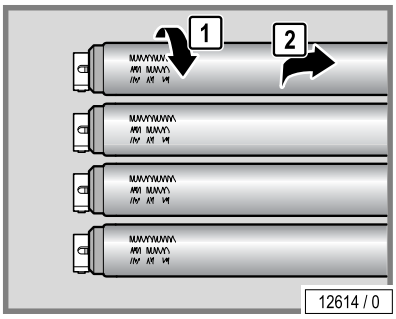

- Неисправные ультрафиолетовые лампы низкого давления должны незамедлительно заменяться.
- По истечении предписанного срока действия необходимо заменять весь набор ламп.

– Повернуть деталь на 90° и осторожно извлечь из патронов.

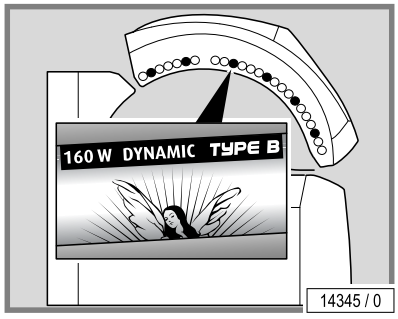

УКАЗАНИЕ:

В аппарате используются ультрафиолетовых лампы низкого давления с 2 различными длинами (TYPE A и TYPE B). При установке ламп следить за правильностью расположения.

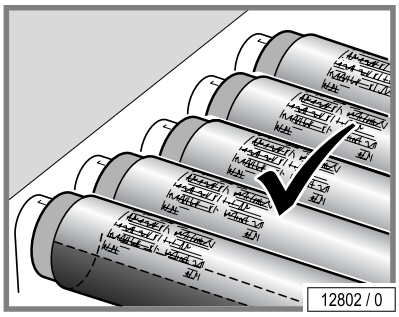

– Ультрафиолетовые лампы низкого давления имеют отражатель, направляющий световой поток наружу. Устанавливать лампы следует задней частью отражателя к аппарату.

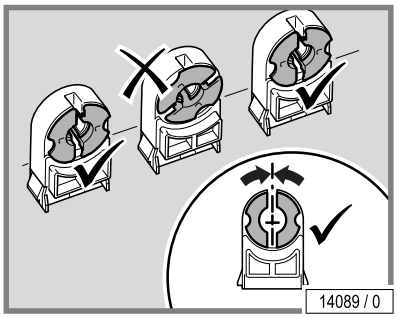

– Вставить штифты лампы сверху вертикально в патроны.

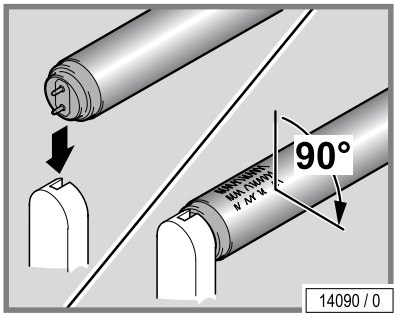

– Повернуть лампу на 90°.
Надпись на колбе лампы должна быть направлена наружу (т. е., к камере загара/к пользователю).

4.8.3 Стартер УФ-ламп низкого давления типа B для облучателя лица

- Неисправные стартеры незамедлительно заменять.

Неисправный стартер можно определить по почернению концов УФ-лампы низкого давления или отсутствию ее включения.

Долговечность УФ-лампы низкого давления, используемой с неисправным стартером, значительно понижается. Лампа теряет мощность, что может сопровождаться мерцанием.

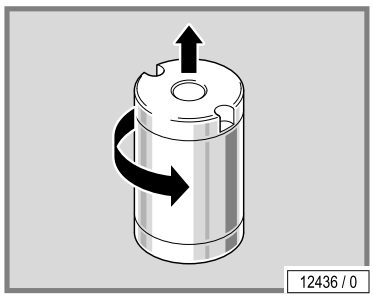

– Повернуть деталь на 90° и осторожно извлечь из патронов.

4.8.4 Лампы высокого давления и фильтрующие стекла

ОПАСНО!

Опасность получения ожога от горячих ламп и поверхностей!

При замене ламп и фильтрующих стекол, а также при очистке отражателей возможно получение ожога пальцев или рук.

– Выдержать достаточное время для остывания аппарата, прежде чем выполнять работы по техническому обслуживанию.

УФ-лампы высокого давления применяются в облучателях лица и плеч.

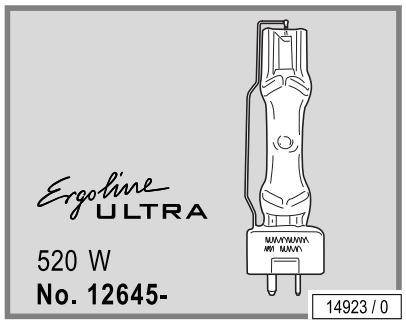

ОПАСНО!

Опасность пожара от перегретых ламп!

Лампы высокого давления недопустимого типа могут взорваться! Горячие осколки лампы могут привести к возгоранию других компонентов. Возможны также тяжелые и даже летальные травмы людей вследствие отравления дымом и получения ожогов от огня.

– Устанавливать только лампы высокого давления, предписанные производителем!
– Регулярно очищать внутреннее пространство аппарата – скопления пыли могут воспламениться!

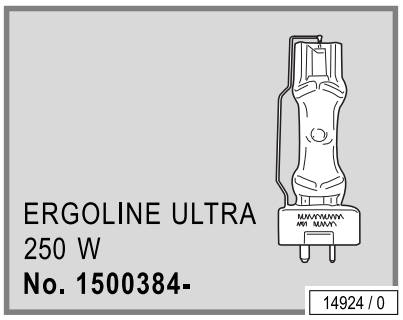

ВНИМАНИЕ!

Опасность перегрева вследствие установки неподходящих УФ-ламп высокого давления!

При установке неподходящих УФ-ламп высокого давления возникает опасность перегрева. Аппарат может выйти из строя.

– Запрещается менять местами УФ-лампы высокого давления облучателей плеч и лица!

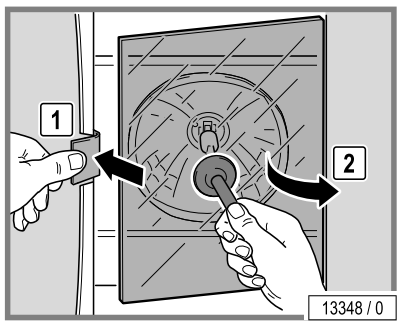

– Ослабить зажим.
– Приподнять фильтрующее стекло, вытянуть из направляющей и снять.

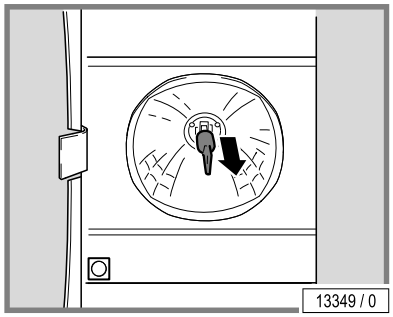

– Извлечь УФ-лампу.
– Очистить отражатель.

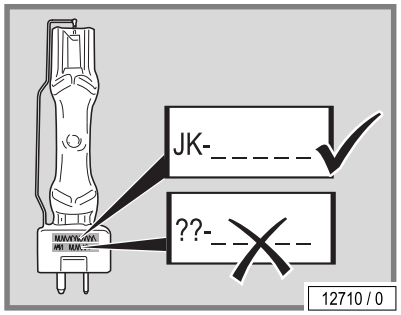

– Использовать только оригинальные ультрафиолетовые лампы!

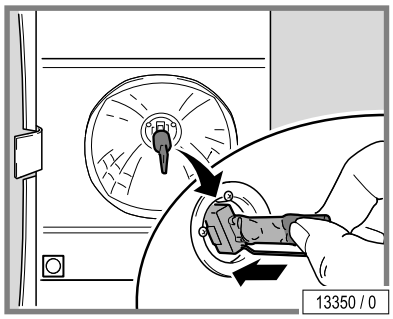

– За новые лампы браться только в разрешенной части.

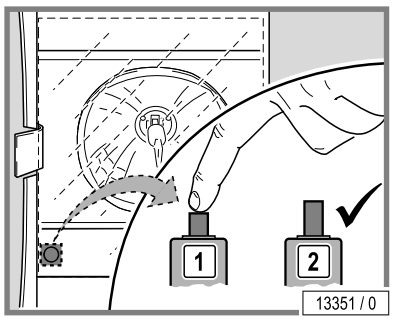

– Проверить работоспособность предохранительного выключателя. Выключатель находится в одном из углов отражателя и служит для выключения аппарата при неисправном фильтрующем стекле.
– Нажать выключатель.
Если кнопка выключателя возвращается в исходное состояние, он исправен.
– Установить фильтрующее стекло.

4.9 Очистка датчика

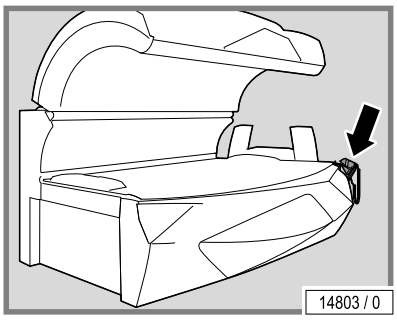

УКАЗАНИЕ:

Не распылять чистящее средство непосредственно на датчик!

Всегда извлекать датчик из базовой станции для очистки!

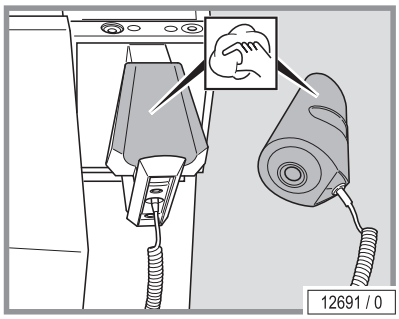

- Извлечь датчик из базовой станции.
- Протереть корпус датчика мягкой влажной тряпкой.
  См. отдельную инструкцию (№ для заказа 1010466).
- Вернуть датчик на базовую станцию

ВНИМАНИЕ!

Не протирать всухую – возможно возникновение царапин!

При несоблюдении данного требования утрачивают силу гарантийные обязательства.

- Для быстрой и гигиеничной чистки датчика и базовой станции используйте специально разработанное быстродействующее моющее средство.
- **Запрещается** использовать концентрированные дезинфицирующие средства и растворители (например, лизоформ, этиловый спирт или другие спиртосодержащие жидкости).

4.10 Очистка/замена ультрафиолетовых ламп в нижней части

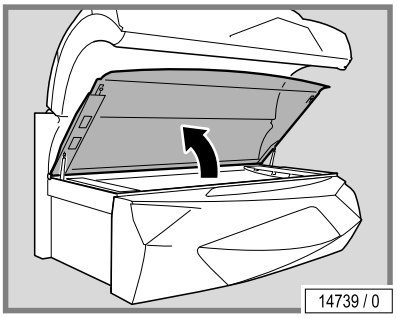

– Поднять стекло лежака, снять крышки ламп и промежуточное стекло: см. стр. 56.

Замена ламп: см. стр. 62.

Замер чип-карт: см. стр. 61.

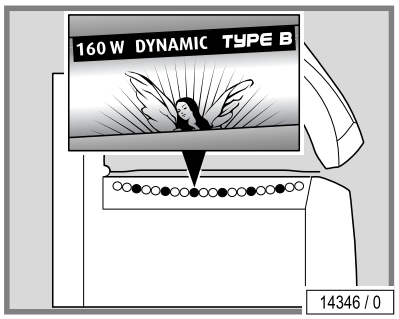

– При установке ламп следить за правильностью расположения.

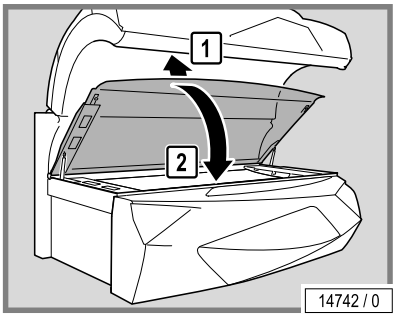

Сборка производится в обратной последовательности.

При сборке обратить внимание на следующее:

– При установке промежуточного стекла следить за тем, чтобы выемка находилась в ножной части.
– Приподнять стекло лежака немного больше, а затем закрыть.

4.11 Очистка/замена ультрафиолетовых ламп и фильтрующего стекла в боковой части

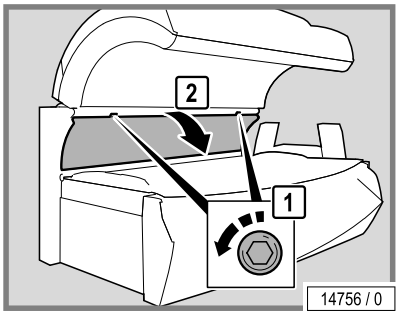

– Снятие стекла боковой части: см. стр. 58.

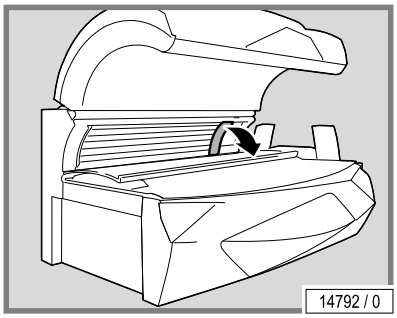

– Снять крышку лампы.

Замена ламп:
Ультрафиолетовые лампы низкого давления: см. стр. 62.
Ультрафиолетовые лампы высокого давления и фильтрующие стекла: см. стр. 64.

Замер чип-карт: см. стр. 61.

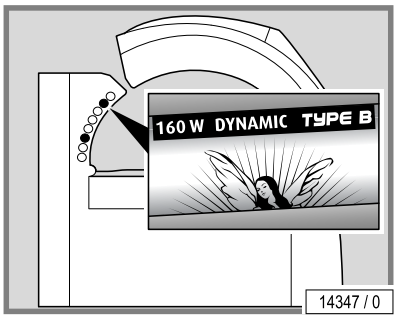

– При установке ламп следить за правильностью расположения.

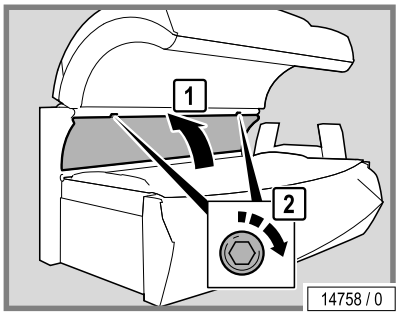

При сборке обратить внимание на следующее:

– Вкрутить и затянуть винты.

4.12 Очистка/замена ультрафиолетовых ламп и фильтрующих стекол в верхней части

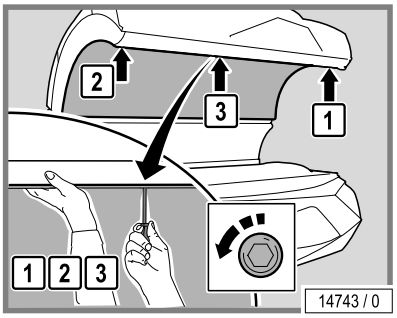

– Снятие стекла верхней части: см. стр. 57.

В верхней части находятся следующие компоненты, попадающие под план технического обслуживания:

- Ультрафиолетовые лампы низкого давления
- Лампы низкого давления
- Лампы низкого давления облучателя лица и стартеры для них
- Лампы высокого давления облучателя лица
- Фильтрующие стекла облучателя лица

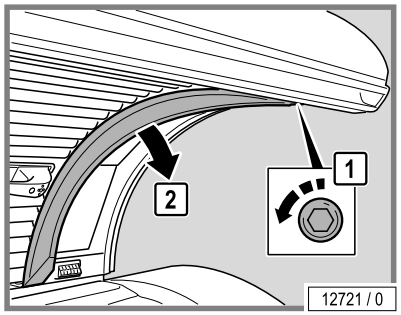

– Выкрутить винт и снять крышку лампы.

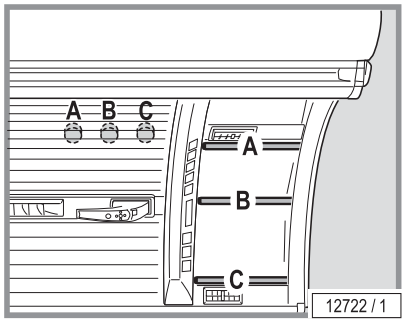

Для замены ультрафиолетовых ламп высокого давления сначала требуется снять ультрафиолетовые лампы низкого давления облучателя лица.

– Снять лампы.

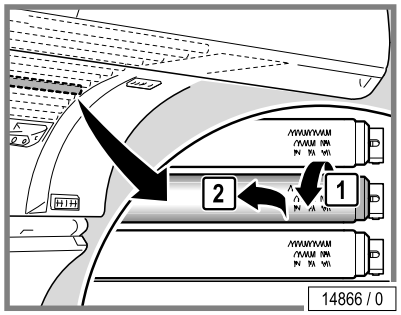

– Снять девятую сверху лампу низкого давления (верхняя часть), чтобы получить доступ к стартерам ламп низкого давления облучателя лица.

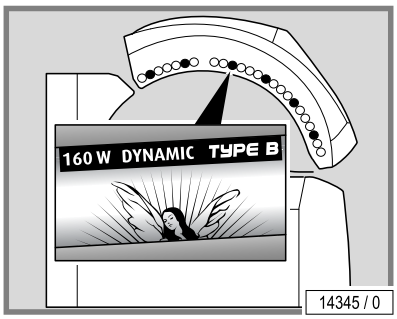

Замена ламп:
Ультрафиолетовые лампы низкого давления: см. стр. 62.
Ультрафиолетовые лампы высокого давления и фильтрующие стекла: см. стр. 64.

Замена стартеров: см. стр. 63.

Замер чип-карт: см. стр. 61.

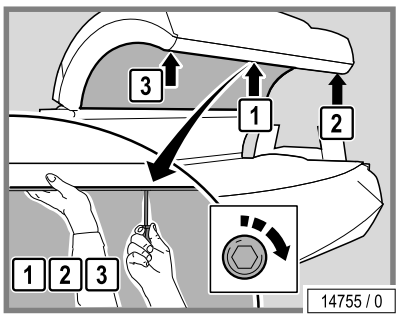

– Снова закрыть фиксаторы: сначала по центру, затем снаружи.

4.13 Очистка/замена ультрафиолетовых ламп и фильтрующих стекол в облучателе плеч

ОПАСНО!

Опасность получения ожога от горячих ламп и поверхностей!

При замене ламп и фильтрующих стекол, а также при очистке отражателей возможно получение ожога пальцев или рук.

– Выдержать достаточное время для остывания аппарата, прежде чем выполнять работы по техническому обслуживанию.

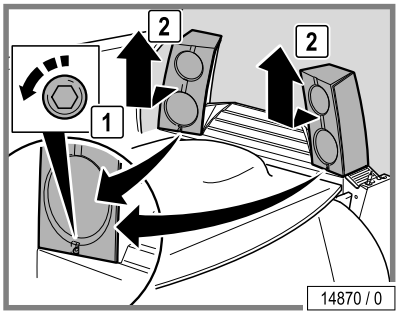

– Выкручивать по одному винту.
– Снять оба корпуса и аккуратно отложить в сторону.

Замена ультрафиолетовых ламп высокого давления: см. стр. 64.

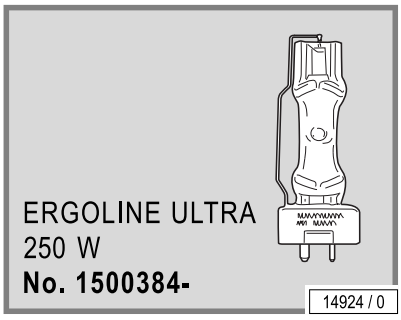

ВНИМАНИЕ!

Опасность перегрева вследствие установки неподходящих УФ-ламп высокого давления!

При установке неподходящих УФ-ламп высокого давления возникает опасность перегрева. Аппарат может выйти из строя.

– В облучатели плеч разрешается устанавливать только УФ-лампы высокого давления Ergoline ULTRA (1500384-..).

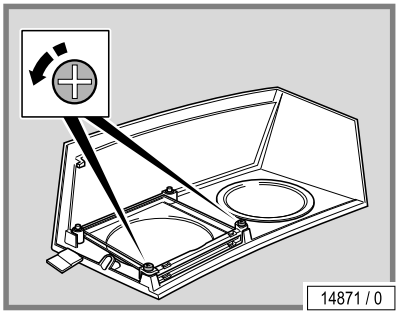

Каждая лампа высокого давления в облучателе плеч оснащена 2 разными фильтрующими стеклами. Оба фильтрующих стекла закреплены внутри корпуса.

– Выкрутить болты.

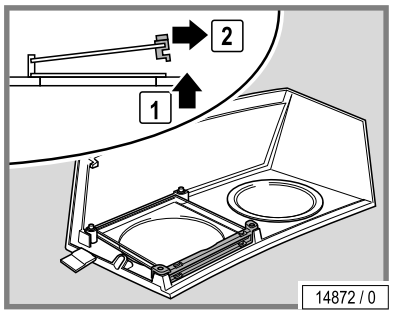

– Приподнять верхнее фильтрующее стекло с помощью присоса.
– Снять держатель.

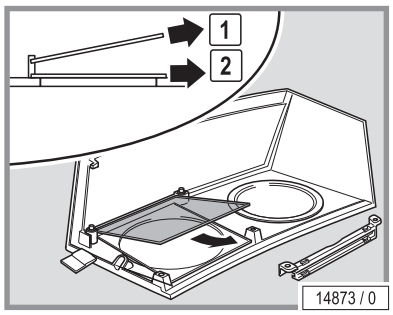

– Снять оба фильтрующих стекла присосом.

ВНИМАНИЕ!

Не путать местами фильтрующие стекла.

Облучатель плеч оснащен различными фильтрующими стеклами.
a) Ultra Performance 912 (синее), № для заказа 1500635-..
b) без покрытия, № для заказа 1500160-..

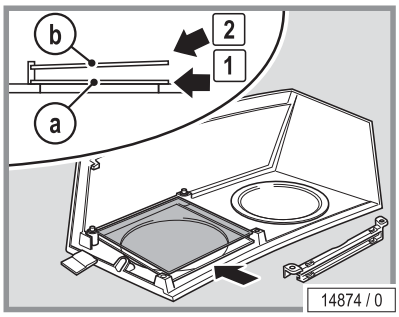

– Установить фильтрующие стекла, соблюдая правильную последовательность.

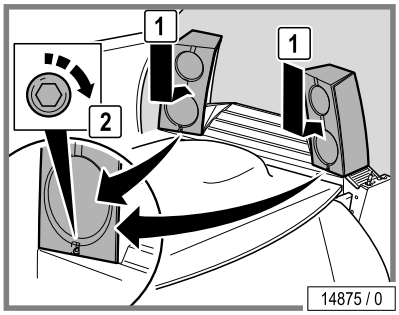

Сборка производится в обратной последовательности.

4.14 Очистка фильтров в нижней части

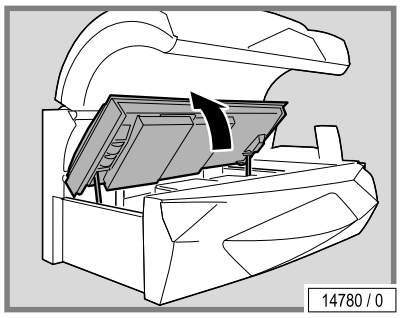

– Открыть ванну: см. стр. 59.

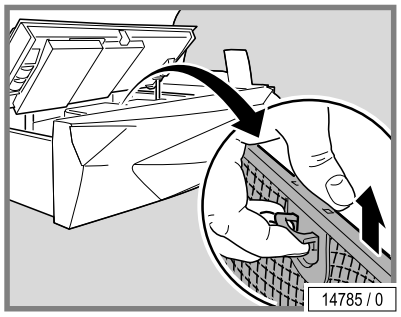

– Снять фильтр.

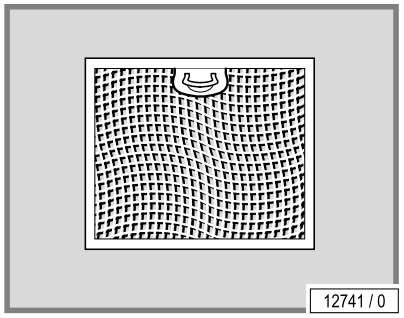

– Очистить фильтры сухим или влажным способом.

  Сухая очистка: пылесосом (в зависимости от степени загрязнения)
  Влажная очистка: водой с моющим средством, в том числе в посудомоечной машине

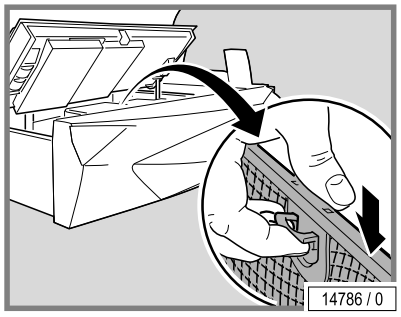

ВНИМАНИЕ!

Возможно повреждение аппарата влагой!

Устанавливаемые очищенные фильтры должны быть сухими.

– Очищенные и высушенные фильтры установить на место.
– Закрыть ванну. При этом ванна должна отчетливо защелкнуться.

4.15 Очистка фильтровых прокладок в верхней части

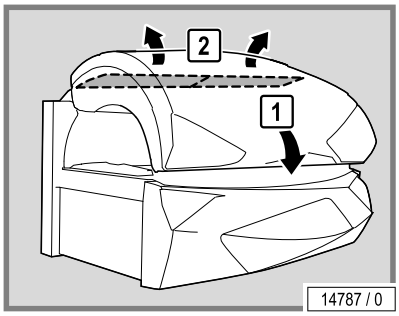

– При необходимости накрыть верхнюю часть для защиты лака от царапин.
– Снять фильтровые прокладки с задней стороны верхней части.

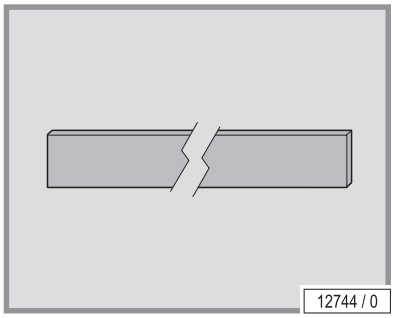

– Очистить фильтровые прокладки сухим или влажным способом или заменить на новые.

  Сухая очистка: пылесосом (в зависимости от степени загрязнения)
  Влажная очистка: водой с моющим средством.
– **Не мыть в посудомоечной машине!**

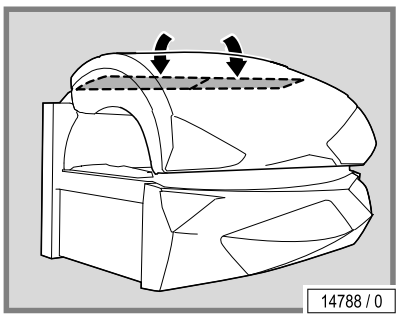

ВНИМАНИЕ!

Возможно повреждение аппарата влагой!

Устанавливаемые очищенные фильтры должны быть сухими.

– Очищенные и высушенные фильтровые прокладки установить на место.

4.16 Кондиционер: опорожнение бачка для конденсата и очистка фильтра

ВНИМАНИЕ!

Возможно повреждение аппарата из-за загрязненных фильтров/ребер радиатора!

Регулярно проверять и при необходимости очищать фильтрующие решетки и ребра радиатора на модуле кондиционера.

Для очистки ребер радиатора рекомендуем использовать специальную щетку для чистки пластин, № арт. 15720470.

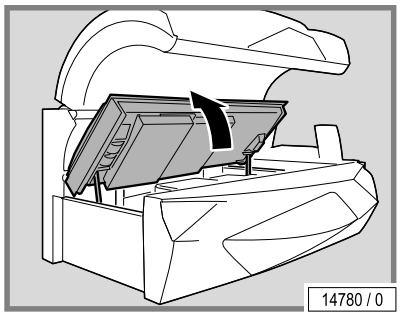

– Открыть ванну: см. стр. 59.

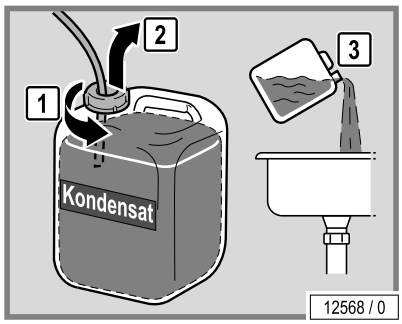

– Извлечь бачок для конденсата.
– Отсоединить шланг от бачка для конденсата.
– Опорожнить бачок для конденсата.

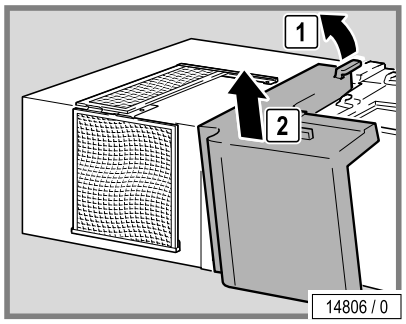

– Снять крышку.

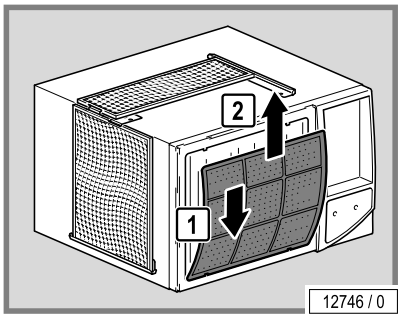

– Снять фильтр с крепления.

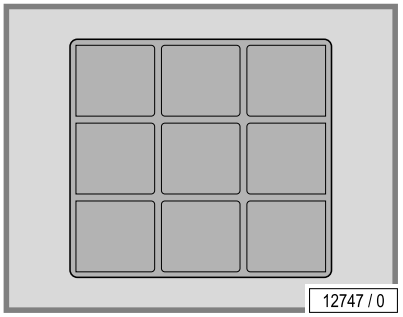

– Очистить фильтры сухим или влажным способом.

  Сухая очистка: пылесосом (в зависимости от степени загрязнения)
  Влажная очистка: водой с моющим средством.

– **Не мыть в посудомоечной машине!**

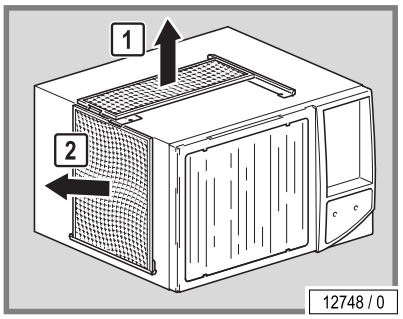

– Снять фильтр с крепления.

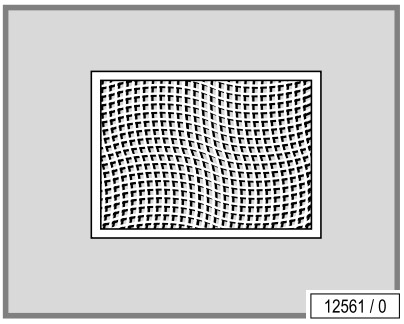

– Очистить фильтры сухим или влажным способом.

  Сухая очистка: пылесосом (в зависимости от степени загрязнения)
  Влажная очистка: водой с моющим средством, в том числе в посудомоечной машине

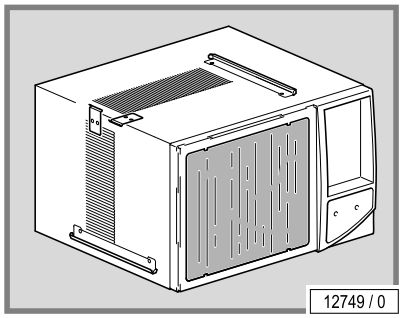

– Загрязненные ребра радиатора очистить специальной щеткой.

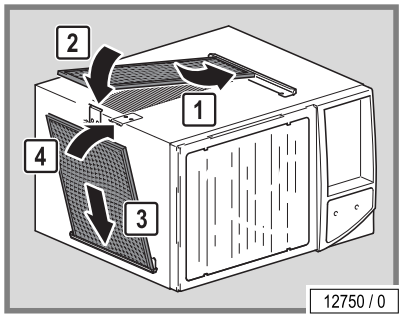

ВНИМАНИЕ!

Возможно повреждение аппарата влагой!

Устанавливаемые очищенные фильтры должны быть сухими.

– Очищенные и высушенные фильтры установить на место.
– Обеспечить правильность посадки фильтров в креплениях.

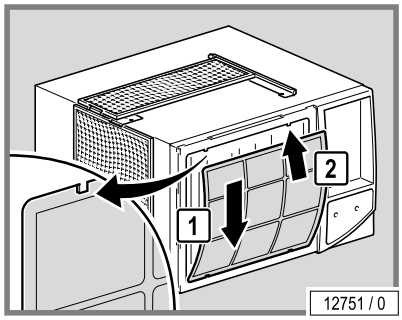

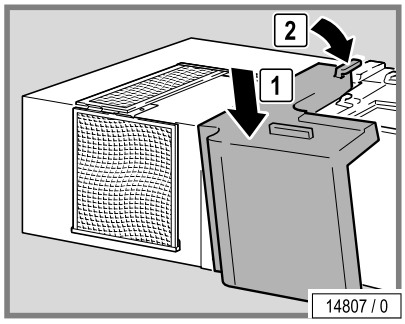

– Установить крышку.

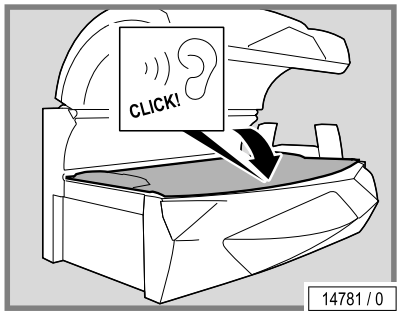

– Подсоединить шланг к бачку для конденсата.
– Установить бачок для конденсата на место.
– Закрыть ванну. При этом ванна должна отчетливо защелкнуться.

4.17 Техобслуживание AQUA / AROMA SYSTEM

При пользовании функцией AQUA SYSTEM в камере солярия распыляется AQUA SOLAR WITH SKIN+ ADDITIVE (см. брошюру 'PRODUKT-INFORMATION AQUA SYSTEM', № для заказа 1011201-..).

ОПАСНО!

Опасность для здоровья ваших клиентов!

Под действием загрязненной бактериями воды у пользователей аппаратом возможно появление кожной сыпи и другие аллергические реакции!

- Поэтому запрещается наливать водопроводную воду и другие жидкости в канистры AQUA SYSTEM.
- Для замены канистр AQUA SYSTEM используйте только оригинальные канистры.
- Не заливать остатки из использованной канистры в новую канистру!
- Соблюдайте указанную максимальную температуру при транспортировке и хранении.
- Соблюдайте срок хранения канистры.

В систему AQUA / AROMA SYSTEM входят также ароматы в вариациях запаха ‘HEAVEN’, распределяемые посредством распылителей в секции головы, а также в кабине.

В качестве альтернативы имеются другие сопла. Дополнительную информацию можно получить в компании JK-International GmbH, отдел JK-Licht (см. стр. 2).

4.17.1 Замена контейнера AROMA

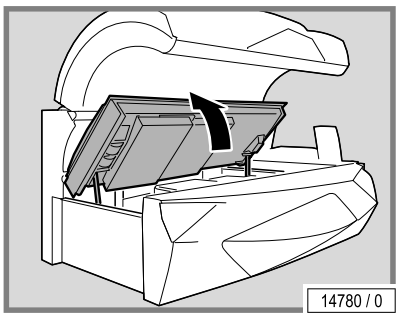

– Открыть ванну: см. стр. 59.

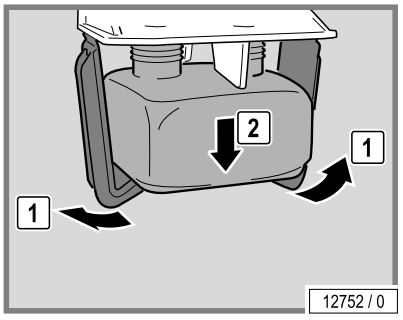

– Извлечь контейнер AROMA.

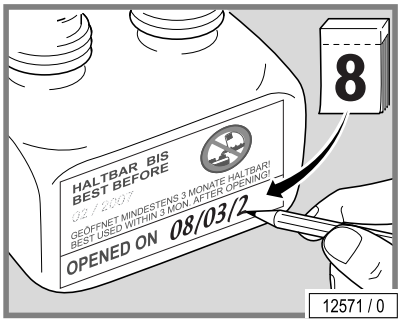

– Открутить крышку нового бачка.
– Указать на бачке текущую дату.

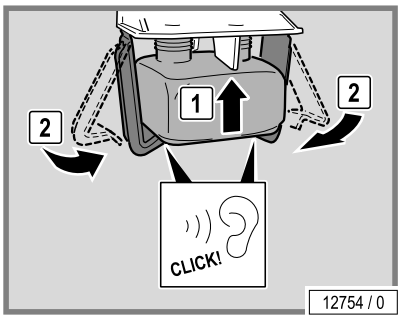

– Установить новый бачок в держатель.
– Закрыть ванну. При этом ванна должна отчетливо защелкнуться.

4.17.2 Замена канистры AQUA SYSTEM

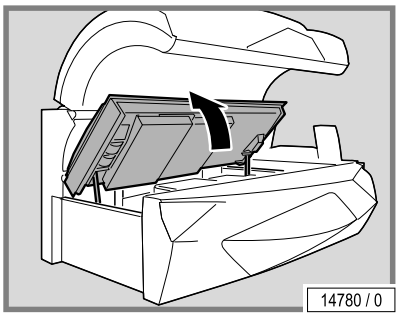

– Открыть ванну: см. стр. 59.

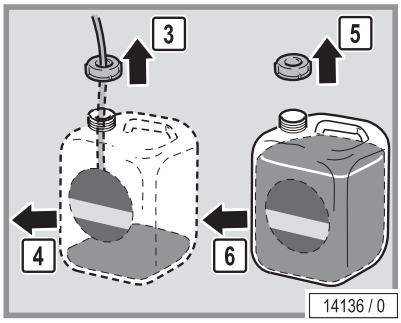

– Извлечь канистру.
– Открутить крышку новой канистры.
– Снять крышку со шлангом со старой канистры.

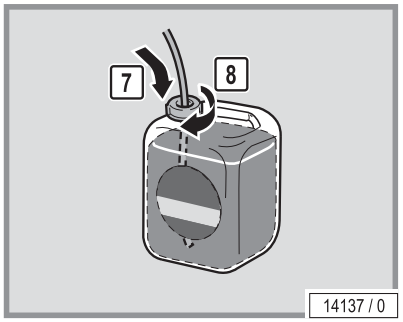

– Прикрутить крышку со шлангом к новой канистре.
– Вставить шланг таким образом, чтобы он касался дна канистры.
– Установить канистру в аппарат.
– Закрыть ванну. При этом ванна должна отчетливо защелкнуться.

Деаэрация

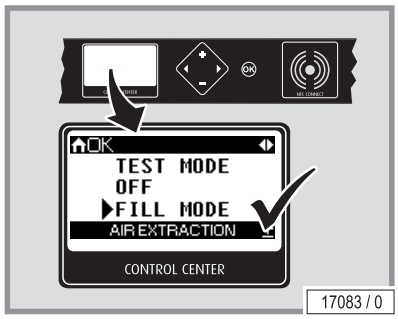

УКАЗАНИЕ:

Для удаления воздуха требуется доступ к 'Professional Setup Manager' в центре управления.

– Перейти в 'Professional Setup Manager'
– В меню 'AQUA FRESH AROMA' включить режим заполнения.

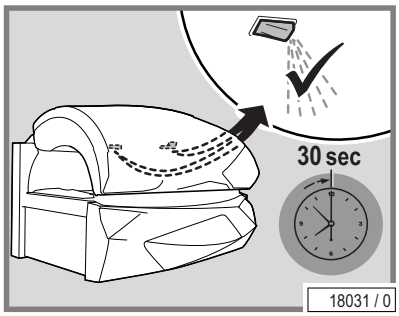

– Закрыть верхнюю часть.

Из системы будет удаляться воздух в течение 30 секунд. В это время из сопел выходит жидкость AQUA SYSTEM.

– После этого проверить AQUA SYSTEM в режиме тестирования. В режиме тестирования сопла производят распыление в течение 3 секунд. Если этого не происходит, повторить удаление воздуха.

4.18 Очистка отверстий для впуска воздуха

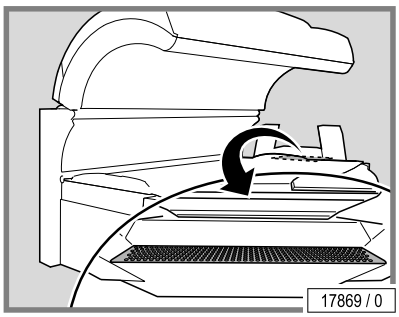

Для удаление частиц пыли использовать пылесос.

– Пропылесосить отверстия для впуска воздуха.

5 Технические характеристики

5.1 Мощность, параметры подключения и уровень шума

SONNENENGEL DUO 1400			
Номинальная потребляемая мощность с Climatronic:	17800 Вт		
Номинальная частота:	50 Гц		
Номинальное напряжение:	400-415 В 3N~		230-240 В ~3
Предохранители:	3 x 35 A (инерц.)	или	3 x 50 A (инерц.)
Соединительный кабель:	H05VV-F 5G 4 мм² Комплект поставки		H05VV-F 4G 10 мм²
Уровень шума на расстоянии 1 м от аппарата:	62,9 дБ(A)		
Уровень шума в аппарате:	<70 дБ(A)		
Нагрузка на стекло лежака:	не более 135 кг		
Масса:	705 кг		

5.2 Габаритные размеры

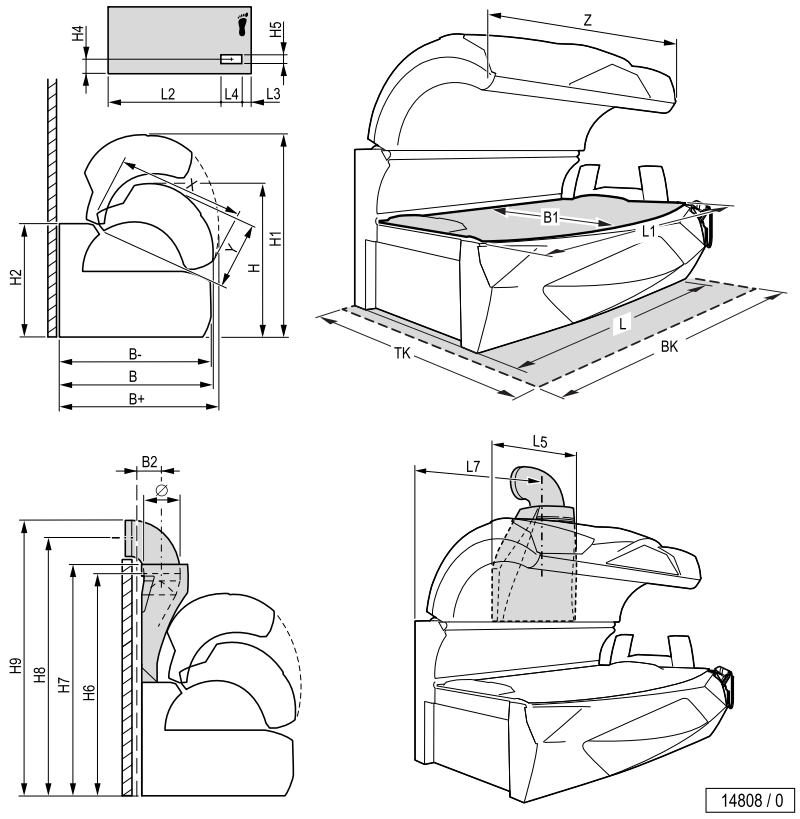

B+ =	1545 мм	H =	1491 мм
B =	1521 мм	H1 =	1955 мм
B- =	1516 мм	H2 =	1106 мм
B1 =	953 мм	H4 =	450 мм
B2 =	205 мм	H5 =	56 мм
L =	2380 мм	H6 =	1879 мм
L1 =	2200 мм	H7 =	2002 мм
L2 =	1756 мм	H8 =	2215 мм
L3 =	235 мм	H9 =	2360 мм
L4 =	243 мм	Ø =	300 мм
L5 =	867 мм	BK =	2500 мм
L7 =	1120 мм	TK =	2300 мм
X =	1277 мм		
Y =	712 мм		
Z =	2240 мм		

5.3 Ламповое оборудование

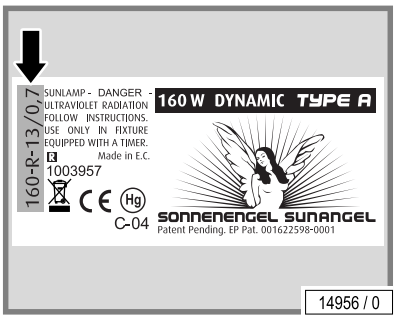

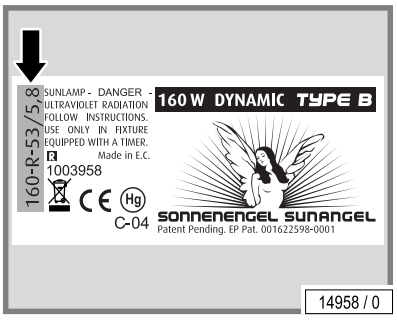

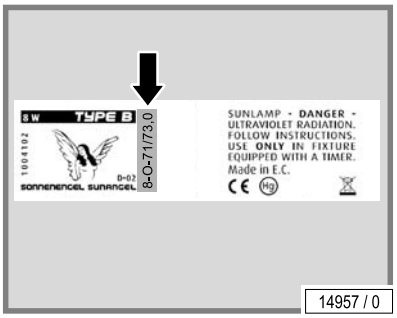

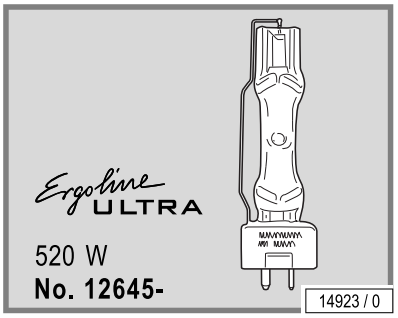

Используемые ультрафиолетовые лампы представляют собой широкополосные излучатели, которые могут работать с различной мощностью (240-520 Вт).

5.3.1 SONNENENGEL DUO 1400

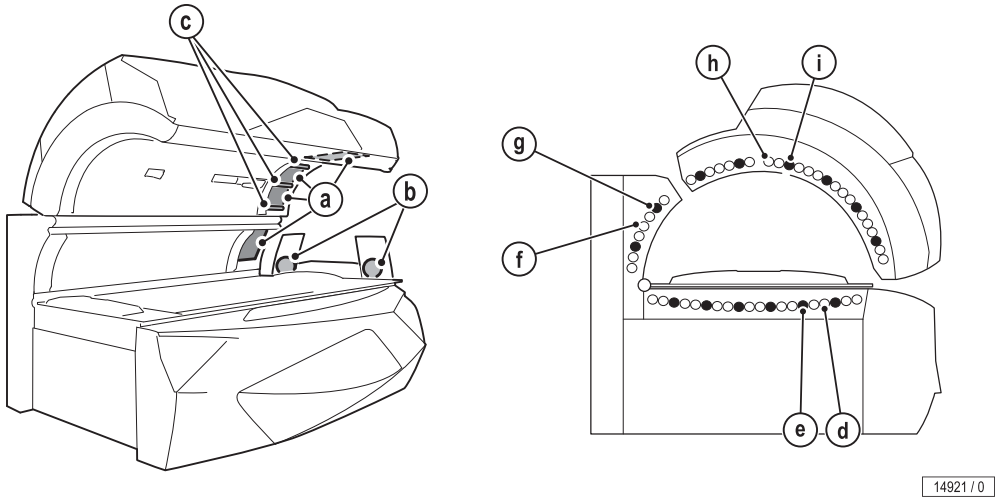

Ламповое оборудование для УФ типа 2

	Количество	Наименование	Длина	Мощность	Устройство управления	Номер для заказа
a)	4	Ультрафиолетовые лампы высокого давления Ergoline ultra		520 Вт	420 Вт / 360 Вт / 260 Вт / 0 Вт	12645-..
	4	Фильтрующие стекла ULTRA PERFORMANCE 862				1004204-..
b)	2	Ультрафиолетовые лампы высокого давления Ergoline ultra		250 Вт	250 Вт / 0 Вт	1500384-..
	2	Фильтрующие стекла ULTRA PERFORMANCE 912 (синего цвета)				1500635-..
	2	Фильтрующие стекла без покрытия				1500160-..
c)	3	Ультрафиолетовые лампы низкого давления SONNENENGEL / SUNANGEL, ТИП B 8 Вт	0,31 м	8 Вт	8 Вт / 0 Вт	1004102-..
	3	Стартеры S10 (5-65 Вт)				10047-..
d)	14	Ультрафиолетовые лампы низкого давления SONNENENGEL / SUNANGEL 160 Вт DYNAMIC, ТИП A	1,75 м	160 Вт	80-200 Вт	1003957-..
e)	6	Ультрафиолетовые лампы низкого давления SONNENENGEL / SUNANGEL 160 Вт DYNAMIC, ТИП B	1,74 м	160 Вт	80-200 Вт	1003958-..
f)	6	Ультрафиолетовые лампы низкого давления SONNENENGEL / SUNANGEL 160 Вт DYNAMIC, ТИП A	1,75 м	160 Вт	80-200 Вт	1003957-..
g)	2	Ультрафиолетовые лампы низкого давления SONNENENGEL / SUNANGEL 160 Вт DYNAMIC, ТИП B	1,74 м	160 Вт	80-200 Вт	1003958-..
h)	18	Ультрафиолетовые лампы низкого давления SONNENENGEL / SUNANGEL 160 Вт DYNAMIC, ТИП A	1,75 м	160 Вт	80-200 Вт	1003957-..
i)	6	Ультрафиолетовые лампы низкого давления SONNENENGEL / SUNANGEL 160 Вт DYNAMIC, ТИП B	1,74 м	160 Вт	80-200 Вт	1003958-..

5.4 Запасные детали и принадлежности

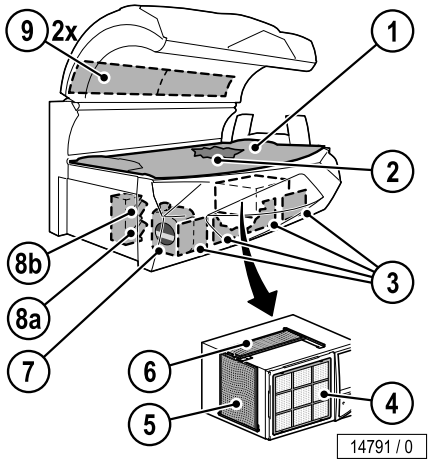

	Количество	Наименование	Номер для заказа
1	1	Стекло лежака	1013558-..
2	1	Промежуточное стекло	1500339-..
3	4	Фильтр	52104-..
4	1	Фильтр	–
5	1	Фильтр	51937-..
6	1	Фильтр	55567-..
7	1	AQUA SYSTEM, 6000 мл	1010506-..
8	1	AROMA, 100 мл	
a)		HEAVEN	1004695-..
b)		HEAVEN	1004695-..
9	2	Фильтр	843150-..
	1	Защитные очки	84592-..
	1	MP3-кабель	1001855-..
	1	Чип-карточка комплекта ламп, тип A	1004646-..
	1	Чип-карточка комплекта ламп, тип B	1004647-..

6 Приложение

6.1 Программно-временные устройства управления JK

В аппаратах серии SONNENENGEL могут применяться следующие монетоприемники/системы программно-временного управления:

MCS III plus
№ для заказа: 500000456

Studiopilot
№ для заказа: 34009900

6.2 Диапазон ключа эквивалентности

Пример расчета диапазона ключа эквивалентности (1), см. наклейку лампового оборудования:

Если ключ эквивалентности лампы, которой был оснащен аппарат во время проверки типа, имеет вид

100–R–47/3,2

диапазон ключа эквивалентности, который должен быть нанесен на аппарат, рассчитывается следующим образом:

Нижнее значение диапазона X: 0,75 x 47 = 35,25

Нижнее значение диапазона Y: 0,85 x 3,2 = 2,72

Верхнее значение диапазона Y: 1,15 x 3,2 = 3,68

X округляется до следующего целого числа, Y округляется до первого десятичного знака после запятой. Таким образом диапазон ключа эквивалентности для люминесцентных ламп имеет вид:

100–R–(35-47)/(2,7-3,7)

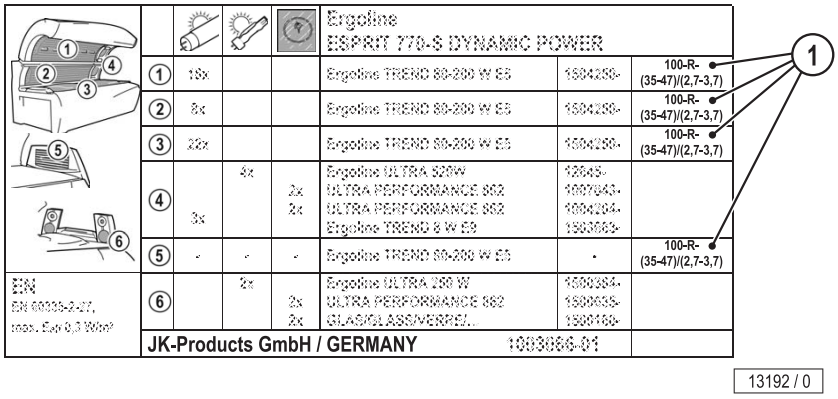

13192 / 0

6.2.1 Описание ключа эквивалентности для ультрафиолетовых люминесцентных ламп

Ключ эквивалентности для ультрафиолетовых люминесцентных ламп, использующихся в соляриях, подробно описан в МЭК 61228, а также нанесен на лампу в легко считываемой и надежной форме. Его описание приводится далее.

Структура ключа эквивалентности:

Мощность ВТ–ключ типа отражателя–ключ УФ.

В ключе эквивалентности должны использоваться следующие ключи типа отражателя:

O для ламп без отражателя;

B для ламп с широким углом отражателя $\alpha > 230°$;

N для ламп с узким углом отражателя $\alpha < 200°$;

R для ламп со стандартным углом отражателя $200° \leq \alpha \leq 230°$.

В ключе эквивалентности должны использоваться следующие ключи УФ:

Ключ УФ = X/Y;

X = полная эритимическая интенсивность УФ-облучения в диапазоне от 250 нм до 400 нм;

Y = отношение интенсивности УФ-облучения, не вызывающего рака кожи (меланому) $\leq$ 320 нм и > 320 нм.

X указывается в мВт/м² и округляется до следующего целого числа, Y округляется до первого десятичного знака после запятой. Эффективные значения действительны для расстояния 25 см и при условии оптимальной интенсивности УФ-облучения.

Примечание

Пример ключа эквивалентности приводится ниже:

- Лампа 100 Вт с отражателем, угол которого равен 220°
- Эритимическая интенсивность УФ-облучения (250 нм - 400 нм) = 47 мВт/м²
- Интенсивность коротковолнового УФ-облучения, эффективного по NMSC ($\leq$ 320 нм) = 61 мВт/м²
- Интенсивность длинноволнового УФ-облучения, эффективного по NMSC (> 320 нм) = 19 мВт/м²
- Ключ эквивалентности для ламп: 100–R–47/3,2

7 Алфавитный указатель

В

Bluetooth® 44

А

Акриловое стекло (указания по пользованию изделием) 52
Акриловое стекло (уход) 49
Аллергии 31

Б

Безопасность 16

В

Ввод в эксплуатацию 18
Вентиляция 16
Включение режима загара 43
Время работы аппарата 18
Вторичная переработка 19
Вывод из эксплуатации 19
Вытяжная вентиляция 16

Г

Габаритные размеры 82
Гарантийные обязательства 26

Д

Датчик 12
  очистка 66
Дети 11
Диапазон ключа эквивалентности 86
Длительность принятия загара 14
Душ 31

З

Заболевания 31
Замена канистры AQUA SYSTEM 79
Замена контейнера AROMA 78
Замена ламп 60
Замена ламп низкого давления 62
Замена стартеров 63
Замена чип-карточек 61
Запасные части 52
  Номера для заказа 85
Защита от копирования 20
Защитные очки 11
Зуд 31

И

Измерение 41
Измерение не выполнено 42
Инструкция по принятию загара 11
Использование по назначению 8

К

Квалификация персонала 15
Коды ошибок 48
Комплект поставки 15, 27
Контактные линзы 31
Косметика 11

Л

Ламповое оборудование 83
Лампы 8
Лампы высокого давления, пожароопасность 64

M

Макияж 31
Медикаменты 31
Место установки 17
Монтаж 15
Мощность 81
Музыка в формате MP3 20

H

Настройки при пуске 43
Неисправности 48
Номера для заказа 83, 85
Нормы и правила 20

O

Обзор мест техобслуживания 52
Обзор органов управления 33
Обзор очистки 50
Облучатели лица
- Очистка/замена 69
- Периодичность техобслуживания 52

Обязанности потребителя 15
Ограничения 11
Ограничения по использованию 10
Опасность травмирования 31
Описание 28
Описание аппарата 28
Опорожнение бачка для конденсата 75
Определения 6
Отверстия для впуска воздуха 80
Открывание ванны 59
Очистка 47, 48
- Кондиционер 75
- Лампы, фильтрующие стекла 49
- Фильтр 73
- Фильтр кондиционера 75
- Фильтровые прокладки 74

Очистка/замена ультрафиолетовых ламп
- Боковая часть 67
- Облучатели плеч 71

Очистка/замена ультрафиолетовых ламп в нижней части 67

П

Параметры подключения 81
Периодичность очистки 50
Пластмассовые поверхности (уход) 49
Подключение MP3-плейера 46
Подключение к электросети 16
Подростки 8, 31
Подъем стекла верхней части 57
Подъем стекла лежака 56
Право на воспроизведение 20
Предвиденное использование не по назначению 9
Предохранительное устройство 26
Принадлежности 29, 85
Программно-временное устройство управления 18

Р

Рабочая высота 17
Рабочая индикация 39
Размеры 82
Размещение 15

С

Светочувствительность 31
Сервисная служба 2
Сервисный комплект 55
Сетевая вилка 16
Символы 7
Снятие стекла боковой части 58
Солнечный ожог 31
Стартеры 83
Стекло лежака
- Допустимая нагрузка 81

Т

Техника безопасности при выполнении работ технического обслуживания 47
Технические характеристики 81
Техническое обслуживание 47, 51
Техобслуживание AQUA / AROMA SYSTEM 78
Тип кожи 13
Травмы глаз 31
Транспортировка 15

У

Указания по технике безопасности
- общие указания по технике безопасности 15
- Указания по технике безопасности для аппарата 10

Ультрафиолетовые лампы
- Номинальная мощность 83
- Ступени мощности 83
- Устройство управления 83

Упаковка 19
Уровень шума 81
Утилизация 19
Уход 48

Ф

Фильтр
- Очистка 73, 74
- Периодичность очистки 50

Фильтрующие стекла 64
- Очистка/замена 67, 69, 71
- Периодичность техобслуживания 52

Функции 37

Х

Хранение..... 19

Ц

Центр управления..... 34

Ч

Чувствительность кожи..... 13

Э

Экспорт 20

1018803

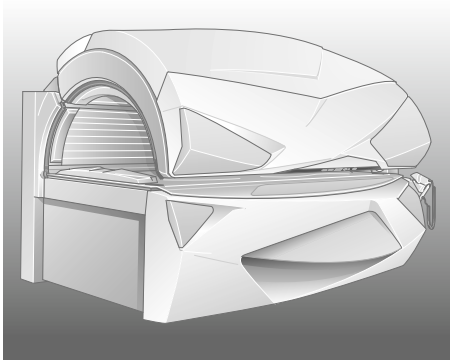

SONNENENGEL DUO 1400
SUNANGEL DUO 1400

JK-INTERNATIONAL GMBH
Koehlershohner Strasse
53578 Windhagen/GERMANY
Phone: +49 (0) 2224/818-0
Fax: +49 (0) 2224/818-500
Internet: www.ergoline-sonnenengel.de
www.ergoline-sunangel.com
E-Mail: info@ergoline.de