ESPRIT SERIES

# Руководство по эксплуатации

Ergoline

Ergoline

# Руководство по эксплуатации

RUS

1002466-00- / ru / 02.2007

## ESPRIT 770 DYNAMIC POWER
## ESPRIT 770 DYNAMIC POWER IQ

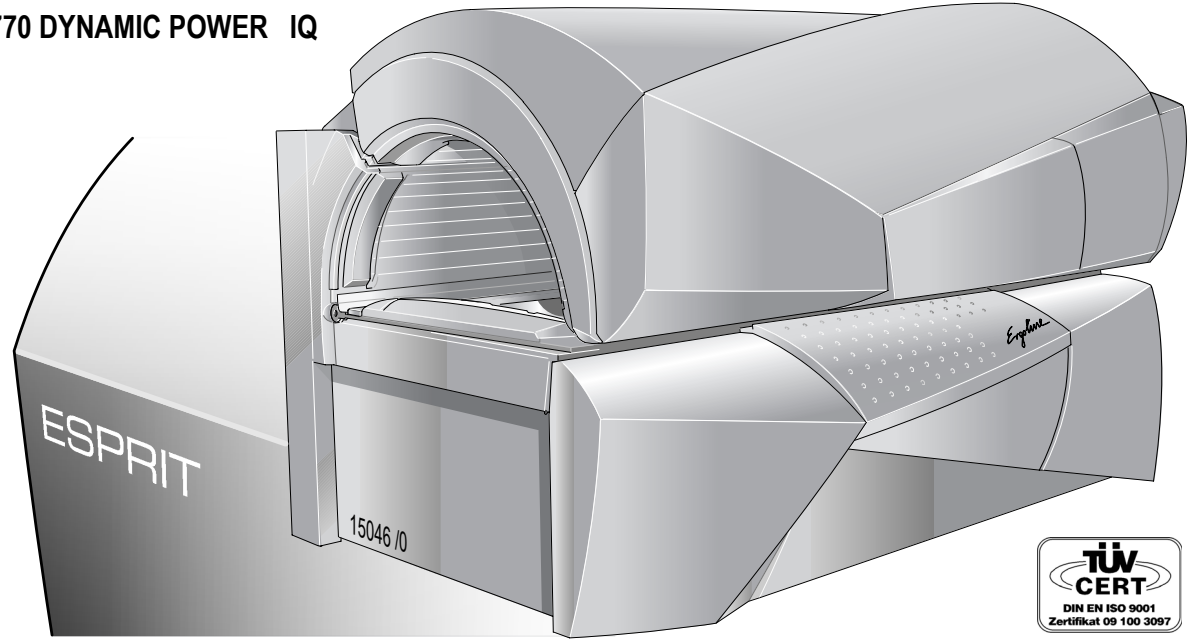


TÜV CERT
DIN EN ISO 9001
Zertifikat 09 100 3097

- ☐ ESPRIT 770 DYNAMIC POWER
- ☐ ESPRIT 770 DYNAMIC POWER CLIMATRONIC
- ☐ ESPRIT 770 DYNAMIC POWER CLIMATRONIC IQ

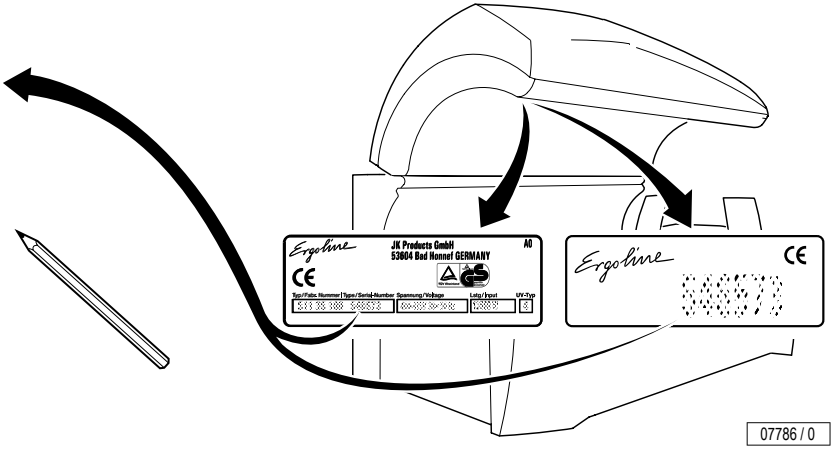

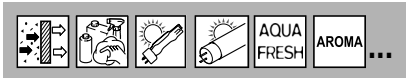



**JK-Global Service GmbH**
Rottbitzer Straße 69
53604 Bad Honnef (Rottbitze)
GERMANY

● ☎+49 (0) 22 24 / 818-861
+49 (0) 22 24 / 818-205
E-Mail:
service@jk-globalservice.de

**JK-Licht GmbH**
Eduard-Rhein-Str. 3
53639 Königswinter
GERMANY

▲ ☎+49 (0) 22 44 / 9239-0
+49 (0) 22 44 / 9239-24

**JK-Products GmbH**
Köhlershohner Straße
53578 Windhagen
GERMANY

☎+49 (0) 22 24 / 818-140
+49 (0) 22 24 / 818-166

# Уважаемый покупатель!

Приобретя изделие фирмы Ergoline, вы выбрали надежный в эксплуатации аппарат высокого технического стандарта. Ваш аппарат изготовлен нами с максимальной тщательностью и точностью и подвергнут многочисленным операциям по контролю качества и техники безопасности, чтобы обеспечить его безотказную и надежную работу. Но вы сами можете внести существенный вклад в то, чтобы вы в течение длительного времени были удовлетворены вашим аппаратом. Если вы будете соблюдать советы и указания, приведенные в инструкции по эксплуатации, то ваш аппарат доставит вам много радости и удовольствия.

При запросах мы с удовольствием предоставим вам консультативную помощь.[1)]

Ваша

**JK-Sales GmbH**

- Прочтите и соблюдайте положения данной инструкции по эксплуатации. Вы избежите несчастных случаев и обеспечите исправную и надежную работу вашего аппарата.
- Соблюдайте также общие законодательные и другие правила и предписания, в том числе и страны потребителя, а также действующие законы по охране окружающей среды!
- Всегда должны выполняться положения местных отраслевых организаций по страхованию от несчастных случаев на производстве и других контролирующих органов.

1) ☎+49 (0) 2224/ 818-0 🗐 +49 (0) 2224/ 818-116

**Оглавление**

**Общие сведения и указания по технике безопасности**

**Рекомендуемые длительности принятия загара**

**Описание**

**Пользование**

**Обслуживание**

**Технические характеристики/приложение**

**Предметный указатель**

# Оглавление


## Общие сведения и указания по технике безопасности

Как пользоваться инструкцией по эксплуатации . . . . . 8
Значение символов . . . . . 9
Использование по назначению . . . . . 13
Указания по технике безопасности для потребителя . . . . . 14
Указания по технике безопасности для пользователя . . . . . 16
Нормы и правила . . . . . 18
Экспорт . . . . . 18
Информация для потребителя . . . . . 18
Сведения по охране окружающей среды . . . . . 20
Гарантия изготовителя . . . . . 21

## Рекомендуемые длительности принятия загара

Как правильно принимать загар . . . . . 22
Символы таблицы режимов загара . . . . . 23
ESPRIT 770 DYNAMIC POWER . . . . . 24
ESPRIT 770 DYNAMIC POWER IQ (максимальный режим) . . . . . 25
ESPRIT 770 DYNAMIC POWER IQ (автоматический режим) . . . . . 26

## Описание

Оборудование аппарата . . . . . 27
Описание серии ESPRIT . . . . . 28
Принадлежности . . . . . 29

## Пользование

Обзор органов управления . . . . . 30
Клавиши управления и блок индикации . . . . . 31
Управление аппаратом / навигация . . . . . 32
Структура управления . . . . . 33
Пуск аппаратов серии ESPRIT (кроме ESPRIT IQ) . . . . . 34
Пуск ESPRIT IQ . . . . . 35
Включение и выключение ультрафиолетовых ламп при принятии загара . . . . . 40
Регулировка облучателей лица . . . . . 42
Включение и выключение облучателей плеч . . . . . 45
Climatronic – регулировка температуры . . . . . 47
Регулировка охлаждения тела . . . . . 49
Регулировка охлаждения лица . . . . . 51
Активация импульса AQUA FRESH . . . . . 53
Включение и выключение комфортной программы AQUA FRESH 54
Включение и выключение распылителя для головы AQUA FRESH. 56
Включение и выключение распылителя для тела AQUA FRESH . 58
Включение и выключение AROMA . . . . . 60
Voice Guide . . . . . 62
Выбор аудиосистемы . . . . . 64
Регулировка громкости . . . . . 65

Подключение MP3-плейера . . . . . 69

## Обслуживание

Указания по технике безопасности для обслуживания и ухода за аппаратом . . . . . 71

Выключить напряжение питания аппарата и заблокировать его от повторного включения . . . . . 72

Неисправности . . . . . 73

Очистка . . . . . 75

Фильтры и фильтровые прокладки . . . . . 76

AQUA FRESH . . . . . 78

Датчик: калибровка . . . . . 81

Ультрафиолетовые лампы: периодичность замены . . . . . 82

Акриловые стекла: периодичность замены . . . . . 83

Стекла фильтра: периодичность замены . . . . . 83

Вентиляторы: периодичность замены . . . . . 84

ESPRIT IQ: очистка датчика и базовой секции . . . . . 85

Очистка/замена ультрафиолетовых ламп низкого давления в нижней части . . . . . 88

Очистка/замена ультрафиолетовых ламп низкого давления в боковой части . . . . . 90

Очистка/замена ультрафиолетовых ламп низкого давления в верхней части . . . . . 91

Очистка/замена внутреннего освещения . . . . . 93

Очистка/замена ультрафиолетовых ламп высокого давления/ стекол фильтра в верхней и боковой части . . . . . 96

Очистка/замена ламп эффектного освещения в верхней части. 100

Очистка/замена ламп эффектного освещения в передней бленде . 102

Очистка фильтров в нижней части . . . . . 105

Очистка/замена фильтровых прокладок в верхней части . . . . . 107

Climatronic: опорожнение бачка для конденсата и очистка фильтров 108

Замена контейнера AROMA . . . . . 111

Система AQUA FRESH: замена канистры . . . . . 113

## Технические характеристики

Параметры подключения, мощность и уровень шума . . . . . 115

Ламповое оборудование . . . . . 116

Ультрафиолетовые лампы, стартеры, стекла фильтра . . . . . 116

Эффектное освещение (все модели) . . . . . 117

Запасные детали и принадлежности . . . . . 118

Габаритные размеры . . . . . 119

Место установки . . . . . 120

Программно-временные устройства управления JK . . . . . 121

**Предметный указатель . . . . . 122**

# Как пользоваться инструкцией по эксплуатации

Чтобы быстро найти нужную страницу, вверху на странице приведены заголовки разделов: в начале раздела крупным шрифтом (1), а на последующих страницах - помельче (2).

Дополнительно используются символы. Использовано несколько видов символов:

- Разделы различаются с помощью символов (3) из обзора на стр. 5.
- Символы, расположенные под рисунком (4), относятся к этапу работ, изображенному на рисунке.

Пояснение значения символов приведено начиная со страницы 9 в данном разделе.

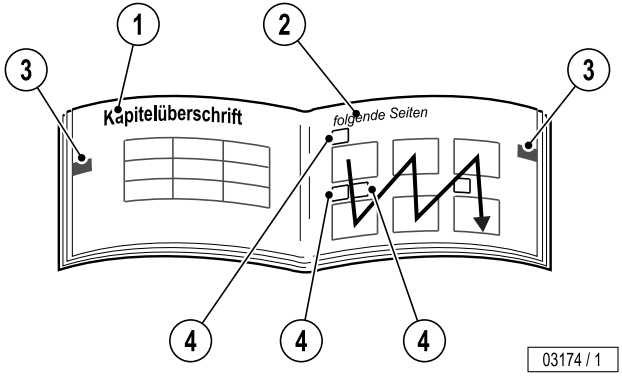


**Указание**

Возможны технические изменения приведенных в данной инструкции изображений и сведений!
Перепечатка и размножение, в том числе и отдельных выдержек из текста, допускается только при предварительном получении нашего письменного разрешения и с указанием источника.

# Значение символов

## Указания на опасности

**Опасно! Вид и источник опасности!**

Данный символ техники безопасности – знак аварийной остановки со словом “Опасно” – указывает на то, что, главным образом, возможна опасность для людей (опасность для жизни, опасность травм).

Пример:

**Опасно для жизни! Электрический ток!**

Опасность для людей в результате удара током и опасность ожогов.

- Выключить напряжение питания аппарата.

**Внимание!**

Данный символ техники безопасности – знак аварийной остановки со словом “Внимание” – указывает на то, что, главным образом, возможна опасность для оборудования, материалов или окружающей среды.

**Важная информация:**

**Указание**

Этот символ не относится к технике безопасности, а обозначает сведения, необходимые для лучшего понимания процессов.

## Символы для описания, пользования аппаратом и техобслуживания

| | |
|---|---|
| | Сервисная служба |
| | Изготовитель |
| | Номер детали / артикула (для заказа) |
| | **Опасно!**<br>Выключить напряжение питания аппарата – отсоединить от сети |
| | **Опасность ожогов!**<br>Не прикасаться, горячая поверхность. |
| | Лампы низкого давления |
| | Ультрафиолетовые лампы низкого давления |
| | Стартер ламп низкого давления |

| | |
|---|---|
| | Ультрафиолетовые лампы высокого давления |
| | Стекла фильтра |
| | Средство для чистки и дезинфекции |
| **Пользование** | |
| | Предварительная настройка |
| ... | Продолжение этапов работ на следующей странице |
| | Конец этапа работ |
| AUTO | Автоматический режим |

| | |
|---|---|
| AUTO | Данной функцией можно пользоваться также и в автоматическом режиме |
| Cos-metics | Кожа без косметики |
| Время загара 03:25 мин. | Индикация времени загара |
| Инерцион. режим 02:59 мин. | Индикация задержки выключения (задержка выключения вентилятора) |
| КодНеисправности E040 | Индикация неисправностей (пример) |
| | Описание |
| | Эффектное освещение |
| AQUA FRESH | Охлаждение тела посредством AQUA SOLAR WITH SKIN+ ADDITIVE |

| | |
|---|---|
| AROMA | Аромат “Relax”, “Cabin” |
| | Нажать клавишу |
| напри 2с | Держать клавишу нажатой 2 секунды |
| 0-3 мин | Длительность: 3 минуты |
| | Динамик |
| | Гнездо для подключения наушников |
| MP3 | Гнездо для подключения MP3-плейера |
| **Обслуживание** | |

| | |
|---|---|
| | **Тип ультрафиолетового излучения** |
| | Внимание, предохранительный выключатель! |
| | Отпустить винт/открыть |
| | Затянуть винт/запереть |
| | Присос |
| | Очистить |
| | Заменить |
| | В зависимости от загрязнения очистить или заменить |

| | |
|---|---|
| | Проверить с помощью контрольной ленты |
| | Опорожнить |
| | Визуальный контроль |
| | Climatronic |
| | Фильтровая прокладка |
| | Фильтры и фильтровые прокладки не должны быть влажными. |
| | Чип-карточка комплекта ламп |

**Технические характеристики/приложение**

# Использование по назначению

Аппарат предназначен только для коммерческого, а не для домашнего пользования.

Данный аппарат предназначен для принятия загара одновременно одним взрослым лицом.

Грудным и маленьким детям в возрасте до 7 лет включительно пользоваться данным аппаратом запрещается.

Для детей и подростков в возрасте от 8 до 17 лет включительно: пользование соляриями только по разрешению лица, ответственного за воспитание, или после консультации с врачом.

Эксплуатация аппарата разрешается только с указанными или аналогичными лампами. Приведенные в данной инструкции по эксплуатации длительности принятия загара действительны только для предусмотренного лампового оборудования.

Любое иное использование является использованием не по назначению. За возникший в результате этого ущерб изготовитель ответственности не несет. Связанный с этим риск несет единолично потребитель.

К использованию по назначению относится также соблюдение предписанных изготовителем инструкций и условий эксплуатации и техобслуживания. Эксплуатация, техобслуживание и ремонт аппарата разрешается только лицам, знакомым с аппаратом и проинструктированным касательно имеющихся опасностей.

# Указания по технике безопасности для потребителя

**Опасно!**

Монтаж и электрическое подключение должны производиться в соответствии с местными государственными правилами.[1)]

На месте эксплуатации оборудовать электропроводку общефазным разъединителем (главным выключателем) для категории перенапряжения III, обеспечив к нему свободный доступ. Это означает, что зазор между контактами в каждой фазе должен соответствовать условиям категории перенапряжения III для полного размыкания.

Если для подключения используется штекерное соединение, использовать штекерную систему согласно EN 60309-1/A11; 5-полюсная розетка; 400 В переменного тока (35 А).

Монтаж, установку, дооснащение и ремонт аппарата разрешается выполнять только обученному и опытному квалифицированному персоналу.

- Соблюдать все имеющиеся на аппарате указания на источники опасности и правила безопасности.
- Максимальная допустимая нагрузка на акриловое стекло лежака приведена в разделе **Технические характеристики** см. стр. 115.
- Запрещается демонтировать или выводить из строя любые предохранительные устройства (например, выключатели защитных стекол), которые необходимы для безопасной эксплуатации аппарата!
- Эксплуатировать аппарат можно только в исправном состоянии!
- Программно-временное устройство управления должно иметь такую конструкцию, чтобы при выходе устройства управления из строя максимум спустя <110% установленного времени работы аппарат автоматически выключался. Время работы аппарата должно быть обеспечено посредством двойного программно-временного устройства управления согласно нормам EN 60335-2-27.[2)]
- Запрещается переоборудовать, застраивать или заграждать зону притока и отвода воздуха, а также производить самовольное переоборудование аппарата. Ответственность изготовителя за возникший в результате этого ущерб исключается.
- Запрещается устанавливать и эксплуатировать аппарат на поддоне для транспортировки. Опасность перегрева вследствие нарушения воздухообмена.

1) В Германии: правила Союза немецких электротехников (VDE)

2) Программно-временные устройства управления JK см. на стр. 121

**Внимание!**

Код для доступа к инфракрасному интерфейсу предварительно установлен в программном обеспечении карманного микрокомпьютера и поэтому может использоваться для любого устройства. Любое лицо, загрузившее программное обеспечение из интернета, может получить доступ к параметрам устройства посредством карманного микрокомпьютера. Проследите за тем, чтобы сервисный техник после первого ввода в эксплуатацию аппарата изменил предварительно установленный код доступа. Запишите новый код доступа для последующего использования!

Этот код не зависит от кода доступа к предварительно настроенным параметрам посредством панели управления. Этот код не зависит от кода доступа к предварительно настроенным параметрам посредством панели управления.

**Опасность травм кожи и глаз или кожных заболеваний!**

- Лицам с особо чувствительной кожей (тип кожи I) запрещается пользоваться аппаратом, так как при этом типе кожи загар без повреждения кожи (например, ожогов) невозможен.
- Лицам с солнечными ожогами в острой форме, больным или болевшим раком кожи, а также лицам, у которых имеется повышенный риск заболевания раком кожи, пользоваться аппаратом запрещено.
- Пользование ультрафиолетовыми приборами без медицинской консультации запрещается, если в течение 48 часов после принятия первого загара возникают неожиданные явления, например, зуд.
- Категорически запрещается пользоваться солярием при отсутствующем или поврежденном стекле фильтра или с неработающим таймером!
- Ультрафиолетовое излучение солнца или ультрафиолетовых приборов может стать причиной повреждений кожи или глаз. Данное биологическое действие зависит от индивидуальной чувствительности кожи, а также от вида и количества ультрафиолетового излучения.
- При особой чувствительности кожи к ультрафиолетовому облучению, а также в случае пользования определенными медикаментами или косметическими средствами требуется особая осторожность.
- После чрезмерного облучения возможен солнечный ожог кожи! Слишком частое ультрафиолетовое облучение солнечными лучами или ультрафиолетовыми приборами может вызвать преждевременное старение кожи, а также повлечь за собой риск заболевания раком кожи.
- Своевременно перед принятием загара удалите косметические средства и не пользуйтесь никакими солнцезащитными средствами.
- В случае постоянного опухания кожи, образования на ней ранок или пигментных пятен обратитесь к врачу.
- Некоторые медикаменты внутреннего или наружного применения способны значительно повысить чувствительность кожи к ультрафиолетовому излучению. Например: антибиотики, сульфамиды, псоралены, в числе которых меланин, А-витаминная кислота и производные. Во время и сразу после приема подобных препаратов следует отказаться от принятия загара, в том числе и на солнце! В неясных случаях рекомендуется предварительно проконсультироваться с лечащим врачом!

- Возможно воспаление незащищенных глаз, в определенных случаях при чрезмерном облучении может произойти повреждение сетчатки. После большого числа повторных облучений может развиться катаракта.
  **Пользуйтесь имеющимися в комплекте непроницаемыми для ультрафиолетового излучения защитными очками** (№ для заказа ▲ 84 592-..).
- Период между двумя первыми приемами загара должен составлять не менее 48 часов! Не загорайте в тот же день дополнительно на солнце.

**Действительно толлько для автоматического режима (ESPRIT IQ)**

- В автоматическом режиме доза облучения устанавливается изменением мощности ламп в соответствии с типом кожи для загара и степенью имеющегося на коже загара. Время загара предварительно задано и остается при каждом сеансе принятия загара постоянным - см. отдельную инструкцию по предварительной настройке[1)]
  В максимальном режиме доза облучения определяется временем загара.

**Для всех аппаратов, также и для максимального режима**

- Для повышения степени загара требуется более длительное время экспозиции (=время облучения), после определенной степени загара повышение уже невозможно. При этом неограниченное увеличение длительности облучения в пределах допустимой дозы запрещается! Поэтому без вреда здоровью можно достичь только определенной конечной степени загара, зависящей от типа кожи.

▲: *JK-Licht GmbH* – см. стр. 2.

1) Предварительная настройка: № для заказа 100 1971

## Нормы и правила

Данный аппарат сконструирован в соответствии со следующими нормами:

- Директива ЕС “Электромагнитная совместимость” 89/336/EWG (в действующей на данный момент редакции).
- Директивы по низким напряжениям 72/23/EWG (в действующей на данный момент редакции).

**Указание**

В зависимости от сети местного предприятия по энерго-снабжению возможна передача помех от аппарата в сеть электропитания здания, которые оказывают отрицательное воздействие на используемую предприятием по энергоснабжению централизованную систему управления (TRA). В результате возможны, например, сбои в работе ночного отопления с аккумуляцией тепла.

**Указание**

В случае появления сбоев, связанных с эксплуатацией аппаратов, пользователь обязан встроить в электропроводку здания режекторный фильтр звуковой частоты. Обратитесь, пожалуйста, в специализированную фирму по электромонтажу. Специализированной фирме известны технические условия подключения, установленные вашим местным предприятием по электроснабжению, чтобы обеспечить согласование режекторного фильтра звуковой частоты с электросетью местного предприятия по энергоснабжению.

## Экспорт

Мы указываем на то, что аппараты предназначены исключительно для европейского рынка и запрещены для экспорта в США или Канаду и для эксплуатации в данных странах! При несоблюдении данного указания ответственность изготовителя исключается! Мы обращаем особое внимание на то, что нарушение данного требования может повлечь за собой высокий риск ответственности для экспортера и/или потребителя.

## Музыка в формате MP3 (опция)

Частное пользование MP3-плейером во время принятия загара **не** является публичным воспроизведением в духе закона о защите авторских прав, и поэтому обязанность регистрации или оплаты Обществу по защите авторских прав на музыкальные произведения (GEMA) для владельца студии отсутствует.

На публичное воспроизведение музыкальных MP3-файлов распространяются те же предписания, что и для всех других источников музыки: как управляющему/владельцу студии вам разрешается проигрывать в ваших помещениях и/или в “музыкальном модуле MP3”, имеющемся в профильных соляриях марки Ergoline, только оригинальные диски в формате аудио-CD, MC, аудио-DVD и др., если вы приобрели на то необходимые права на воспроизведение музыкального произведения (GEMA/GVL[1]).

Защищенные от копирования аудио-CD, MC, аудио-DVD и др., а также содержащиеся на этих звуковых носителях произведения запрещается преобразовывать в формат MP3 и/или сохранять на жестком диске, аудио-CD, MC, аудио-DVD и т.п., если для этого используется программное обеспечение, манипулирующее или обходящее защиту от копирования, содержащуюся на этих звуковых носителях или носителях данных.

По требованию выездных контроллеров или других контрольных органов GEMA вы обязаны быть в любой момент в состоянии подтвердить приобретение прав воспроизведения, предъявив соответствующее, выданное GEMA удостоверение.

При соблюдении всех вышеназванных указаний и приобретении необходимых для использования “музыкального модуля MP3” прав вам разрешается также преобразовывать ваши оригинальные аудио-CD, MC, аудио-DVD и т.п. в необходимый для устройства воспроизведения MP3-формат. Однако, с каждого законно приобретенного аудио-CD, MC, аудио-DVD и т.п. разрешается сделать только одну копию (дубликат или преобразование в формат MP3). Исходные средства информации (оригинальные носители) должны храниться, причем их одновременное использование запрещено.

1) Или действующая в вашей стране организация по выдаче коммерческих прав интерпретации и воспроизведения

## Сведения по охране окружающей среды

### Декларация концерна JK по охране окружающей среды

Концерн JK соблюдает жесткие нормы VO EG (№) 761/2001 и EN ISO 14001:1996 и регулярно подвергается внутренним и внешним экологическим аудитам с участием квалифицированных аудиторов.

### Правила охраны окружающей среды – утилизация ламп и батарей

В ультрафиолетовых лампах низкого и высокого давления имеется люминофор и другие содержащие ртуть отходы. Батареи содержат соединения тяжелых металлов.

В соответствии с государственным законом по утилизации отходов и согласно коммунальным уставам по переработке и ликвидации отходов ультрафиолетовые лампы и батареи подлежат утилизации с обязанностью документального подтверждения.

Ваше местное бюро сбыта окажет Вам помощь в утилизации ультрафиолетовых ламп и батарей:

- Филиал называет Вам место доставки[1]. Ваших ламп и совместно с предприятием по утилизации отходов обеспечивает их вывоз и надлежащую утилизацию.
- Сообщите о количестве ультрафиолетовых ламп и батарей по телефону или в письменной форме местному филиалу.

1) Действуют соответствующие национальные законы. Обратитесь к Вашему местному бюро сбыта.

### Упаковка

Упаковка состоит на 100% из материала многооборотного использования. Ненужные и пущенные в торговый оборот концерном JK упаковки могут быть возвращены концерну JK. Местный филиал или предприятие торговли охотно даст Вам консультацию.

### Утилизация старых приборов

Аппарат изготовлен из вторично используемых материалов. В последующем при отправке в утиль аппарат должен быть подвергнут надлежащей утилизации. Сведения о составе и потенциале вредности использованных материалов можно получить в концерне JK.

Данный прибор подвергается надлежащей утилизации группой предприятий JK[1]. Местный филиал или предприятие торговли охотно даст вам консультацию.

Детали и приборы маркируются следующим символом:

# Гарантия изготовителя

Фирма Ergoline несет ответственность перед покупателями, приобретшими у одного из дилеров фирмы Ergoline солярий “Ergoline” для личного или коммерческого пользования, ответственность за дефекты солярия в соответствии с указанными ниже правилами; гарантия не распространяется на быстроизнашивающиеся детали, в том числе на ультрафиолетовые лампы высокого (лампы накаливания) и низкого давления (трубки), а также на стартеры и на акриловые стекла лежаков.

Гарантия заключается в том, что фирма Ergoline устраняет дефекты в течение приемлемого срока по выбору фирмы Ergoline путем ремонта или замены дефектной детали.

Рекламации, связанные данной гарантией, действительны в течение 24 месяцев после покупки аппарата и выставляются фирме Ergoline или дилеру фирмы Ergoline, у которого был приобретен товар, с предъявлением гарантийной карты или квитанции о покупке.

Права покупателя, предоставляемые данной гарантией, действуют наряду с возможными покупательскими правами, обусловленными договором купли-продажи, и не затрагивают данных прав.

Для правильного пользования солярием необходимо принять во внимание некоторые правила. Ниже приведены некоторые ответы на чаще всего задаваемые вопросы.

**Макияж при пользовании солярием?**

Этого делать не следует. Очищенная кожа лучше воспринимает ультрафиолетовые лучи.

В косметических препаратах содержатся самые различные вещества. Будь то эмульгаторы, жиры или так называемые ароматические вещества - в сочетании с ультрафиолетовыми лучами они могут вызывать на коже аллергические реакции.

Поэтому перед каждым пользованием солярием: обязательно снять макияж! Макияж закупоривает поры в коже лица. Ультрафиолетовые лучи солярия снова открывают эти закрытые поры кожи, в результате чего внутрь кожи проникают не только лучи, но также и вызывающие аллергию компоненты макияжа.

Другим отрицательным последствием макияжа является ухудшающееся с течением времени состояние кожи. Как бы ни был красив умеренный макияж - в сочетании с ультрафиолетовыми лучами он приносит больше вреда, чем пользы. Итак: перед принятием загара следует снять макияж, чтобы после этого он выглядел еще лучше.

**Принять душ после солярия?**

Загар образуется внутри кожи, а не на ее поверхности, поэтому смыть его невозможно. После принятия душа смажьте кожу увлажнительным кремом.

**Медикаменты и принятие загара одновременно?**

Применительно к некоторым медикаментам известно, что они повышают чувствительность кожи к ультрафиолетовому излучению. В особенности велика вероятность этого при принятии антибиотиков, сульфамидов, психотропных, успокоительных, антидиабетических и мочегонных средств. Средства для принятия загара, содержащие псоралены и кумарин, также делают кожу чувствительнее. В сомнительных случаях следует предварительно проконсультироваться с врачом, чтобы загорать без всякого риска.

**Контактные линзы при пользовании солярием?**

На это мы ответим: можно! Как и все другие пользователи солярием, лица, пользующиеся контактными линзами, должны носить специальные очки, защищающие глаза от ультрафиолетовых лучей. Чтобы улучшить защитное действие, лица, носящие очки и контактные линзы, могут приобрести у оптика сменные контактные линзы с защитой от ультрафиолетовых лучей. Встроенный в сменную контактную линзу UV-A- и UV-B-фильтр защищает роговицу и внутреннюю часть глаза почти на 100% от жестких ультрафиолетовых лучей.

Это обеспечивает положительный эффект для пользователей солярием не только под естественным солнцем, но и в солярии. Они могут носить эти контактные лица без ограничений также и в солярии. За дополнительной информацией обратитесь, пожалуйста, к оптику или к глазному врачу.

## Символы таблицы режимов загара

| | |
|---|---|
| 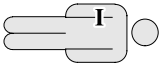 | **Тип кожи I (чувствительная)**<br>– Постоянно или часто солнечный ожог.<br>– Плохо переносит естественные солнечные лучи.<br>– Сеансы загара запрещены. |
| 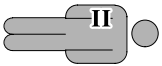 | **Тип кожи II (светлая)**<br>– Часто солнечный ожог.<br>– Переносит прим. 10-20 мин. на естественном солнце.<br>– Макс. количество сеансов загара в год: см. стр. 24. |
| 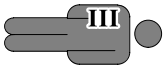 | **Тип кожи III (нормальная)**<br>– Редко солнечный ожог.<br>– Переносит прим. 20-30 мин. на естественном солнце.<br>– Макс. количество сеансов загара в год: см. стр. 24. |
| | **Тип кожи IV (темная)**<br>– Редко солнечный ожог.<br>– Переносит прим. 40 мин. на естественном солнце.<br>– Макс. количество сеансов загара в год: см. стр. 24. |

**Указание**

Аппараты (кроме ESPRIT IQ) поставляются без ламп низкого давления.

Длительность принятия загара, однако, действительна только для лампового оборудования, указанного на наклейке (1).

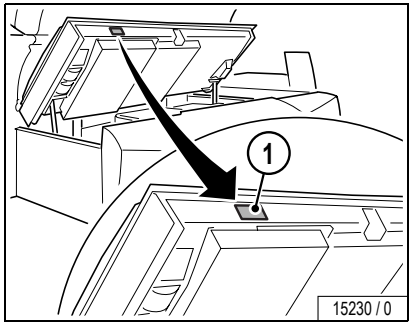

| | Ergoline Dynamic Power 160 Вт (1002023) | | | |
|---|---|---|---|---|
| | II | III | IV | I |
| 1. | 2 | 2 | 2 | |
| 2. | 2 | 2 | 2 | |
| 3. | 2 | 3 | 3 | |
| 4. | 3 | 3 | 4 | |
| 5. | 3 | 4 | 5 | |
| 6. | 3 | 5 | 6 | |
| 7. | 4 | 5 | 7 | |
| 8. | 4 | 6 | 8 | |
| 9. | 4 | 7 | 9 | |
| 10. | 5 | 7 | 10 | |
| 11. | 5 | 8 | 11 | |
| 12. | 6 | 9 | 12 | |
| … | **6** | **9** | **12** | |
| Максимальное количество сеансов загара в год. | **77** | **51** | **38** | **—** |

# ESPRIT 770 DYNAMIC POWER IQ (максимальный режим)

| | Ergoline Dynamic Power 160 Вт | | | | |
|---|---|---|---|---|---|
| | II | III | IV | I | |
| 1. | 2 | 2 | 2 | | |
| 2. | 2 | 2 | 2 | | |
| 3. | 2 | 3 | 3 | | |
| 4. | 3 | 3 | 4 | | |
| 5. | 3 | 4 | 5 | | |
| 6. | 3 | 5 | 6 | | |
| 7. | 4 | 5 | 7 | | |
| 8. | 4 | 6 | 8 | | |
| 9. | 4 | 7 | 9 | | Только для максимального режима |
| 10 | 5 | 7 | 10 | | |
| 11 | 5 | 8 | 11 | | |
| 12 | 6 | 9 | 12 | | |
| ... | **6** | **9** | **12** | | |
| Максимальное количество сеансов загара в год. | **80** | **53** | **40** | **—** | |

**Указание**

Для аппарата ESPRIT IQ таблица режимов загара действительна только для максимального, но не для автоматического режима.

| | Ergoline Dynamic Power 160 Вт | | | | |
|---|---|---|---|---|---|
| | II | III | IV | I | |
| 1.<br>2.<br>3.<br>4.<br>5.<br>6.<br>7.<br>8.<br>9.<br>10<br>11<br>12<br>... | **Предварительно заданное время загара!** | | | | Только для автоматического режима<br>04689 / 0 |

**Указание**

Для аппарата ESPRIT IQ таблица режимов загара действительна только для максимального, но не для автоматического режима.

# Оборудование аппарата

В зависимости от типа аппараты имеют различное оборудование.

В данной инструкции по эксплуатации учтены все серийно выпускаемые и опциональные конструктивные узлы/функции, на которые следует обратить внимание при пользовании аппаратом и/или его обслуживании.

От комплектации оборудования аппарата зависит также и панель управления: на ней видны лишь те клавиши, которые могут быть задействованы, т.е. соответствующая функция должна входить в комплект оборудования аппарата.

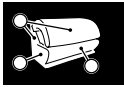

# Описание серии ESPRIT

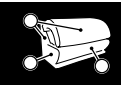

1. Воздушные сопла охлаждения лица
2. Облучатели лица (ультрафиолетовые лампы высокого давления)
3. Облучатель плеч с аудиосистемой (опционально)
4. Гнездо для подключения наушников и MP3-плейера
5. Инфракрасный интерфейс
6. Акриловое стекло лежака, нижняя часть
7. Промежуточное стекло
8. Ультрафиолетовые лампы низкого давления, нижняя часть
9. Воздушные сопла охлаждения тела со стороны ног
10. Ультрафиолетовые лампы низкого давления, боковая часть
11. Ультрафиолетовые лампы низкого давления, верхняя часть
12. Сопла системы AQUA FRESH AROMA
13. Воздушные сопла охлаждения тела
14. Ручка управления
15. Блок индикации
16. Эффектное освещение внутреннего пространства
17. Централизованный вытяжной патрубок (опционально)
18. Эффектное освещение верхней части
19. Освещение логотипа
20. Эффектное освещение передней бленды
21. Датчик и базовая секция

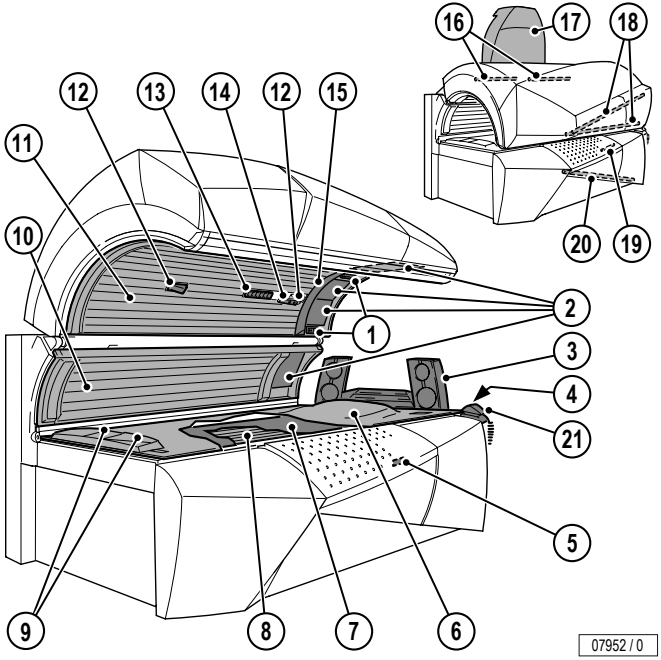

3. Облучатель плеч с аудиосистемой (с Voice Guide)
17. Централизованный вытяжной патрубок
21. Датчик и базовая секция (дооборудование возможно только для DYNAMIC POWER с аудиосистемой)

Некоторые принадлежности указаны в графике техобслуживания начиная со стр. 75, что, однако, не означает автоматически, что Ваш аппарат имеет данное оборудование.

Номера для заказа и дополнительные принадлежности приведены в торговой и проектной документации.

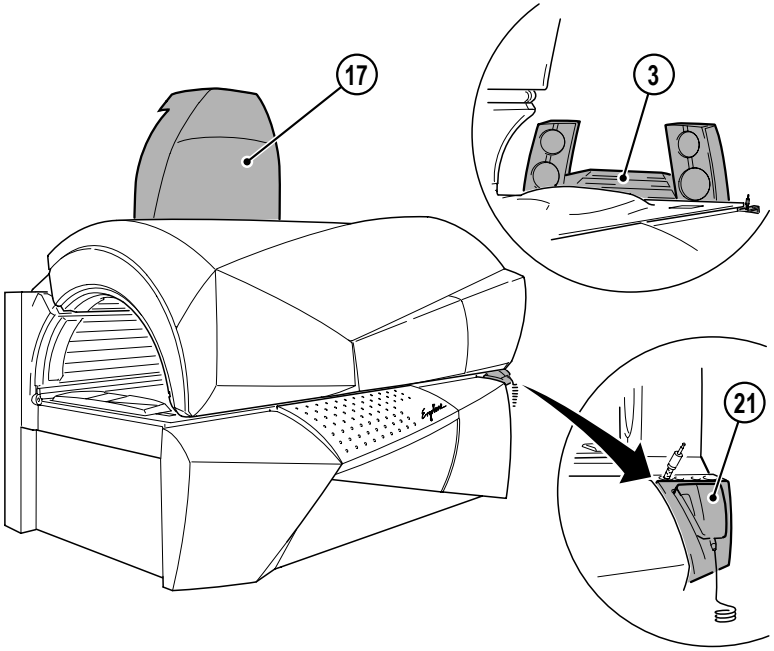


07702 / 1

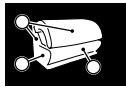

START STOP

CHANNEL

VOLUME

MP3

AUTO

START STOP

07874 / 0

см. отдельную инструкцию „Предварительная настройка“, *№ для заказа 1001971*

# Клавиши управления и блок индикации

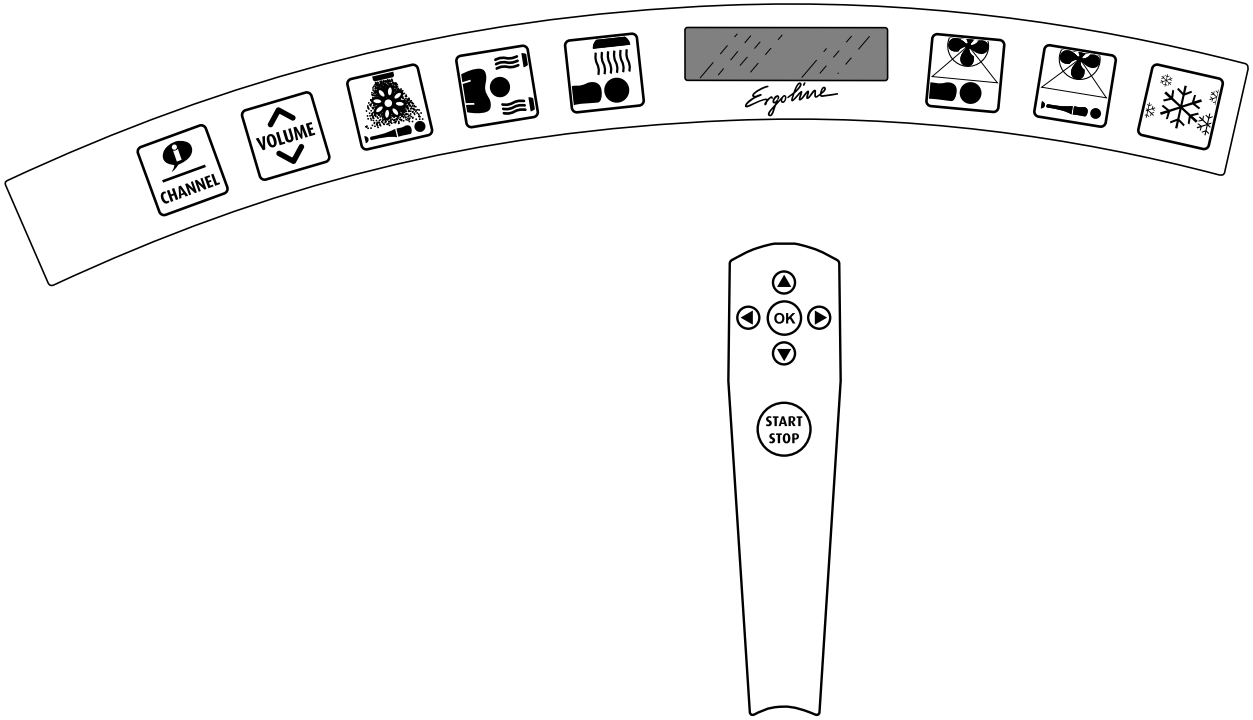

07699 / 0

Управление солярием осуществляется клавишами, расположенными на ручке управления в верхней части.

| | |
|---|---|
| START STOP | Включение и выключение, прерывание загара. |
| OK | Подтверждение функции.<br>Возможность пользования этой клавишей отображается на дисплее в зависимости от выбранной функции. |
| ◀ | Выбор функции аппарата<br>(переход к пиктограмме) |
| ▶ | |
| ▲ | Выбор подфункции (при наличии)<br>Изменение настройки (для полосового индикатора)<br>Переключение музыкальных номеров или студийных каналов (в исходном состоянии)<br>Возможность пользования этими клавишами отображается на дисплее в зависимости от выбранной функции. |
| ▼ | |

В исходном состоянии после включения солярия все пикрограммы на блоке индикации светятся.

После выбора одной из функций аппарата соответствующая пиктограмма мигает, на дисплее отображаются возможности настройки или выбора для выбранной функции. (См. “Структура управления” на стр. 33.)

**Указание**

Если спустя 8 секунд ни одна из клавиш не будет нажата, снова восстанавливается исходное состояние.

Voice Guide

Собств. музыка

Выбор номера

Студийные каналы

Громкость звука

Aqua Fresh импульс

Комфорт. прг.

Распылит. головы

Распылитель тела

Aroma

Облучатели плеч

Облучатели лица

Вентилятор лица

Вентилятор тела

Climatronic

## Закрыть верхнюю часть

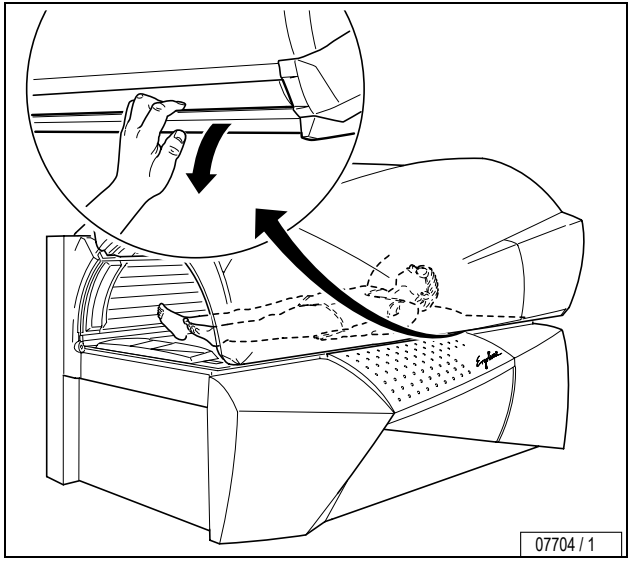


## Настройки при пуске

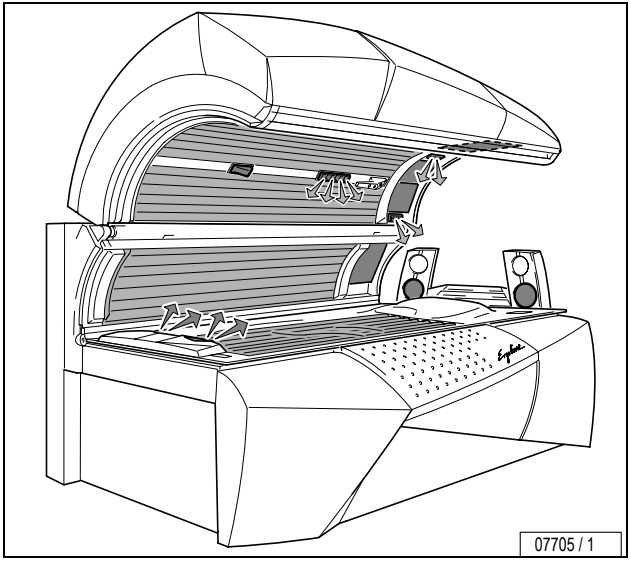


## Пуск

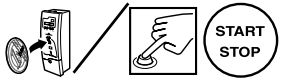

## Автоматический режим

Аппарат может работать в автоматическом или в “максимальном” режиме. В автоматическом режиме действуют следующие условия:

- Время загара для всех пользователей одинаково.
- Тип кожи для загара определяется 2 замерами посредством калиброванного датчика (калибровка: см. отдельную инструкцию).
- Мощность ультрафиолетовых ламп устанавливается в соответствии с определенным путем замеров типом кожи для загара и степенью имеющегося на коже загара.
- Мощность ультрафиолетовых ламп можно уменьшить вручную.

**Указание**

Если датчик остается в базовой секции или после 1-го измерения устанавливается в базовую секцию, то аппарат работает в максимальном режиме при полной мощности ламп. Время загара, однако, изменить в этом случае нельзя.

## Программно-временное управление в автоматическом режиме

Если аппарат работает с программно-временным управлением (например, с монетоприемником), то минимальное время загара[1)] (минимальная сумма, опускаемая в монетоприемник) и максимальное время загара (максимальная сумма, опускаемая в монетоприемник ) должны соответствовать времени, настроенному в автоматическом режиме (от 10 до 20 минут, предварительная настройка 15 минут) – см. “Предварительная настройка”.

**Опасно!**

Возможны ожоги!

Участки измерения не должны быть покрыты макияжем или смазаны лосьоном. Не измерять на покрытых волосами участках и на венах.

1) Для монетоприемников и устройств программно-временного управления фирмы Ergoline (Studiopilot/ Studio-Manager) минимальное время загара равно произведению “Минимальной суммы, опускаемой в монетоприемник” и “Времени за плату”.

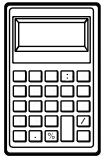

Формула:
минимальное время загара = минимальная сумма, опускаемая в монетоприемник x время за плату

...

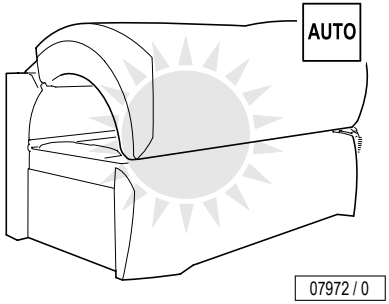

## Автоматический режим

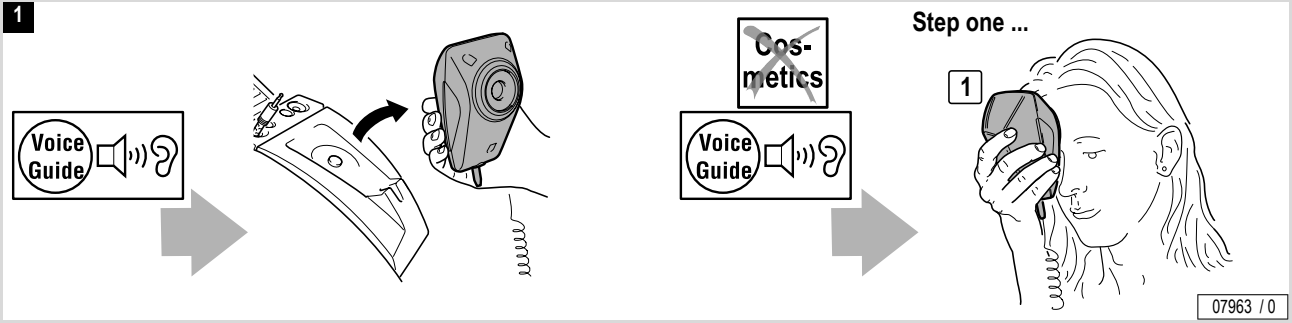


...

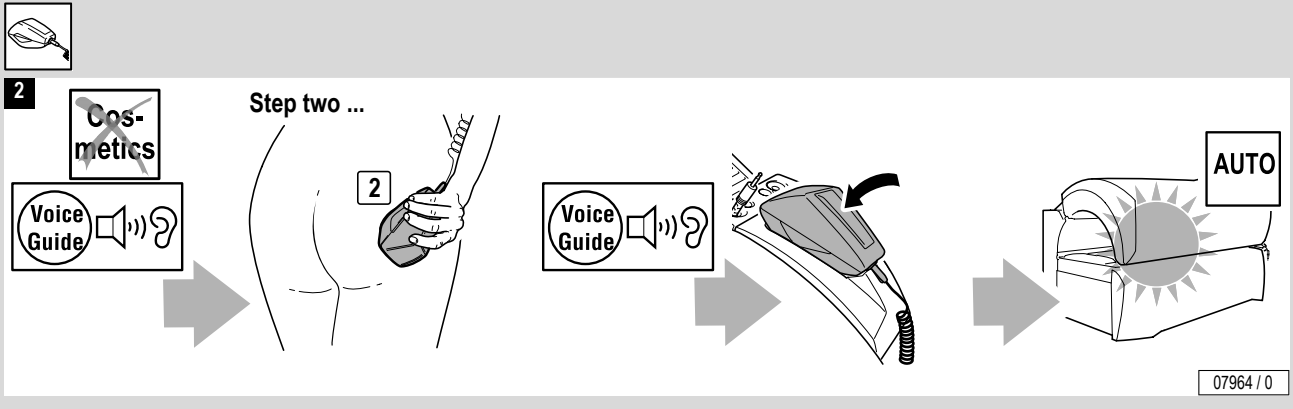
2
Cos-
metics
Voice
Guide
Step two ...
2
Voice
Guide
AUTO
07964 / 0

## Пуск (максимальный режим)

**Опасно!**

**Возможны ожоги!**

В максимальном режиме ультрафиолетовые лампы работают с полной мощностью.

Соблюдать время загара согласно таблице режимов загара – см. стр. 25.

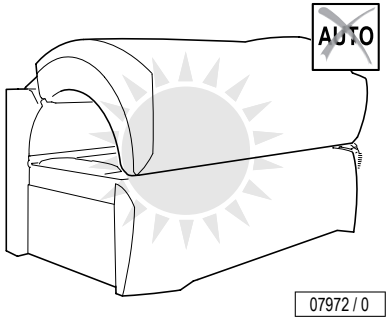

## Максимальный режим

**1**

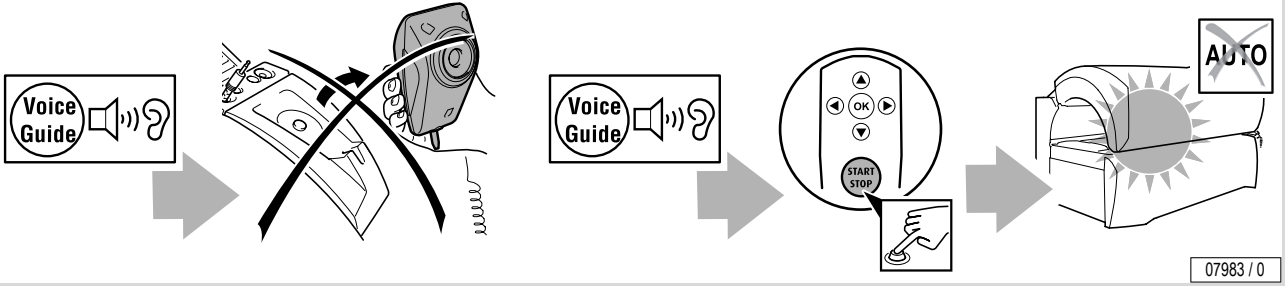


...

## Закрыть верхнюю часть

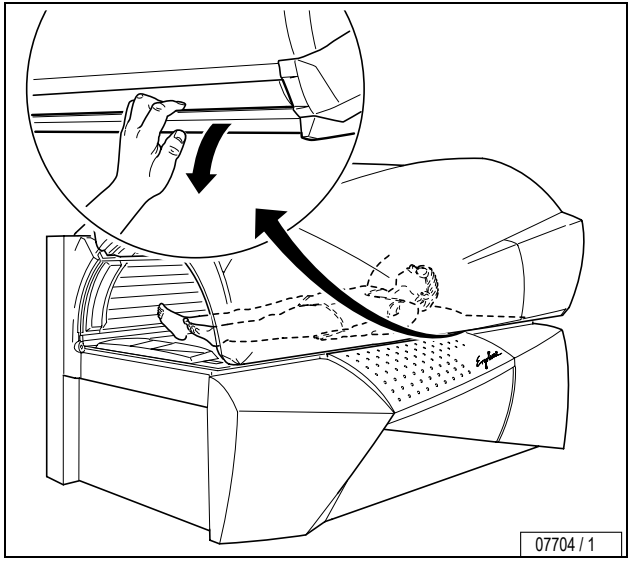


## Настройки при пуске

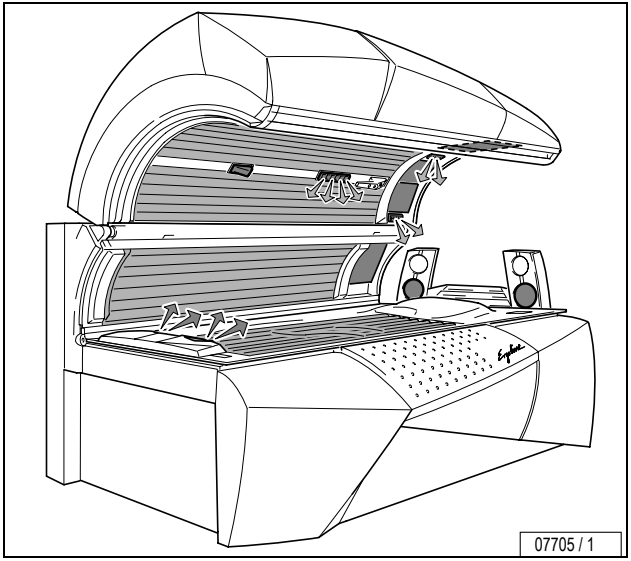

# Включение и выключение ультрафиолетовых ламп при принятии загара

**Указание**

Когда ультрафиолетовые лампы во время принятия загара выключаются, отсчет времени принятия загара продолжается.

**STOP**

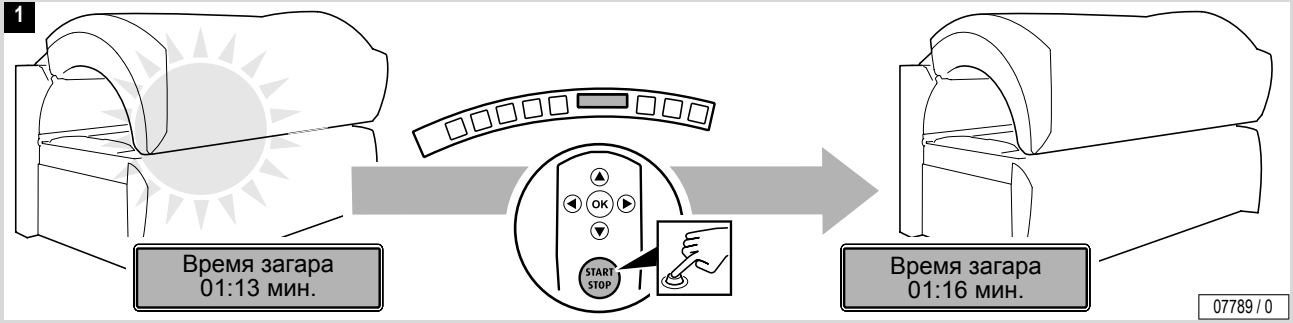


...

**START**

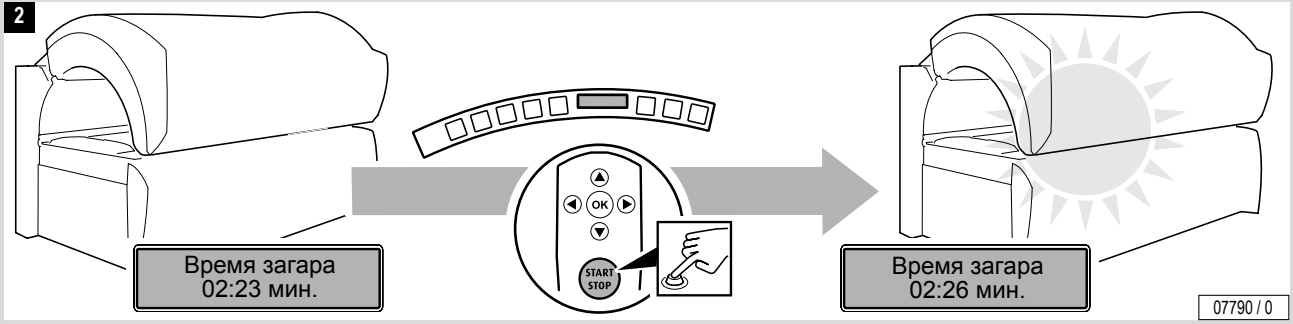
2
Время загара
02:23 мин.
OK
START
STOP
Время загара
02:26 мин.
07790 / 0

# Регулировка облучателей лица

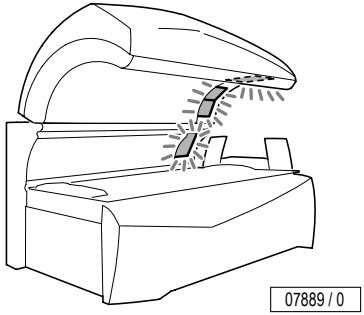


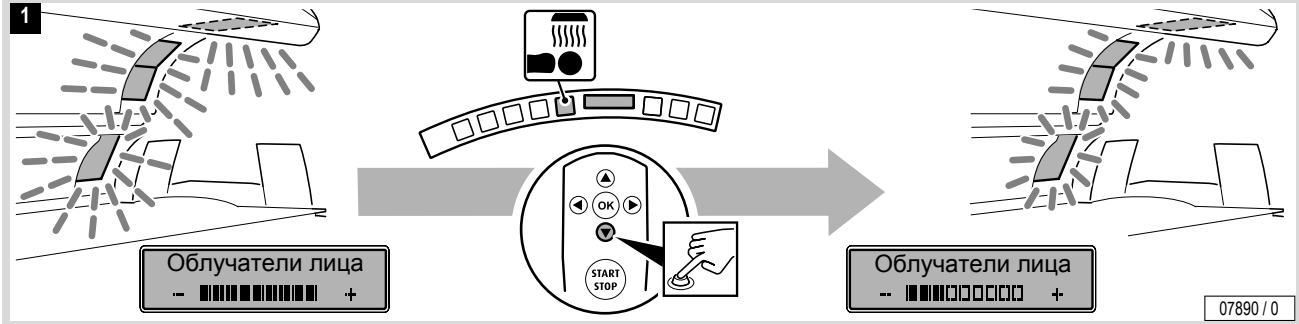


...

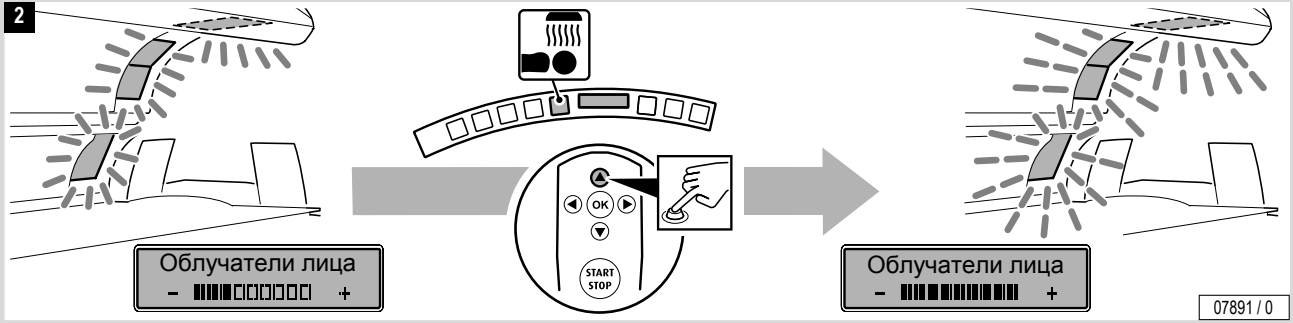
2
Облучатели лица
– +
OK
START
STOP
Облучатели лица
– +
07891 / 0

**STOP**

3
Облучатели лица
– +
OK
START
STOP
Облучатели лица
Выкл.? OK
OK
START
STOP
Время загара
01:26 мин.
07892 / 0

**START**

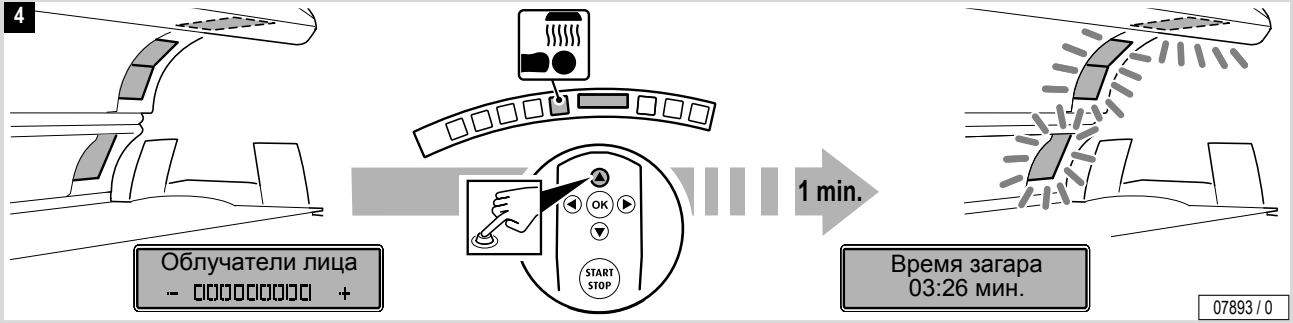
4
Облучатели лица
- +
OK
START
STOP
1 min.
Время загара
03:26 мин.
07893 / 0

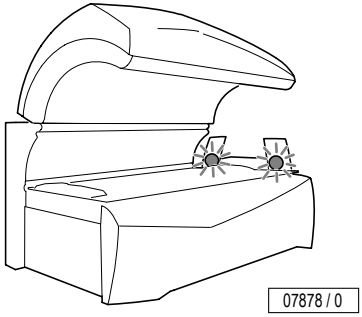
07878 / 0

**STOP**

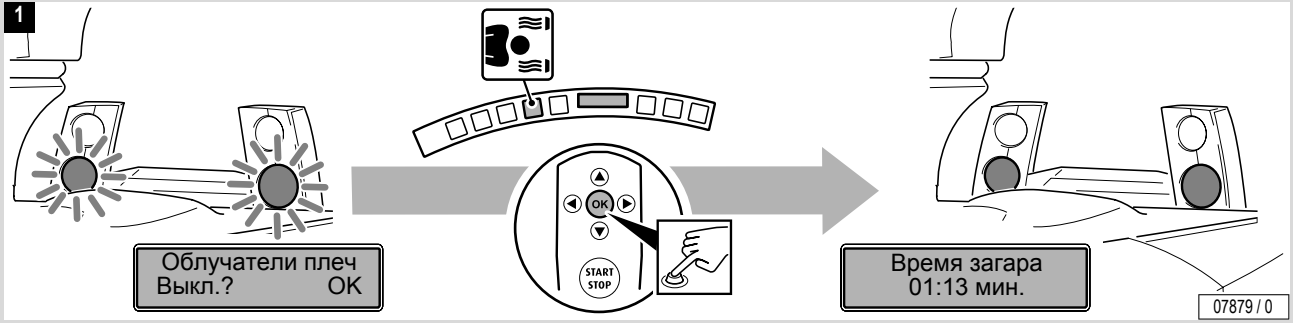
1
Облучатели плеч
Выкл.? OK
OK
START
STOP
Время загара
01:13 мин.
07879 / 0

...

**START**

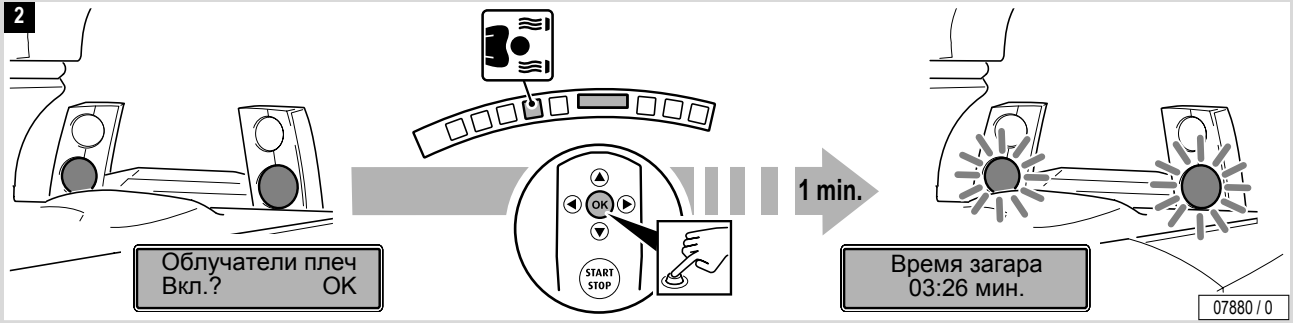
2
Облучатели плеч
Вкл.? OK
OK
START
STOP
1 min.
Время загара
03:26 мин.
07880 / 0

**Указание**

В случае выхода из строя кондиционера (Climatronic) стекло лежака охлаждается без регулирования. В этом случае пользователь может лишь включить или выключить охлаждение.

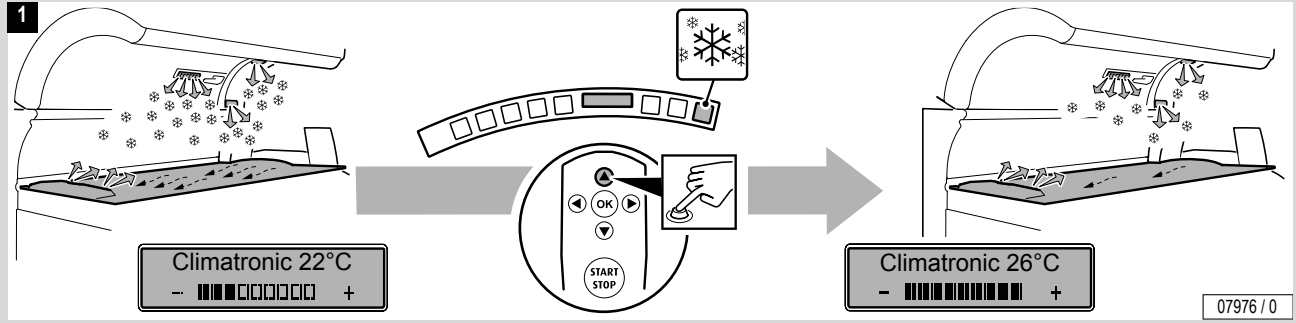


...

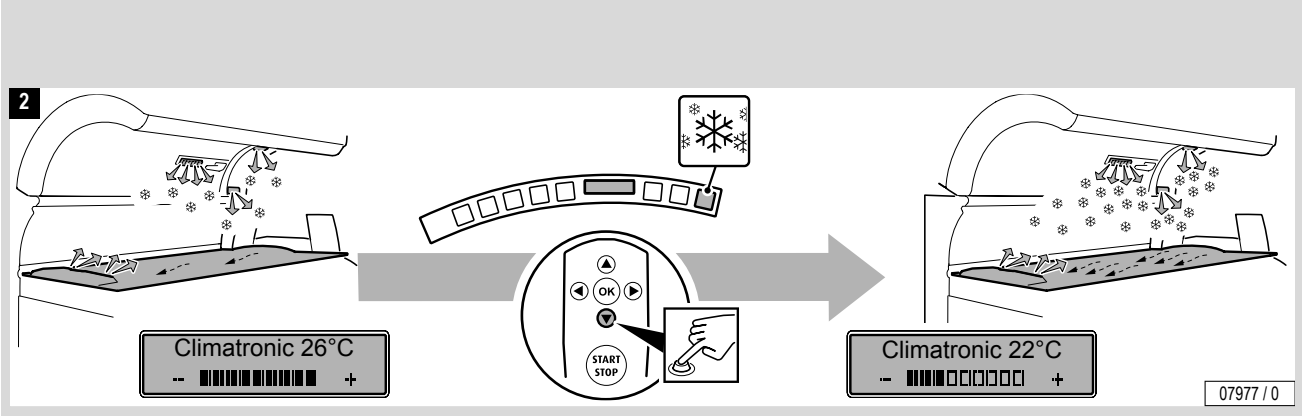
2
Climatronic 26°C
OK
START
STOP
Climatronic 22°C
07977 / 0

# Регулировка охлаждения тела

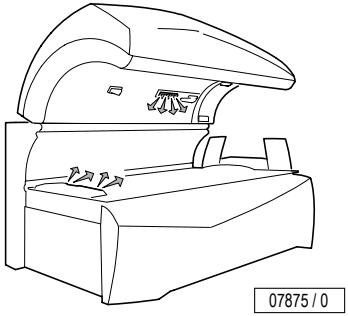

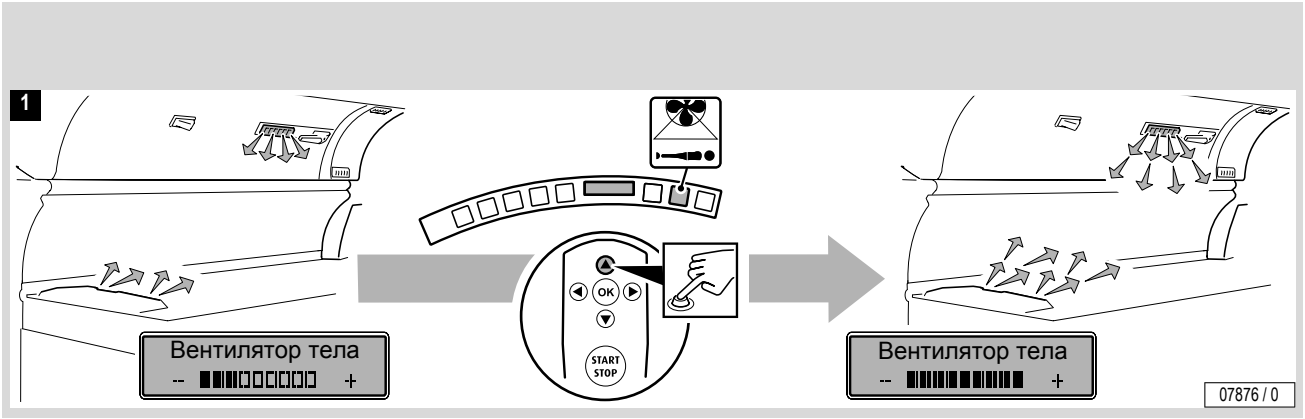


...

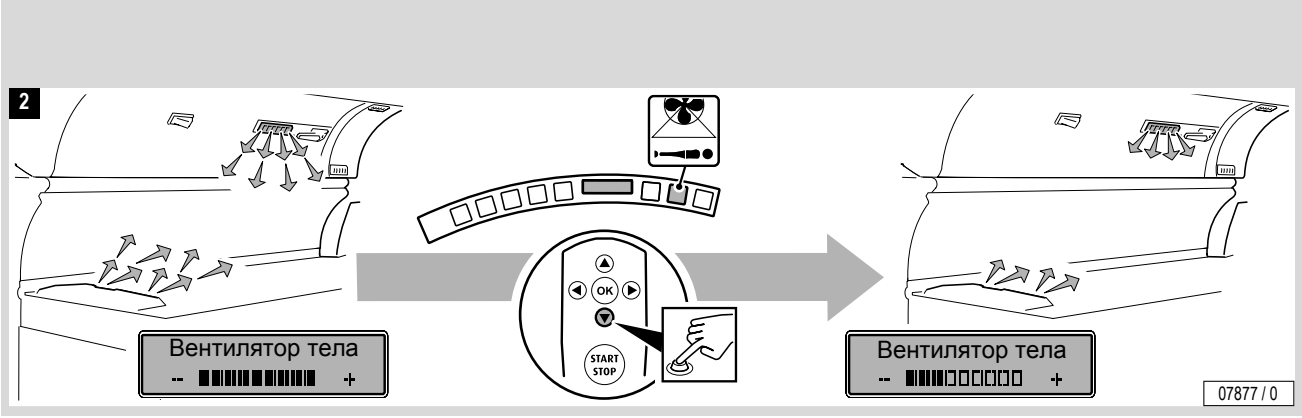
2
Вентилятор тела
-- +
OK
START
STOP
Вентилятор тела
-- +
07877 / 0

# Регулировка охлаждения лица

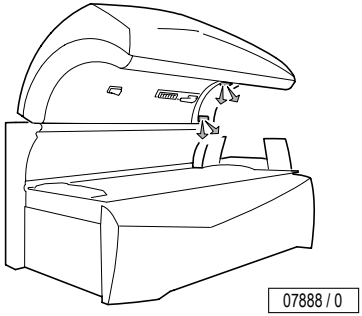

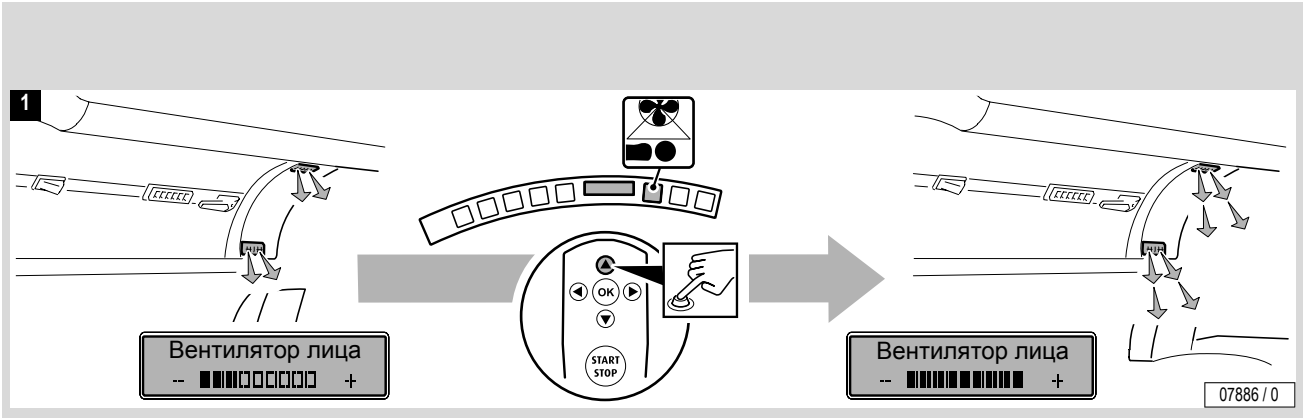


...

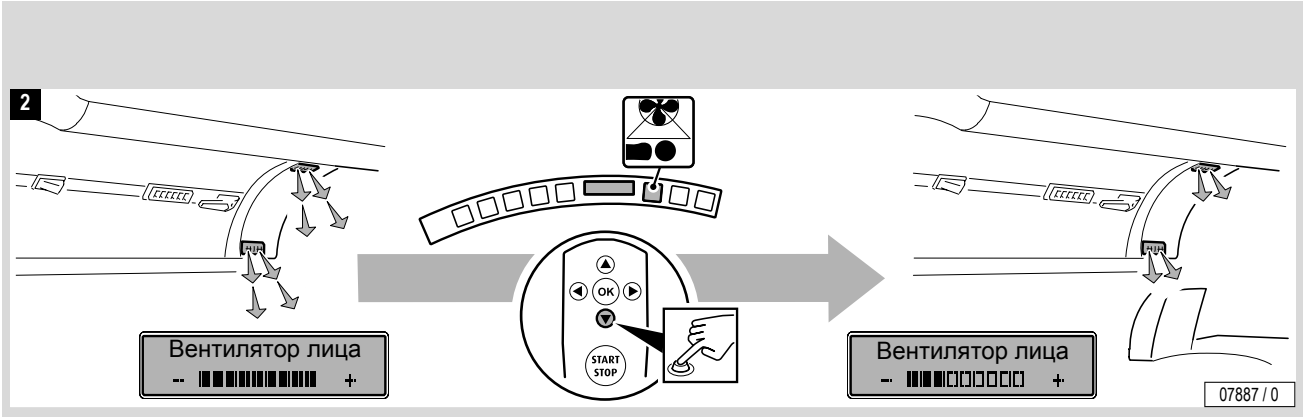
2
Вентилятор лица
OK
START
STOP
Вентилятор лица
07887 / 0

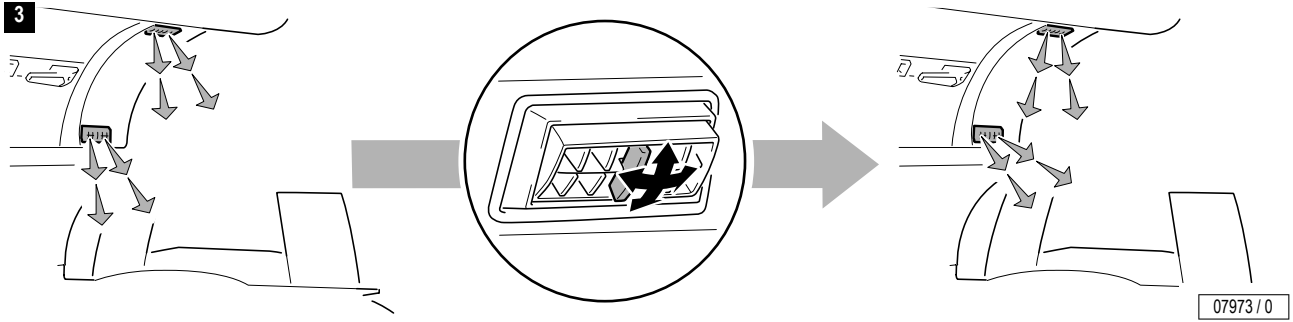
3
07973 / 0

# Активация импульса AQUA FRESH

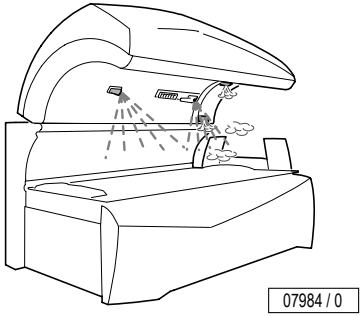

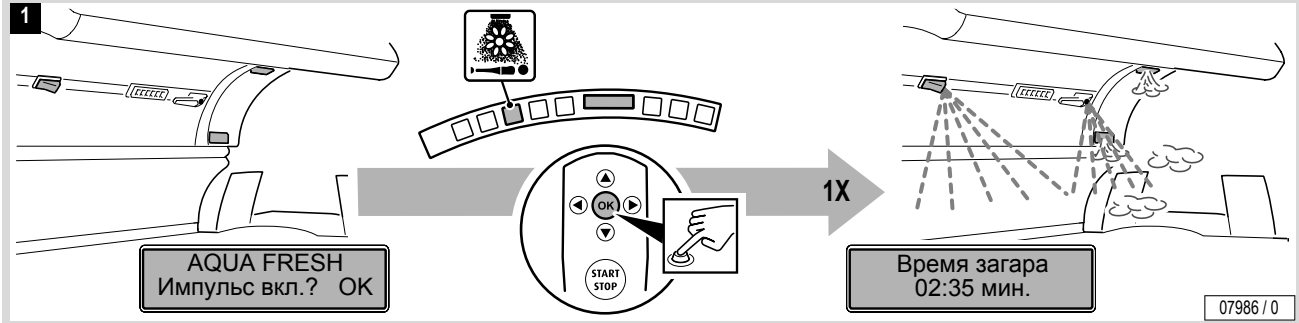

# Включение и выключение комфортной программы AQUA FRESH

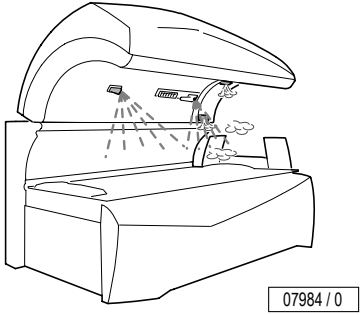


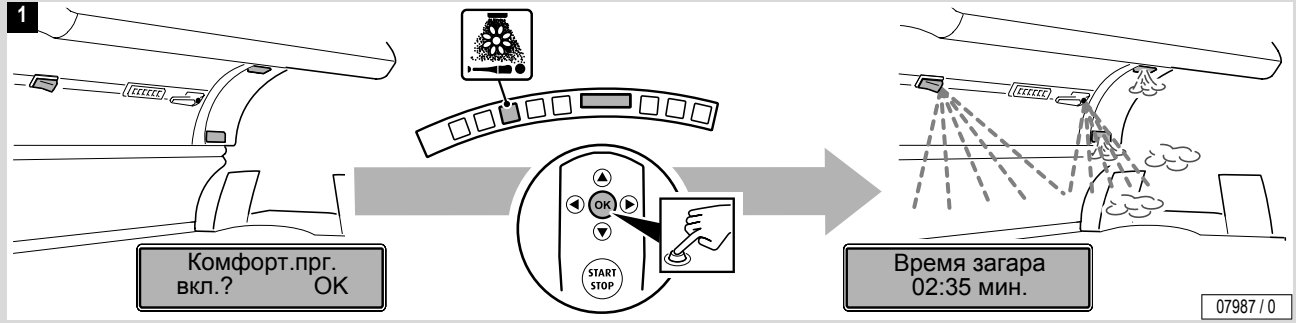


...

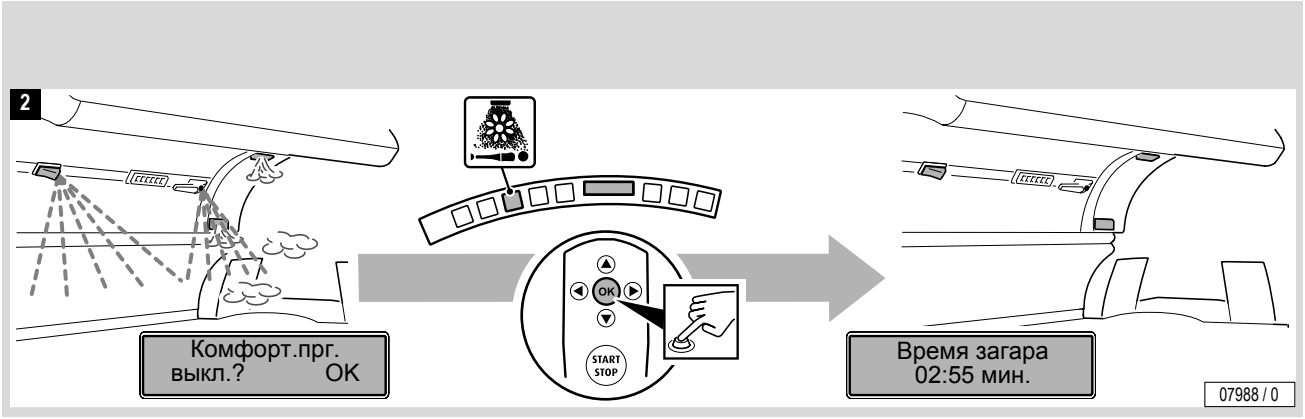
2
Комфорт.прг.
выкл.? OK
OK
START
STOP
Время загара
02:55 мин.
07988 / 0

# Включение и выключение распылителя для головы AQUA FRESH

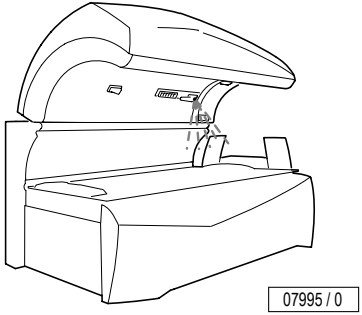

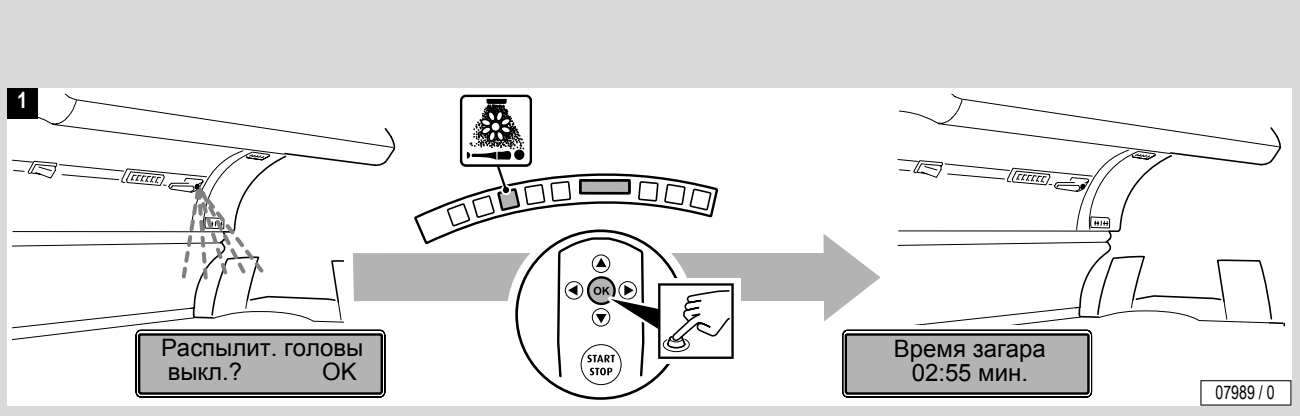


...

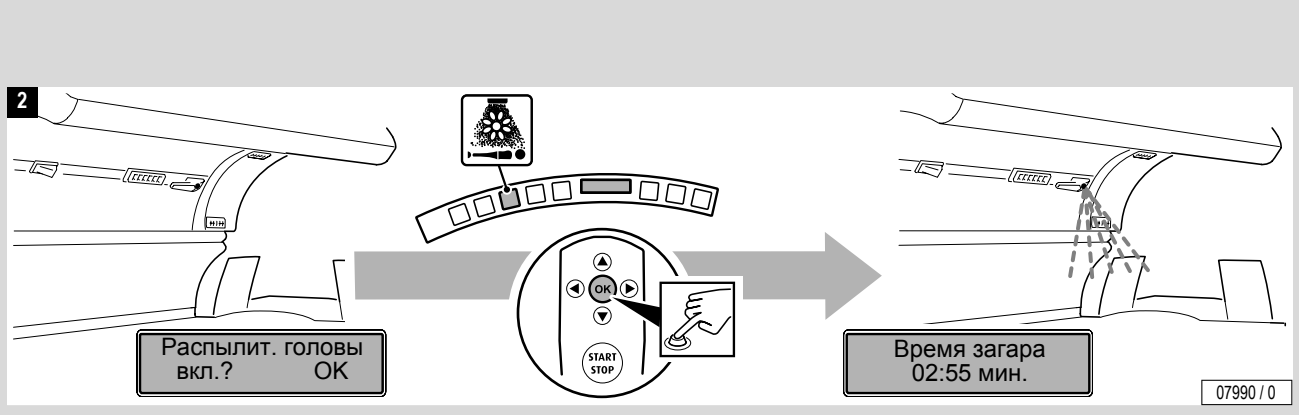
2
Распылит. головы
вкл.? OK
OK
START
STOP
Время загара
02:55 мин.
07990 / 0

# Включение и выключение распылителя для тела AQUA FRESH

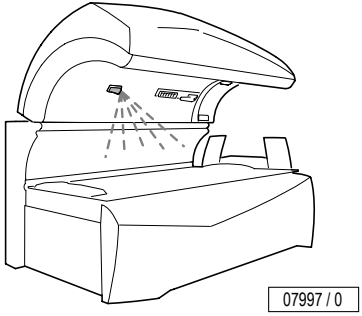

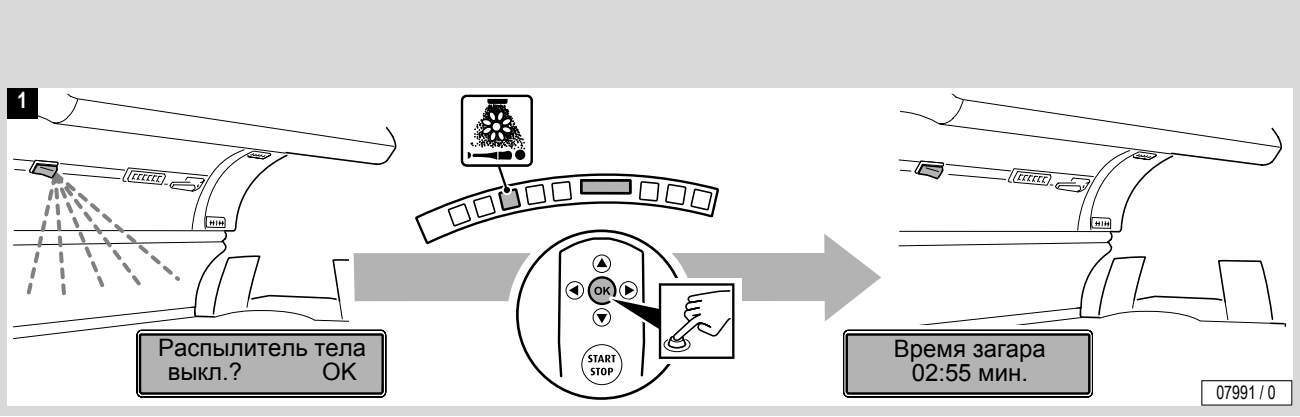


...

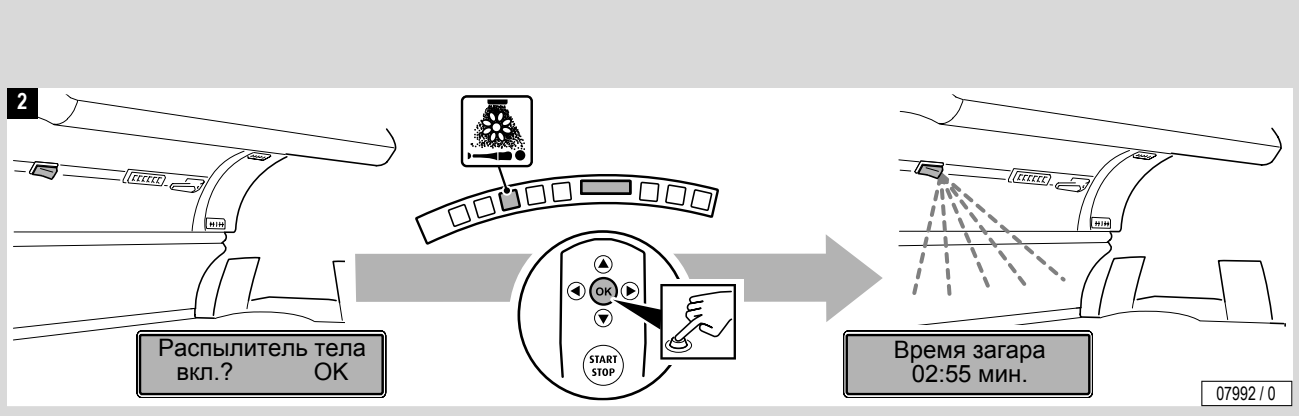
2
Распылитель тела
вкл.? OK
OK
START
STOP
Время загара
02:55 мин.
07992 / 0

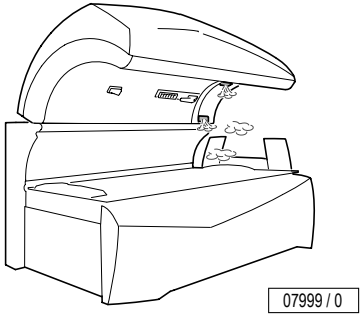
07999 / 0

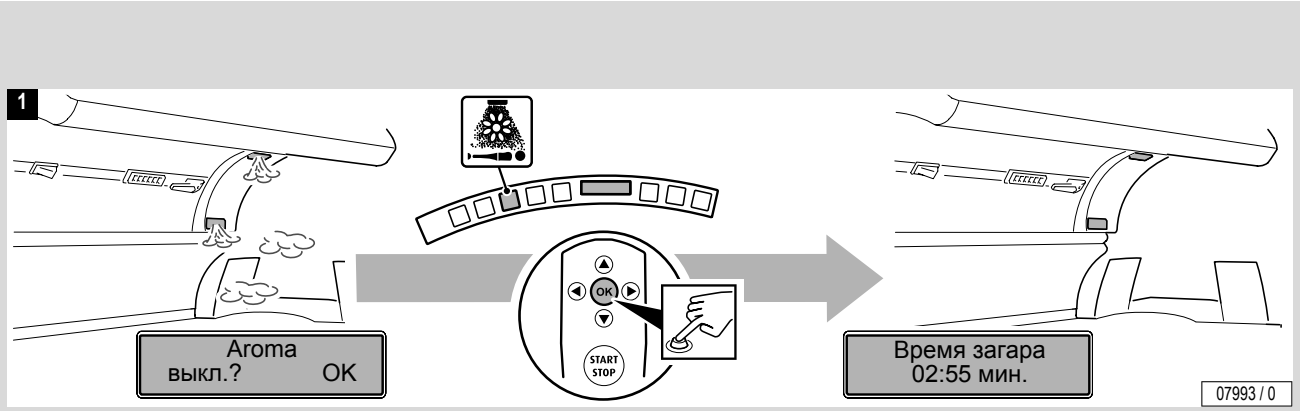
1
Aroma
выкл.? OK
OK
START
STOP
Время загара
02:55 мин.
07993 / 0

...

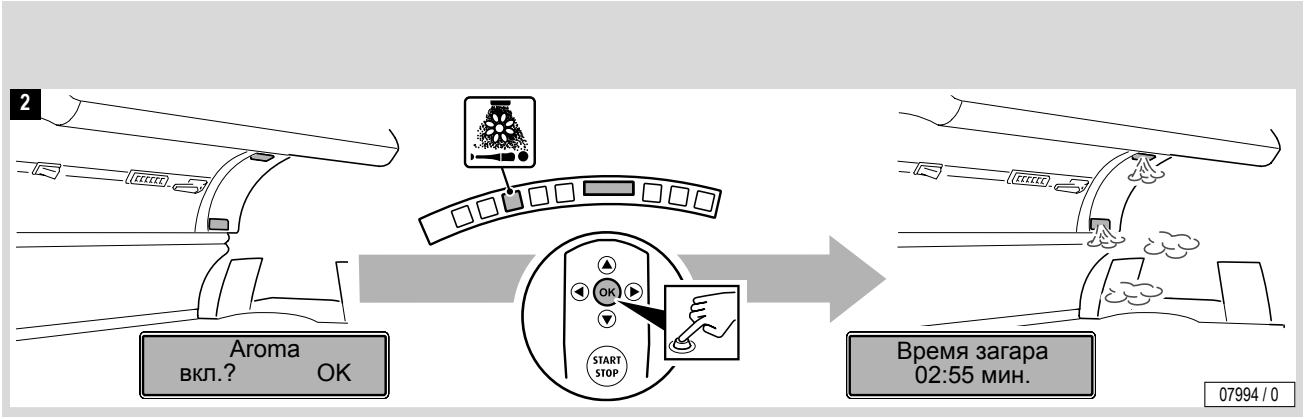
2
Aroma
вкл.? OK
OK
START
STOP
Время загара
02:55 мин.
07994 / 0

# Voice Guide

Voice Guide дает звуковые указания при управлении аппаратом и имеется только в комплекте с аудиосистемой.

Voice Guide в стандартном режиме при готовности к работе и во время сеанса загара включен.

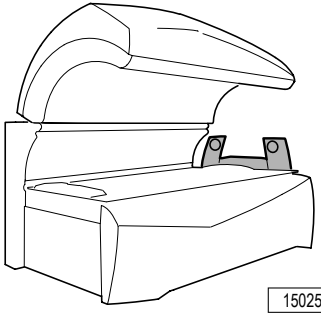

15025 / 0

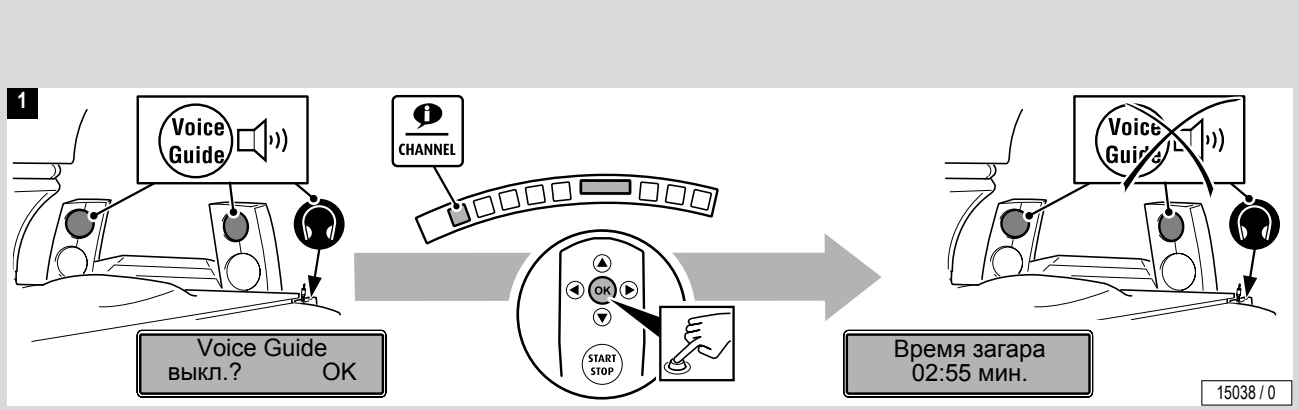


...

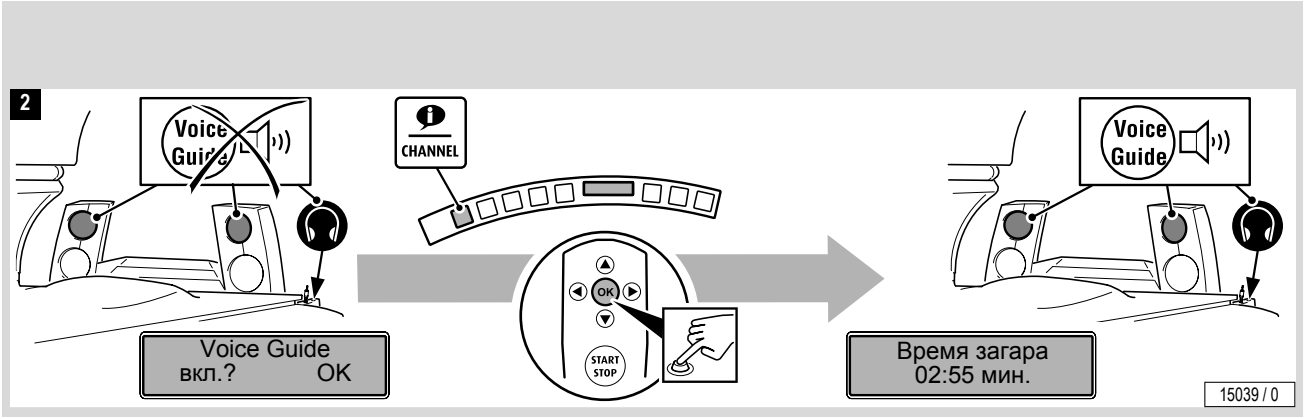
2
Voice Guide
CHANNEL
OK
START STOP
Voice Guide
Voice Guide
вкл.? OK
Время загара
02:55 мин.
15039 / 0

# Выбор аудиосистемы

| | | |
|---|---|---|
| A | Собств. музыка | MP3-плейер |
| B | Выбор номера | SD-карта “Музыка” |
| C | Студийные каналы | внешнее подключенное устройство (например, проигрыватель компакт-дисков) |

**Пример:**

Выбор студийных каналов в аудиосистеме.

**Указание**

При выборе одной аудиосистемы другие автоматически активированы.

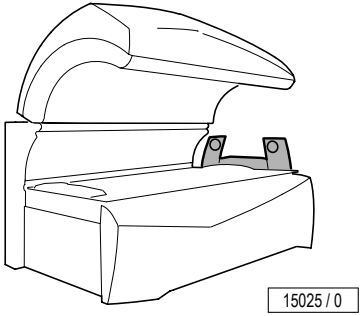

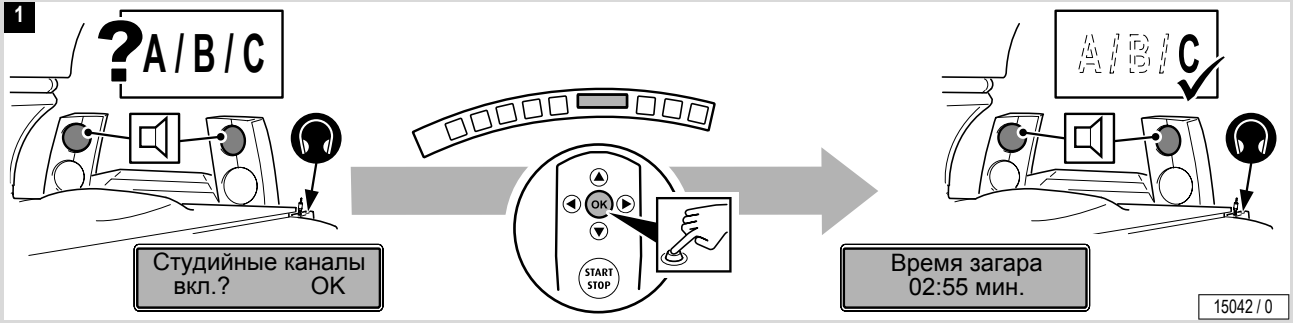

# Регулировка громкости

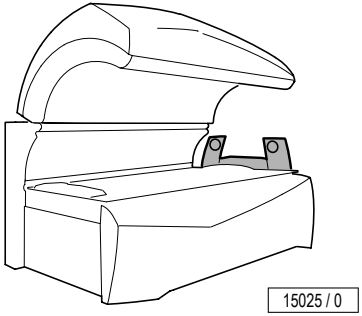

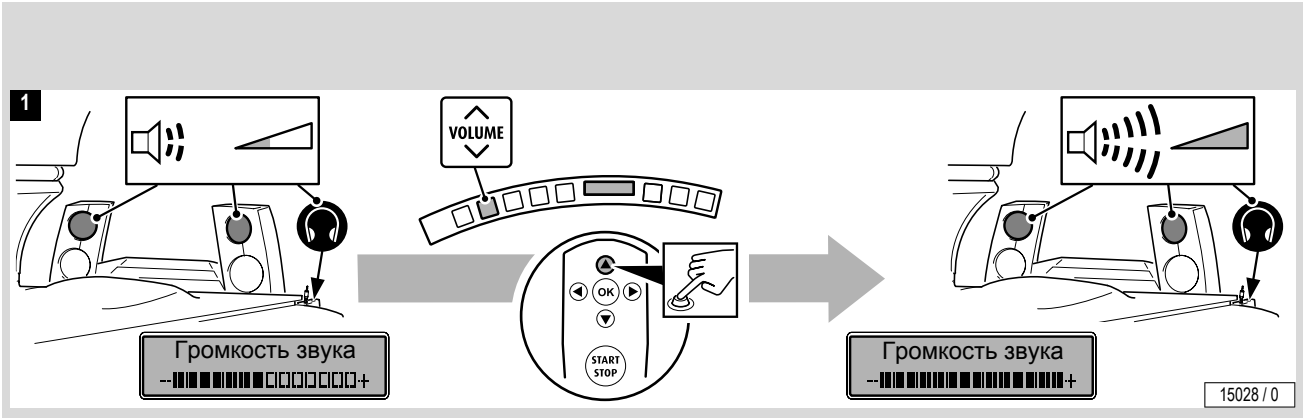


...

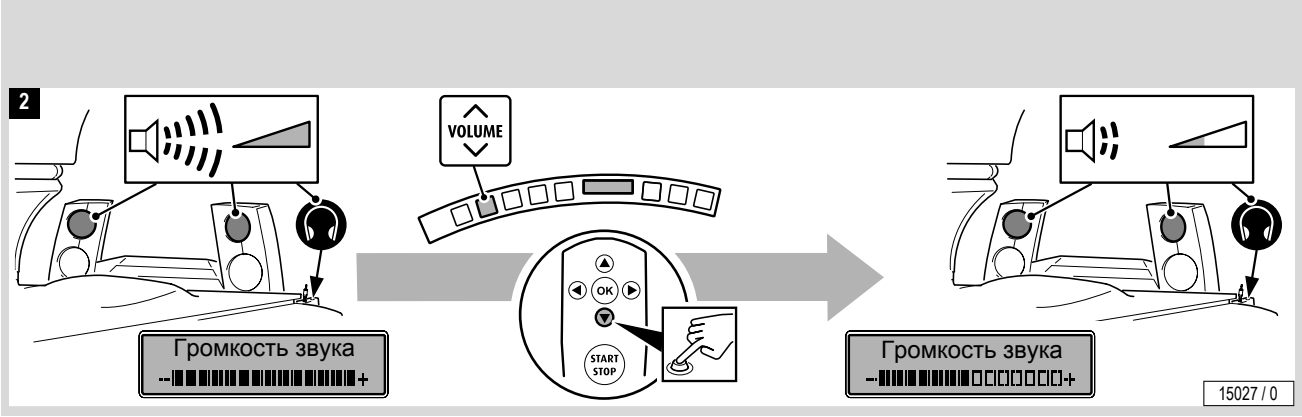
2
VOLUME
OK
START
STOP
Громкость звука
Громкость звука
15027 / 0

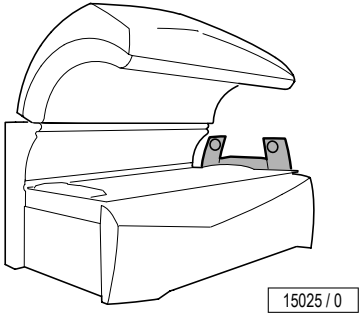
15025 / 0

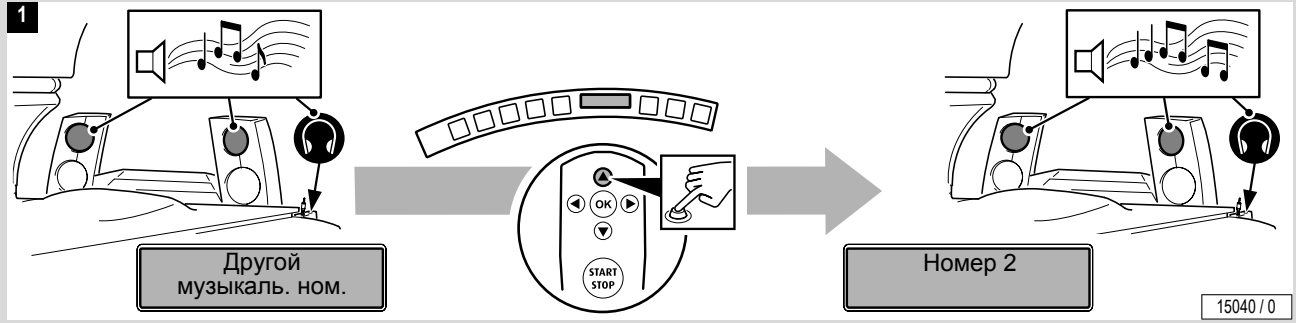
1
Другой
музыкаль. ном.
OK
START
STOP
Номер 2
15040 / 0

...

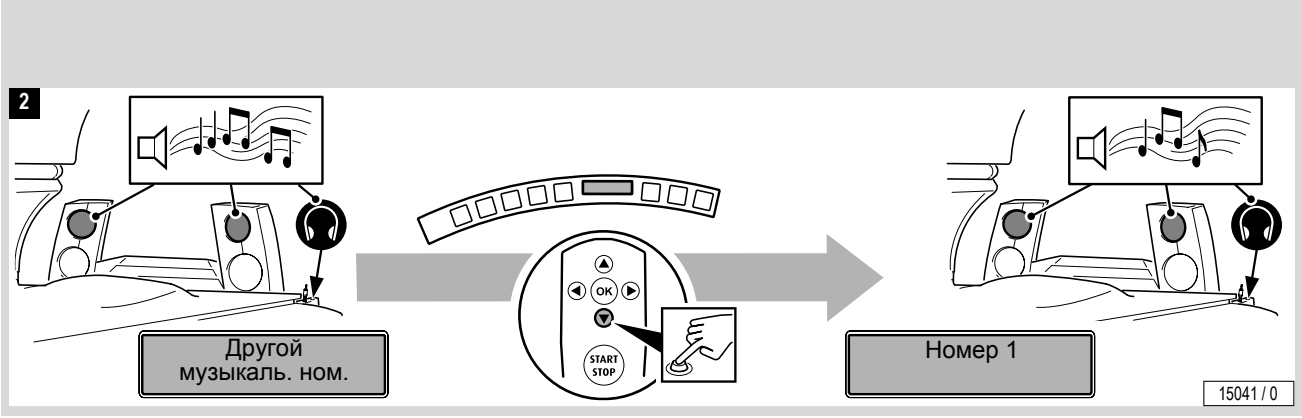
2
Другой
музыкаль. ном.
OK
START
STOP
Номер 1
15041 / 0

# Подключение MP3-плейера

Клиенты студии могут подключить к солярию свой личный MP3-плейер при наличии принадлежности “Аудиосистема”.

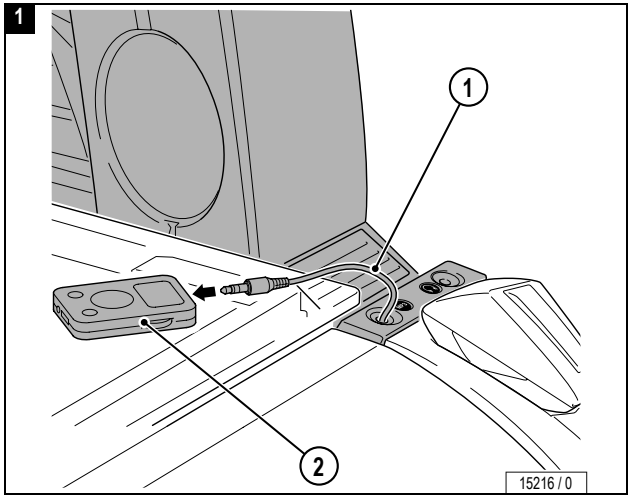


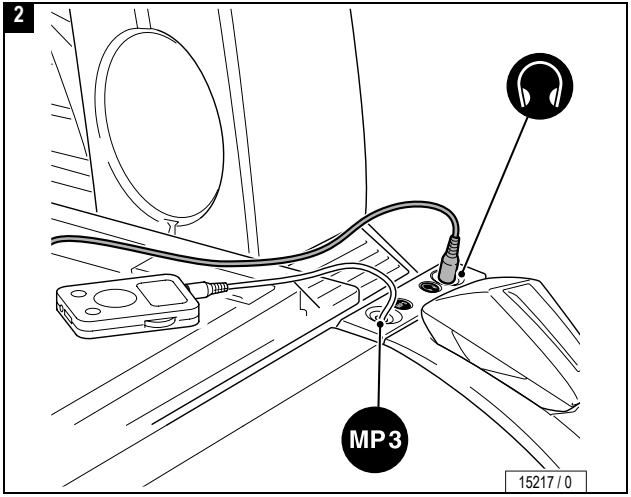


① Стереоштекер на 3,5 мм.

② Подключение к MP3-плейеру: см. документацию изготовителя.

Громкая музыка может помешать другим посетителям студии.

– При необходимости подключите наушники.

**Внимание!**

Возможно повреждение MP3-плейера под действием высокой температуры!

– Не кладите устройство в зоне непосредственного излучения.

Возможен обрыв кабеля или повреждение разъемов!

– При отсоединении MP3-плейера не тянуть за кабель.

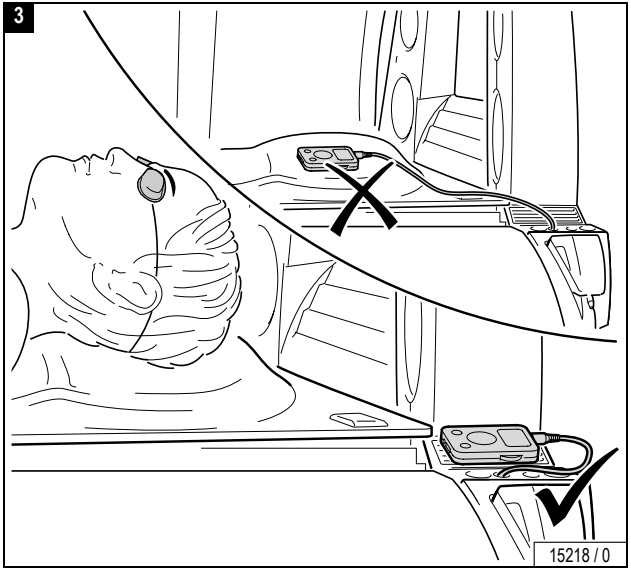

**Опасно для жизни!**

При выполнении работ по обслуживанию, для которых необходимо открыть аппарат, выключить напряжение питания аппарата. См. стр. 72.

Обслуживание и уход за аппаратом оказывают решающее влияние на то, чтобы аппарат надлежащим образом удовлетворял поставленным требованиям. Поэтому обязательным условием является соблюдение предписанных интервалов обслуживания и тщательное проведение работ по обслуживанию и уходу за аппаратом.

Актуальный срок наработки обслуживаемых компонентов можно опросить в режиме предварительной настройки.

После окончания работ должны быть смонтированы обратно все предохранительные приспособления (например, стекла фильтра).

Мы обращаем внимание на то, что аппарат для поддержания надлежащего состояния должен подвергаться повторному контролю каждые 12 месяцев (начиная с ввода в эксплуатацию) силами нашей сервисной службы или авторизованной специализированной фирмы!

**Указание!**

В данных аппаратах мощность ламп регулируется электронной системой. Поэтому по истечении заданного срока эксплуатации весь комплект ультрафиолетовых ламп низкого давления должен быть заменен. Новые ультрафиолетовые лампы низкого давления могут работать только при условии, что вставлены соответствующая чип-карточки (см. стр. 86).

**Внимание!**

Использовать только **оригинальные запасные детали** того же типа! При использовании других деталей сертификат соответствия CE теряет силу!
В случае наличия доказательств того, что ущерб обусловлен использованием неоригинальных запасных деталей, любая ответственность исключается.

**Опасность пожара!**

Лампы высокого давления, не имеющие допуска Ergoline, могут лопнуть. Горячие осколки лампы могут привести к возгоранию других компонентов, возможны также смертельные случаи или тяжелые травмы вследствие отравления дымом и под действием огня.

– Устанавливайте только лампы высокого давления, указанные фирмой Ergoline.
– Регулярно очищайте внутреннее пространство аппарата. Скопления пыли могут загореться!

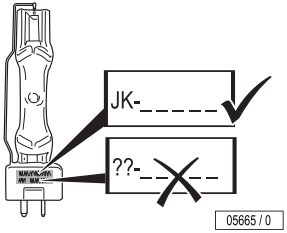

## Выключить напряжение питания аппарата и заблокировать его от повторного включения



**Опасно для жизни!**

При работе на аппаратах должно быть отключено их напряжение питания. Это означает, что необходимо отключить все токоведущие кабели.
Простое выключение аппарата недостаточно, так как в определенных участках возможно еще наличие напряжения. Поэтому при выполнении работ выключить все предохранители и по возможности также вынуть их.

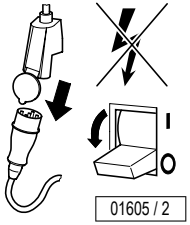

**Опасно для жизни!**

В результате случайного повторного включения могут иметь место тяжелые травмы.
Сразу после отключения напряжения питания заблокировать от повторного включения все выключатели и предохранители, которыми было отключено напряжение питания.

– Запереть коробку предохранителей навесным замком.

- На не вывинчиваемые автоматические предохранители можно также наклеить поверх рычага включения полоску бумаги с надписью “Не включать, опасно”.

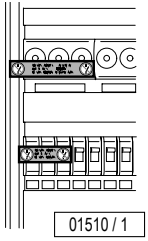


Обязательно сразу установить запрещающую табличку с надписью: “Ведутся работы!”

- “Место: .....”
- “Снять табличку разрешается только следующему лицу: .....”

закрепив ее надежным образом.

**Опасно для жизни!**

Не вешать запрещающие таблички на находящиеся под напряжением узлы и не допускать их контакта с такими узлами.

**Неисправности**

Дисплей показывает коды неисправностей[1)], чтобы упростить обнаружение причин неисправностей.

- При возникновении сбоя на дисплее появляется мигающий код неисправности.
- При наличии нескольких неисправностей сообщения о неисправностях появляются на дисплее попеременно.
- Устранение неисправностей квитируется нажатием клавиши **START/STOP**.
- Если неисправность устранить не удается, то следует обратиться в сервисную службу - см. стр. 2.

1)см. отдельную инструкцию “Коды неисправностей”, № для

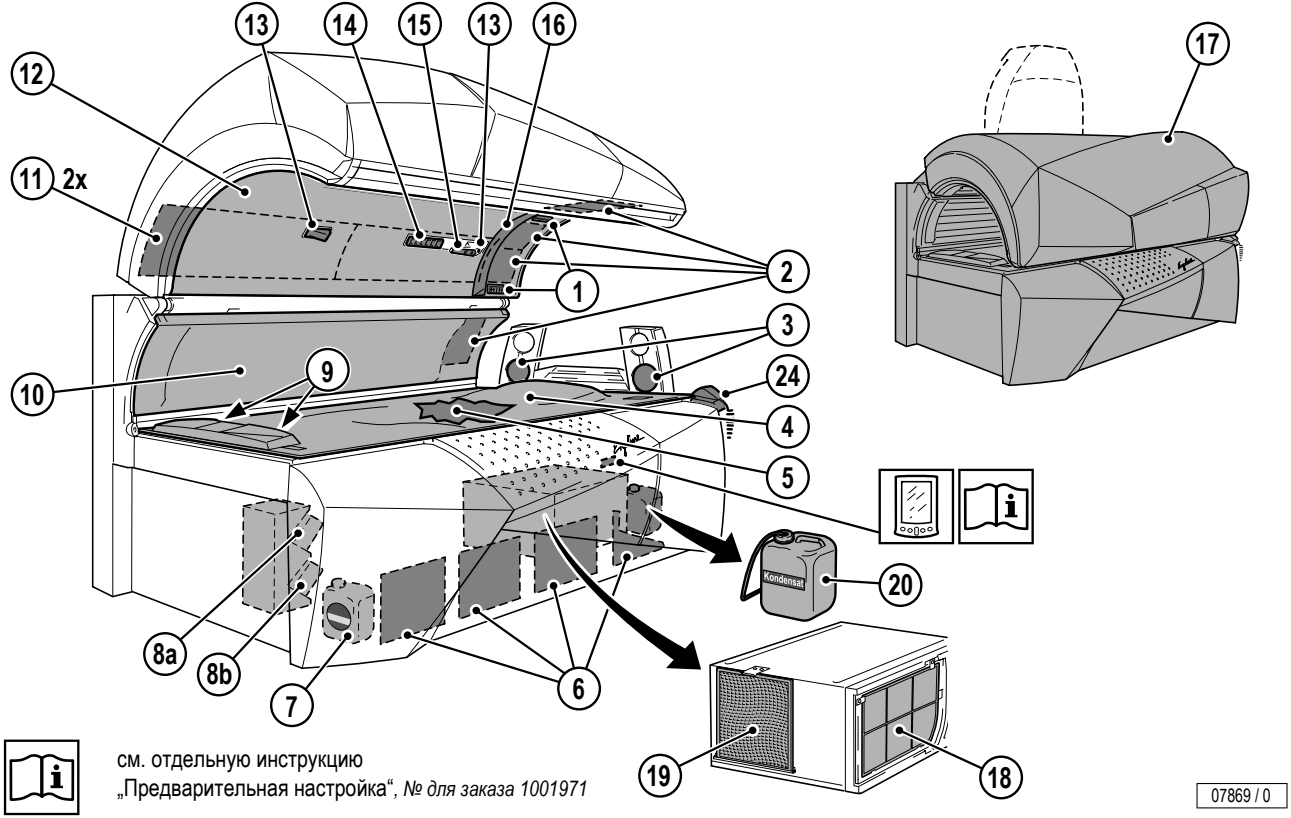


см. отдельную инструкцию
„Предварительная настройка“, *№ для заказа 1001971*

**Опасность инфекций!**

В результате кожного контакта возможна передача инфекций.

Все предметы/детали аппарата, которые во время принятия загара могут находиться в контакте с кожей пользователя, должны быть продезинфицированы после каждого сеанса загара.

- Стекло лежака
- Подголовник
- Рукоятки и панель управления
- Регулируемые воздушные сопла
- Защитные очки
- Кабель MP3

Быстродействующее дезинфекционное очистное средство Antifect®

| | | |
|---|---|---|
| Концентрат Antifect, 250 мл | № для заказа: | ▲ 800 1813-.. |
| Аэрозольный баллон, 1 л (пустой) | № для заказа: | ▲ 800 1513-.. |
| Распылительная головка | № для заказа: | ▲ 800 1613-.. |
| Смесительный бачок, 5 л (пустой) | № для заказа: | ▲ 800 1713-.. |

**Указание**

Для надлежащей дезинфекции должно соблюдаться время воздействия.

Соблюдайте инструкции изготовителя по применению.

▲: *JK-Licht GmbH – см. стр. 2.*

**Поверхности акриловых стекол**

**Внимание!**

Не протирать всухую – опасность царапин!
Для быстрой и гигиеничной чистки поверхностей акриловых стекол пользуйтесь только специально разработанным быстродействующим дезинфекционным средством Antifect®.
Использование других средств для чистки, в особенности концентрированных дезинфекционных средств и растворителей (например, лизоформа, этилового спирта и другие спиртсодержащих жидкостей) запрещается.

**При несоблюдении данных требований гарантийные права теряют силу.**

### Поверхности пластмассовых деталей

Для чистки поверхностей остальных пластмассовых деталей лучше всего использовать лишь теплую воду и протирочный кусок кожи. Категорически запрещается использовать агрессивные спиртсодержащие очистные средства, например, имеющийся в продаже “Sagrotan” или эфирные масла. Их длительное применение вызывает повреждения, на которые гарантийные права не распространяются.

При чистке возможно небольшое почернение протирочной кожи от резиновых уплотнений, что обусловлено техническими свойствами изделия.

**Указание**

Не допускайте повреждения поверхностей акриловых стекол и пластмассовых деталей. Перед началом чистки снимите кольца, часы с браслетом, браслеты и т.п.

02756 / 0

### Фильтры и фильтровые прокладки

**Очистка фильтров в нижней части, в кондиционере**

Сухая чистка: пылесосом (в зависимости от степени загрязнения)

Влажная очистка: водой с моющим средством, также в посудомоечной машине.

**Фильтровые прокладки в верхней части, в облучателе плеч**

Сухая очистка: пылесосом

Влажная очистка: водой с мягким моющим средством. **Не использовать** посудомоечную машину.

**Внимание! Возможно повреждение аппарата вследствие влаги!**

При повторном монтаже очищенные фильтры и фильтровые прокладки должны быть сухими.

**Внимание! Опасность повреждения аппарата!**

Регулярно проверять фильтровую прокладку и ребра радиатора на кондиционере, при необходимости очистить – см. стр. 108.

Для очистки ребер радиатора мы рекомендуем использовать специальную щетку для чистки ламелей, № артикула 15720470.

**Очистка стекол фильтра и ламп**

Используемые ультрафиолетовые лампы высокого давления представляют собой широкополосные излучатели, которые могут работать с различной мощностью (прим. 240-520 Вт).

Ультрафиолетовые лампы низкого давления: промыть чистой водой
(влажной матерчатой салфеткой)

Ультрафиолетовые лампы высокого давления: при необходимости очистить колбу лампы спиртом

Стекла фильтра: промыть чистой водой
(влажной матерчатой салфеткой).

## AQUA FRESH

При пользовании функцией AQUA FRESH в камере солярия распыляется AQUA SOLAR WITH SKIN+ ADDITIVE для охлаждения тела.

**Опасность для здоровья ваших клиентов!**

Под действием загрязненной бактериями воды у пользователей солярием возможно появление кожной сыпи и другие аллергические реакции!

- Поэтому запрещается наливать водопроводную воду и другие жидкости в канистры AQUA FRESH.
- Для замены канистр AQUA FRESH используйте только оригинальные канистры.
- Не заливать остатки из использованной канистры в новую канистру!
- Соблюдайте указанную максимальную температуру при транспортировке и хранении.
- Соблюдайте срок хранения канистры.

## AROMA

В систему AQUA FRESH AROMA входят также ароматы в вариациях запаха “Relax”, распределяемые посредством распылителей в секции головы. Дополнительный аромат “Cabin” распределяется внутри кабины.

**Указание**

В качестве альтернативы имеются другие сопла. Дополнительную информацию можно получить на фирме JK-Licht GmbH.

## Акриловые стекла

Акриловые стекла для соляриев изготовлены из специально для этой цели разработанного акрилового стекла. Использованные акрилы отличаются особо высокой проницаемостью и стойкостью применительно к ультрафиолетовым лучам, а также простой в уходе, гигиеничной и приятной для кожи поверхностью.

В результате сложного технологического процесса производства акриловые стекла приобретают требуемую и соответствующую аппарату форму. Несмотря на высочайший уровень используемого в производстве “ноу-хау” невозможно избежать того, что акриловые стекла могут иметь некоторое количество небольших бугорков, включений или шлиров. Кроме того, в процессе эксплуатации на поверхности лежака могут образоваться волосяные трещины.

Указанные явления обусловлены материалом и технологически неизбежны, но при этом не оказывают никакого заметного влияния на пользование аппаратом, вследствие чего не признаются в качестве дефектов.

**Внимание!**

Перед сеансом загара необходимо своевременно удалить косметические и солнцезащитные средства, так как данные вещества при длительной эксплуатации приводят к повреждениям (например, к образованию мелких трещин на поверхности).

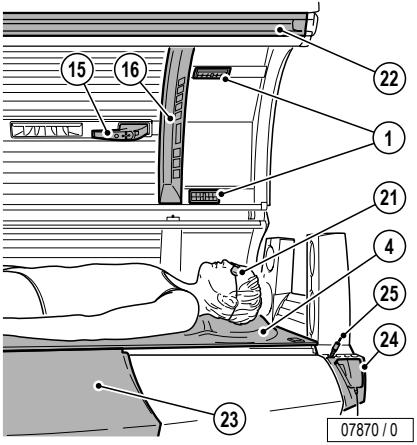


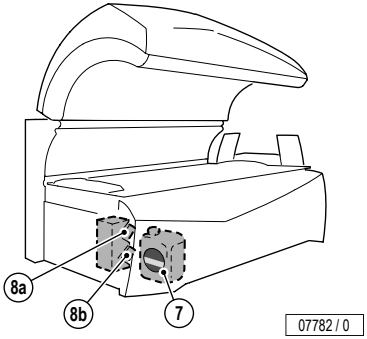


## После каждого сеанса загара

| | | |
|---|---|---|
| ⑮ – ⑯ | | ☞ 75 |
| ① | | ☞ 75 |
| ㉑ | | ☞ 75 |
| ㉕ | Кабель MP3 | ☞ 75 |
| ④, ㉒ – ㉓ | | ☞ 75 |
| ㉔ | | ☞ 85 |

Подтвердить очистку нажатием клавиши START/STOP (после окончания задержки выключения вентилятора аппарата).

## Периодичность [1)]

⑦ Периодичность см. в брошюре “PRODUKTINFORMATION AQUA SYSTEM” (№ для заказа: ▲ 801610-..).

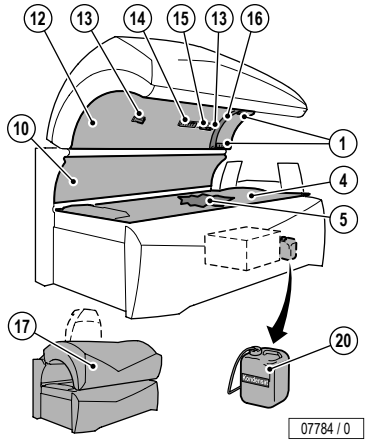


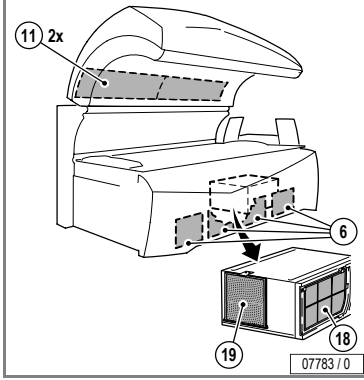


| | | | |
|---|---|---|---|
| ① – ⑯ | | | ☞ 75 |
| ⑦ | | | ☞ 113 |
| ⑳ | Опорожнить | | ☞ 108 |
| **50 ч** | | | |
| ⑥ | | | ☞ 105 |
| ⑪ | | | ☞ 107 |
| ⑱ | | | ☞ 108 |
| ⑲ | | | ☞ 108 |

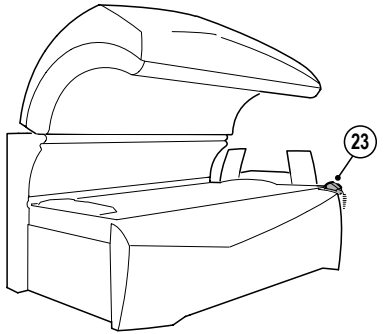


07871 / 0

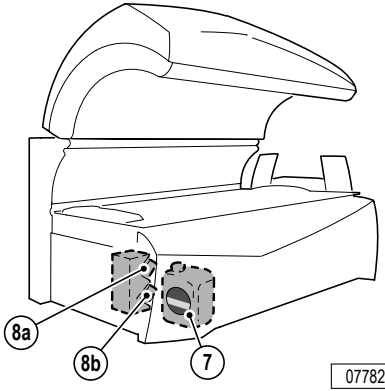


07782 / 0

## 30 дней

⑬

Калибровка датчика должна выполняться через каждые 30 дней работы, чтобы обеспечить надежное определение типа кожи для загара и возможность регулировки мощности ультрафиолетовых ламп в соответствии с типом кожи.
Калибровка: см. отдельную инструкцию “Калибровка” (№ для заказа: ▲ 1002526-..)

## 300 ч

⑧ a)
b)

☞ 78, 111

...

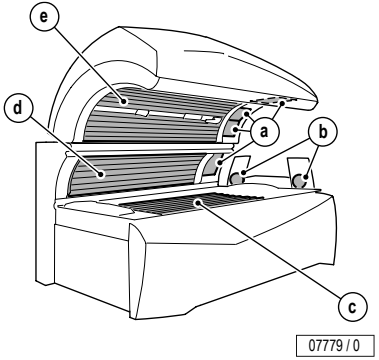


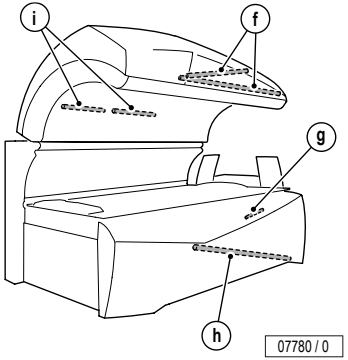


| 500 ч | | | |
|---|---|---|---|
| a) | | | ☞ 96 |
| b) | | | ☞ – |
| c) | | | ☞ 91 |
| d) | | | ☞ 90 |
| e) | | | ☞ 93 |
| **1000 ч** | | | |
| c) - e) | | | ☞ 88, 90, 91 |
| f)-i) 4 x | | | ☞ 93, 100, 102 |

...

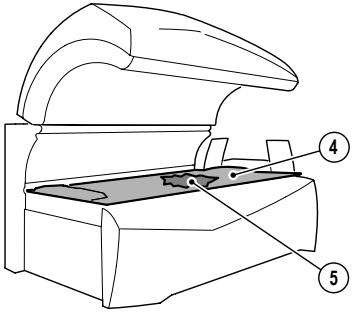


07781 / 0

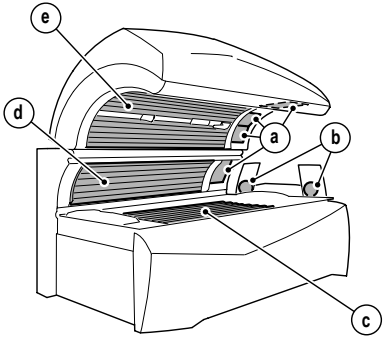


07779 / 0

| | | | |
|---|---|---|---|
| **1500 ч** | | | |
| ④ | | | |
| **3000 ч** | | | |
| a) | | | ☞ 96 |
| b) | | | ☞ – |
| ⑤ | | | |

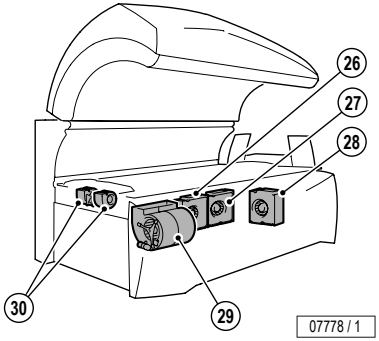


| 40 000 ч | |
|---|---|
| 26 | |
| 27 | |
| 28 | |
| 29 | |
| 30 | |

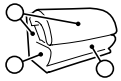

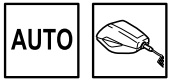


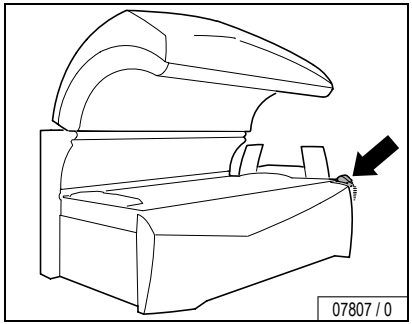

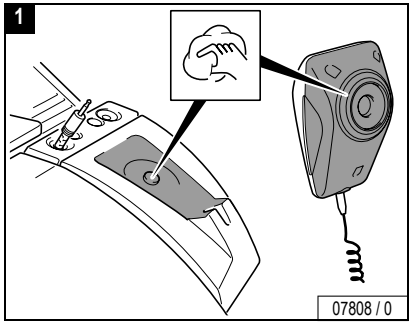


После каждого пользователя продезинфицировать датчик и базовую секцию средством Antifect®.

**Внимание!**

Не чистить опрыскиванием или погружением! Только протереть, слегка увлажнив, мягкой матерчатой салфеткой!

**Внимание!**

Не протирать всухую – опасность царапин!
Для очистки датчика и базовой секции пользуйтесь только специально разработанным быстродействующим дезинфекционным средством Antifect®.
Использование других средств для чистки, в особенности концентрированных дезинфекционных средств и растворителей (например, лизоформа, этилового спирта и другие спиртсодержащих жидкостей) запрещается.

В особенности могут быть повреждены линза и резиновые уплотнения.

При несоблюдении данных требований гарантийные права теряют силу.

# Загрузка чип-карточки нового комплекта ламп

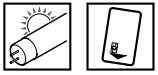

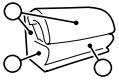

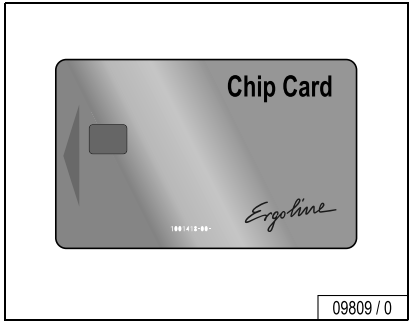

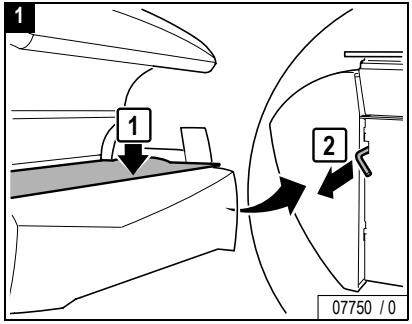

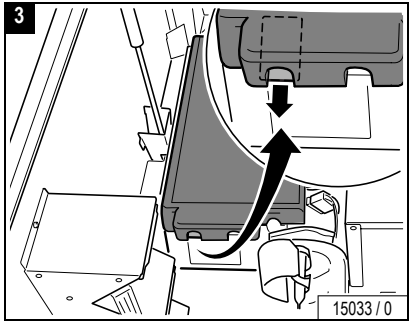


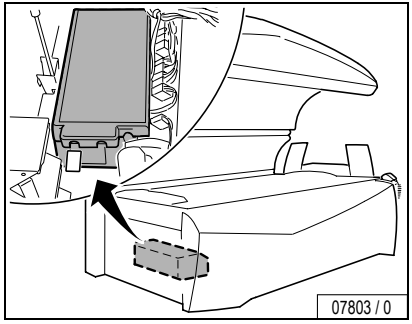


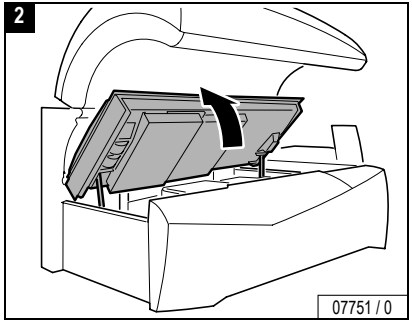


...

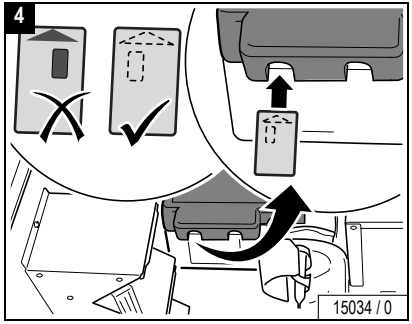
4
15034 / 0

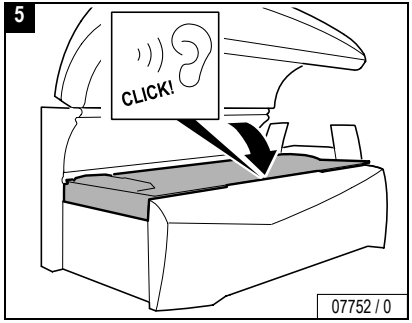
5
CLICK!
07752 / 0

# Очистка/замена ультрафиолетовых ламп низкого давления в нижней части

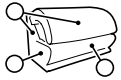

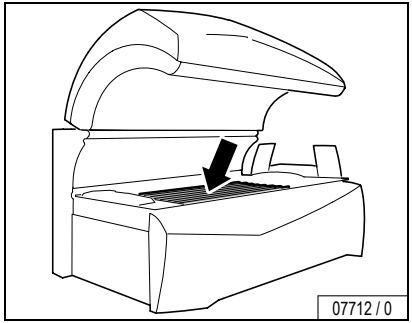

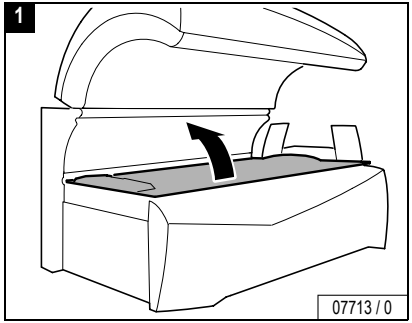


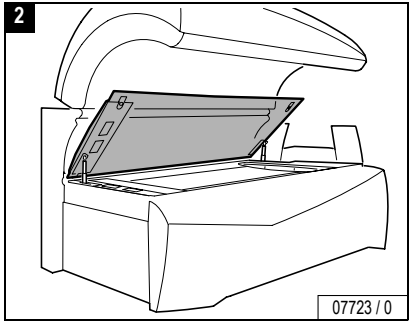


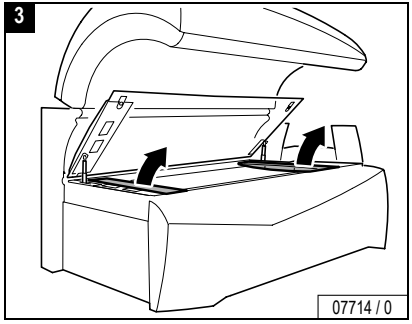

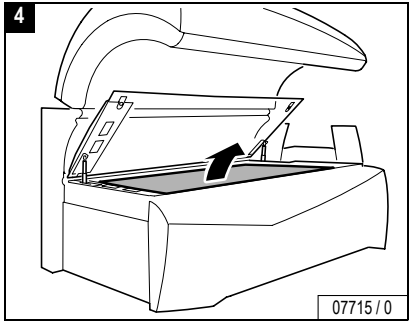

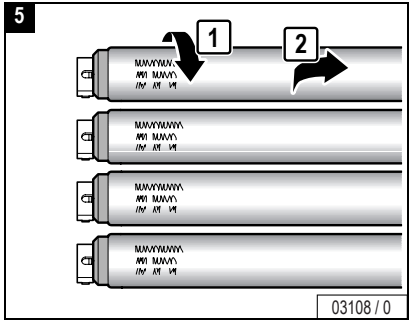


...

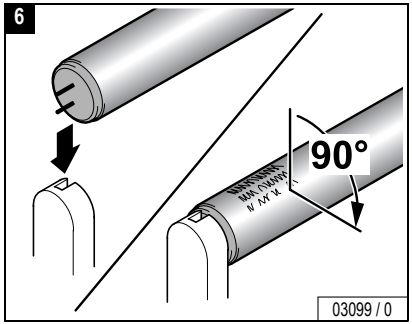
6
90°
03099 / 0

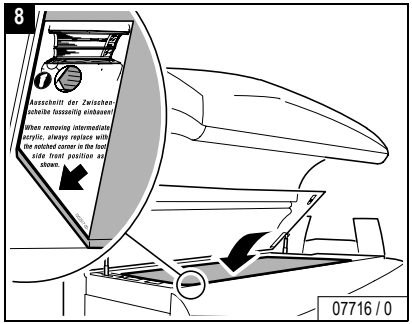
8
Ausschnitt der Zwischen-
scheibe fosszeilig einbauen!
When removing intermediate
acrylic, always replace with
the notched corner in the foot
side front position as
shown.
07716 / 0

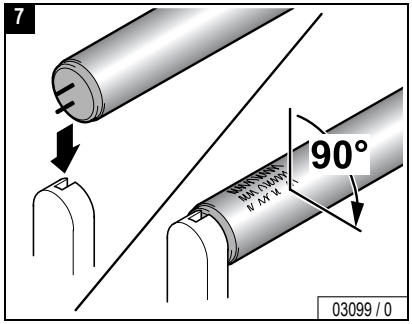
7
90°
03099 / 0

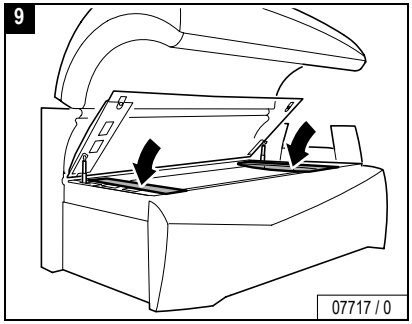
9
07717 / 0

# Очистка/замена ультрафиолетовых ламп низкого давления в боковой части

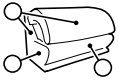

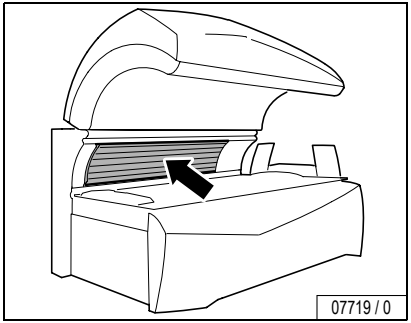

1

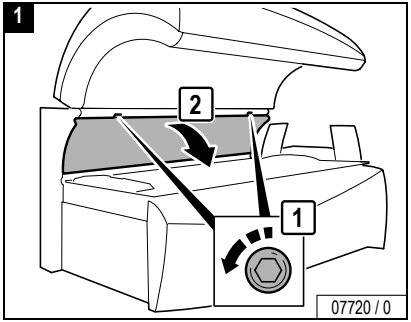

2

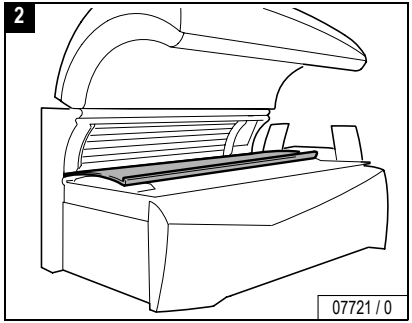

3

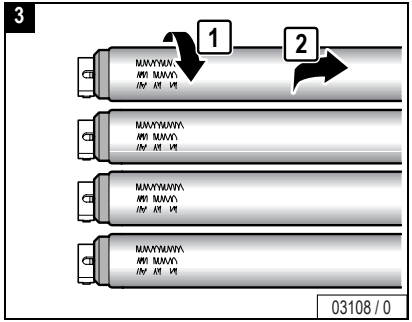


4

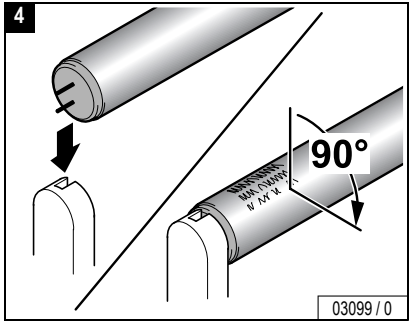


5

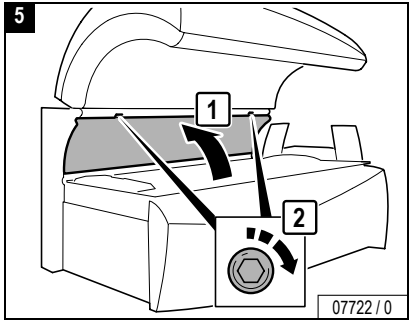

# Очистка/замена ультрафиолетовых ламп низкого давления в верхней части

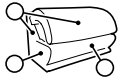

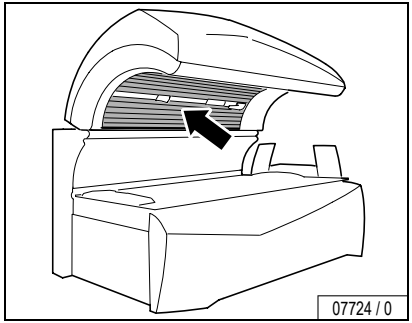

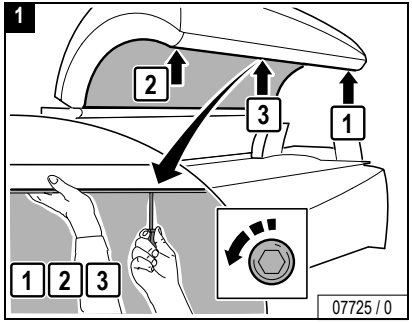


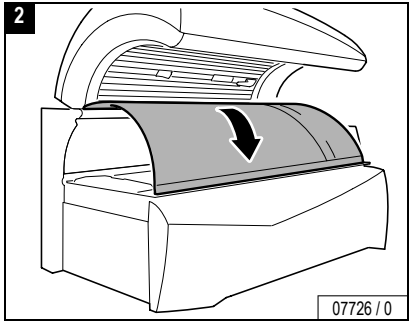


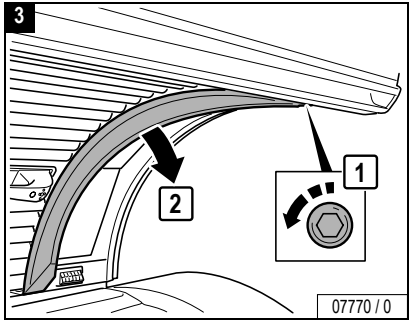

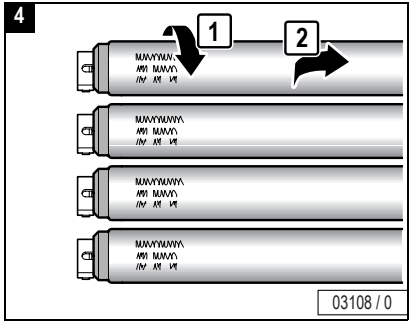


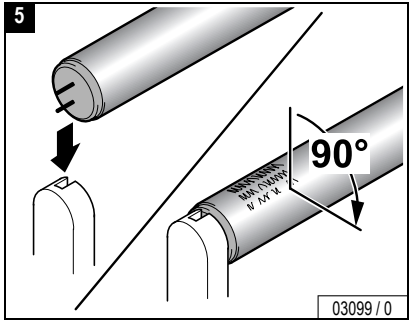

...

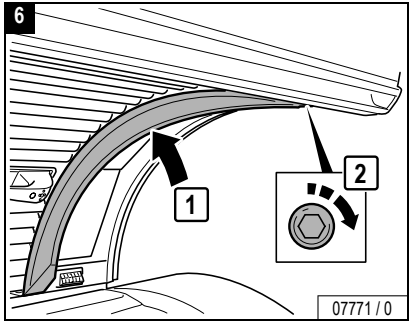
6
1
2
07771 / 0

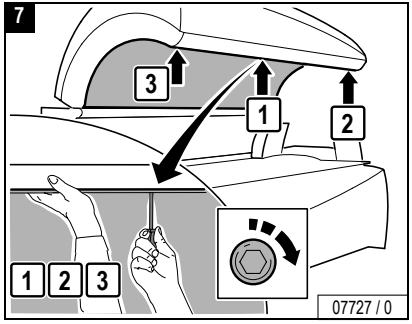
7
3
1
2
1 2 3
07727 / 0

# Очистка/замена внутреннего освещения

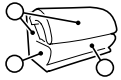

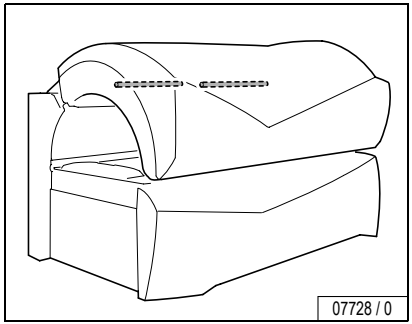

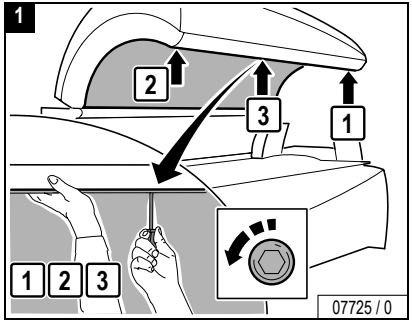


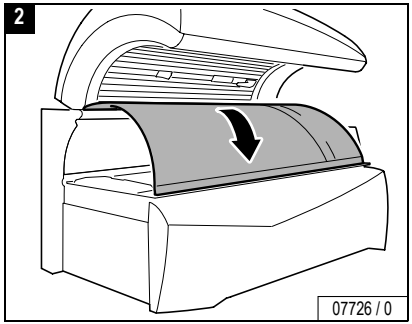


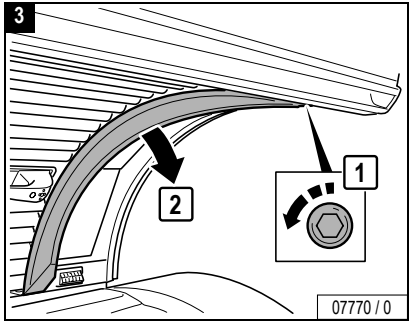


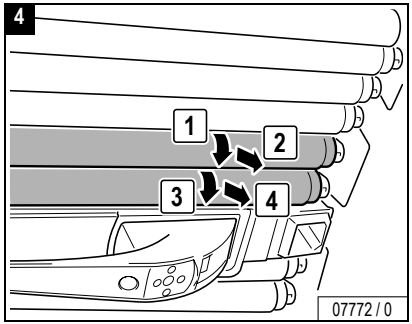


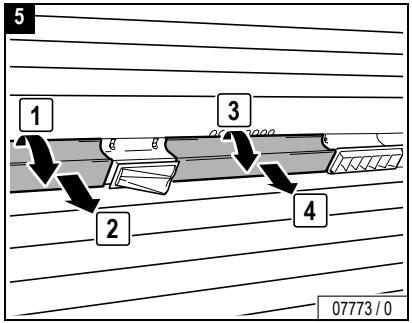

...

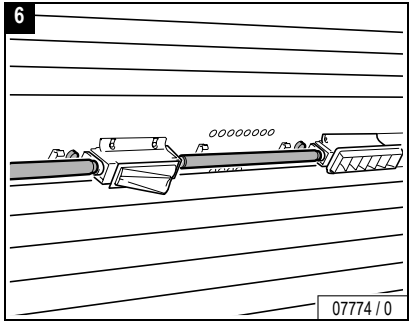
6
07774 / 0

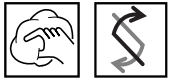

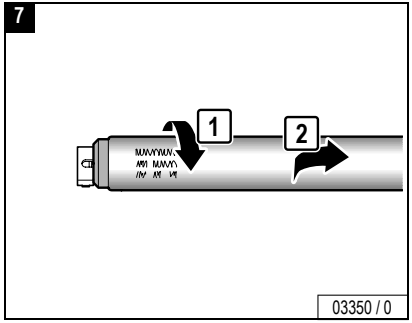
7
1
2
03350 / 0

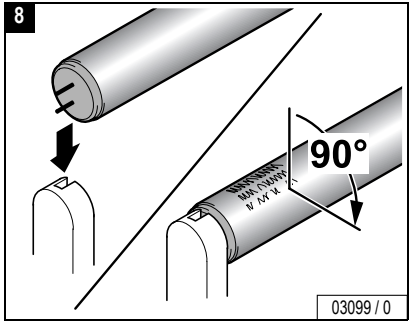
8
90°
03099 / 0

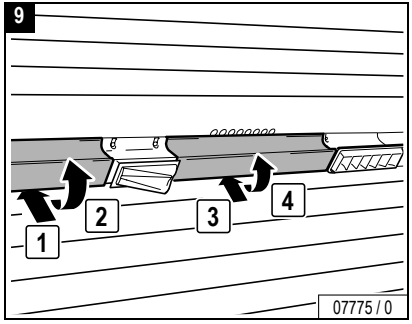
9
1
2
3
4
07775 / 0

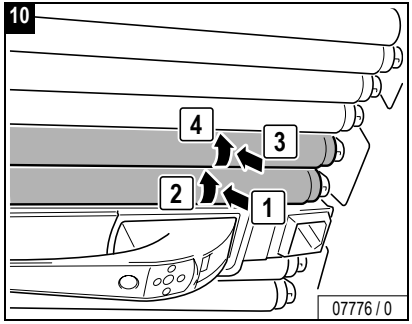
10
4
3
2
1
07776 / 0

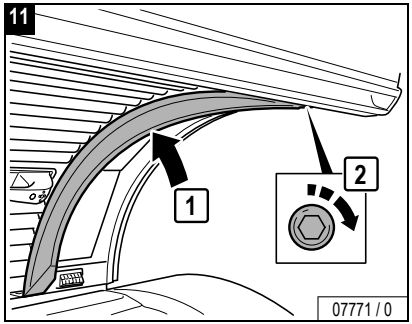
11
1
2
07771 / 0

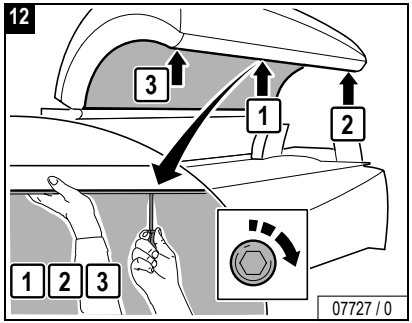
12
3
1
2
1 2 3
07727 / 0

# Очистка/замена ультрафиолетовых ламп высокого давления и стекол фильтра в верхней части

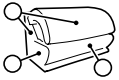

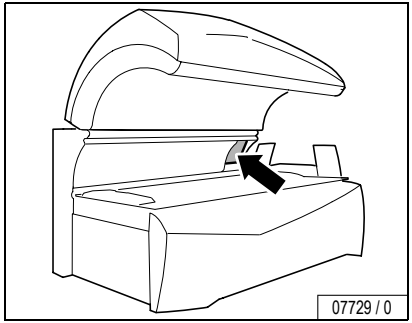

**Внимание! Опасность поломки и царапин!**

Не открывайте одновременно верхнюю и боковую часть, чтобы стекла не могли поцарапать друг друга. Выполните замену последовательно.

**Открыть стекло боковой части:**

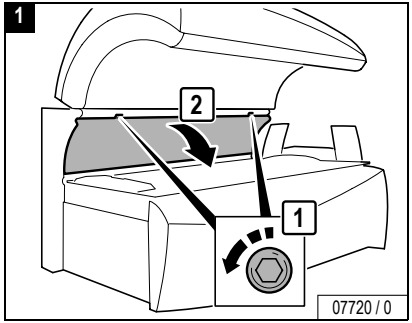


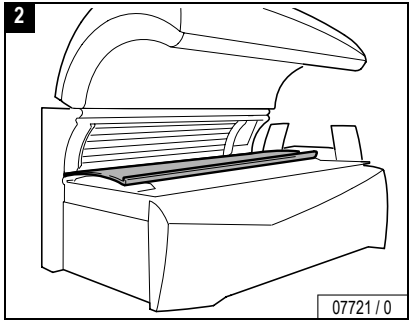


**Открыть стекло верхней части:**

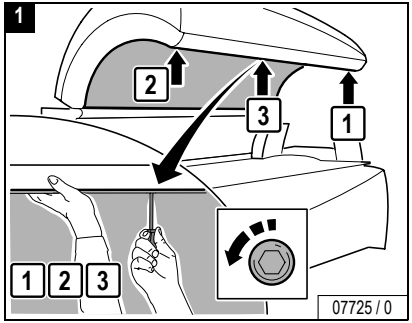


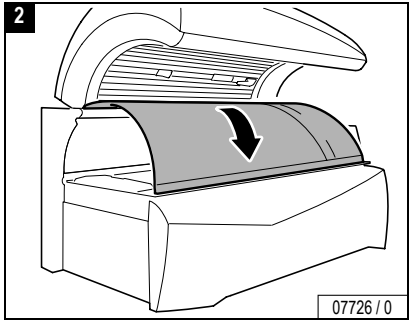


...

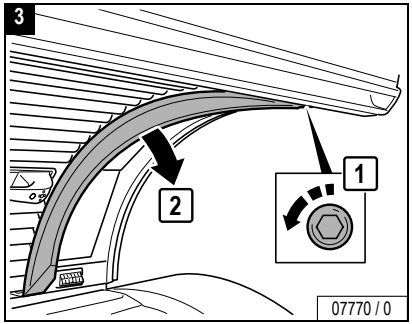


**Очистка/замена ультрафиолетовых ламп высокого давления и стекол**

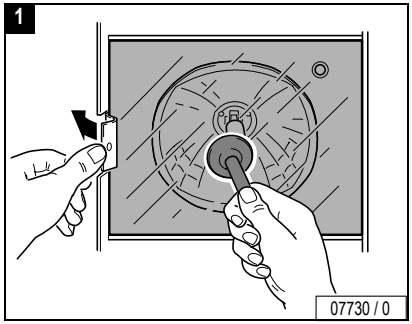


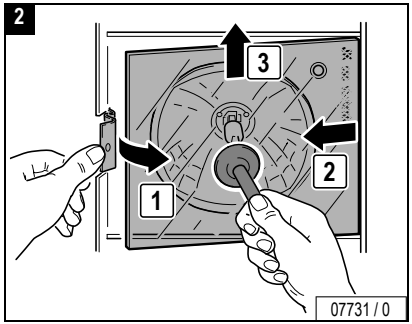


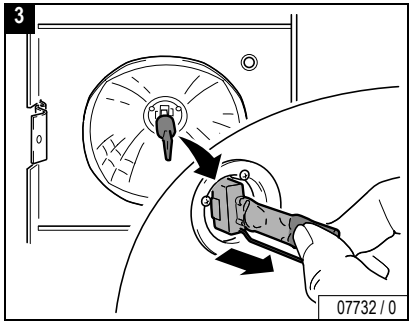

...

**4**

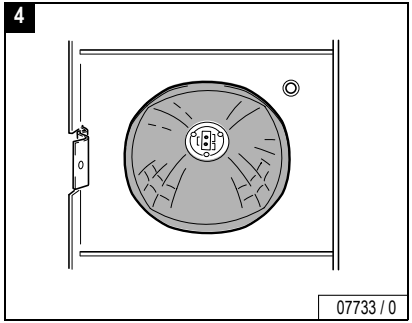


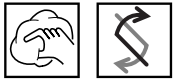

**5**

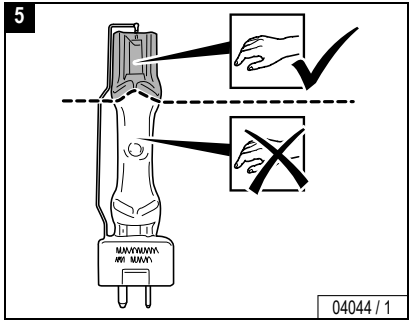


**6**

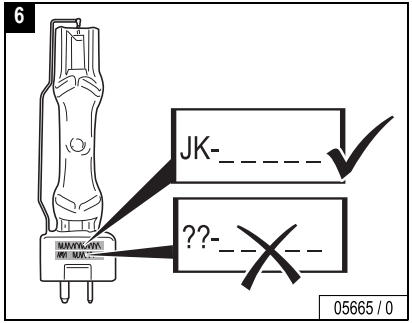

**7**

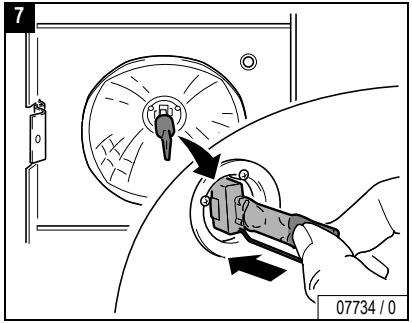

**8**

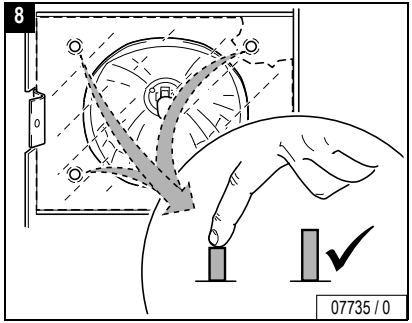

**9**

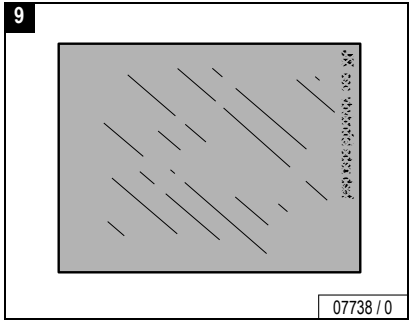


...

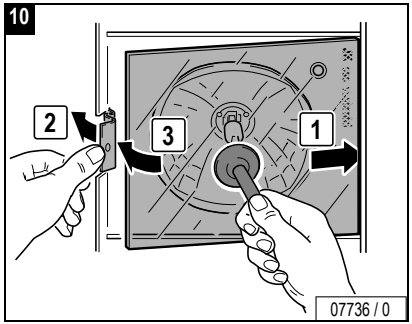

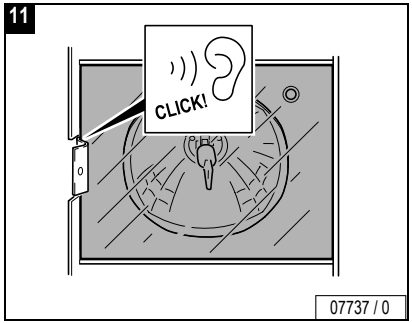


**Закрыть стекло боковой части:**

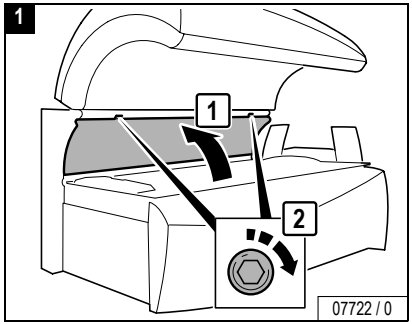


**Закрыть стекло верхней части:**

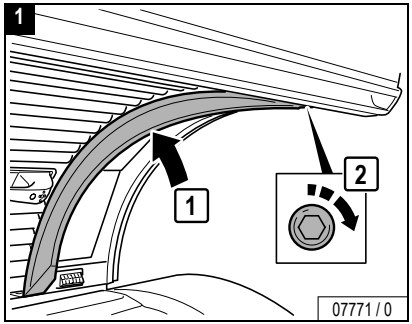


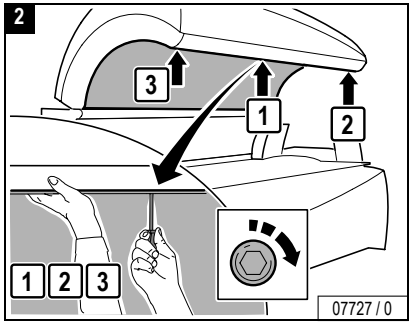

# Очистка/замена ламп эффектного освещения в верхней части

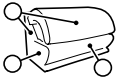

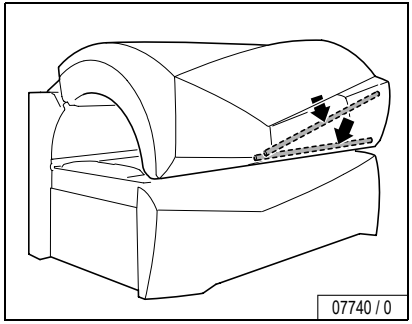

**Внимание!**

Возможно повреждение лака! При привинчивании соблюдайте расстояние от нижней кромки.

1

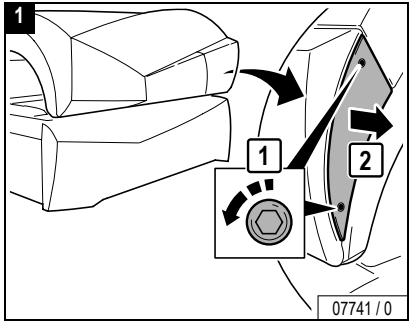


2

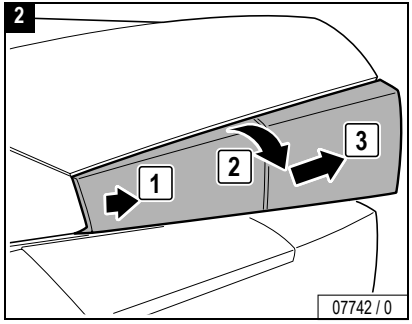


3

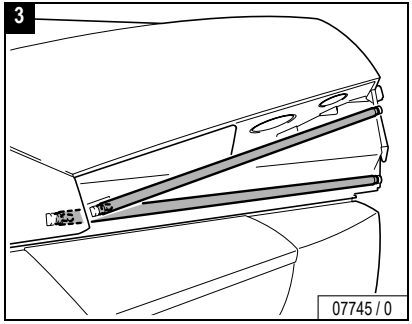

4

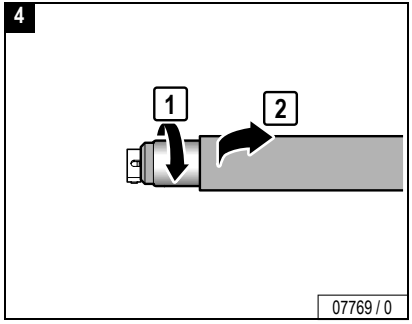


...

**при наличии**

5

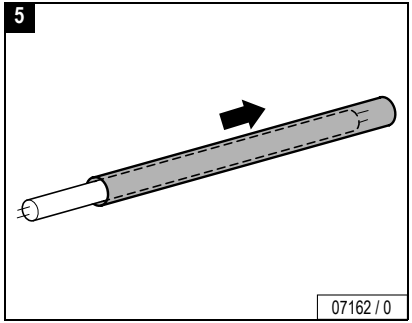

6

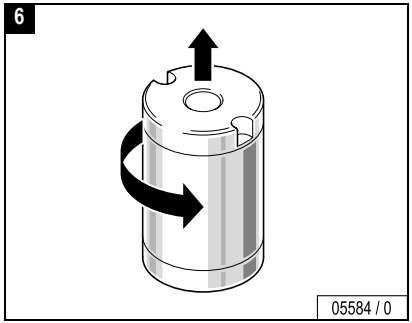


**при наличии**

7

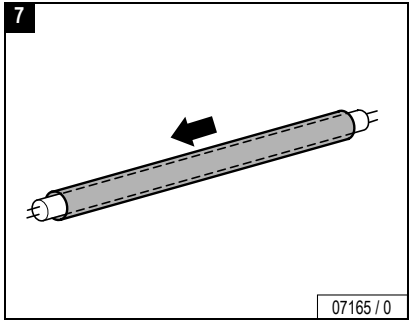


8

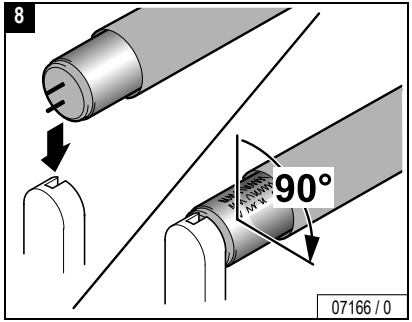


9

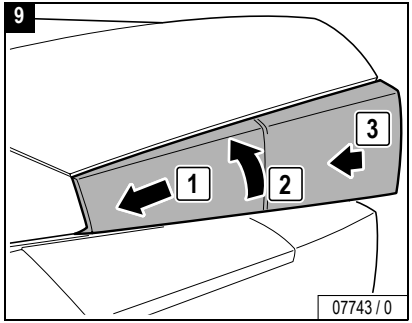


10

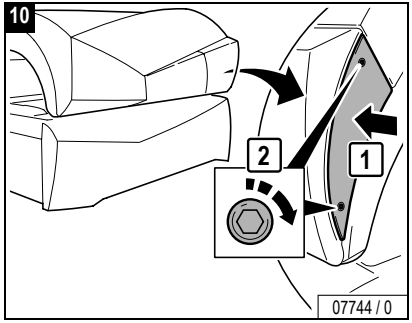

# Очистка/замена ламп эффектного освещения в передней бленде

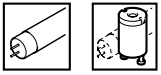



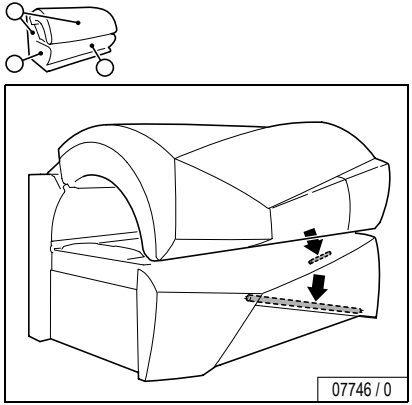

1

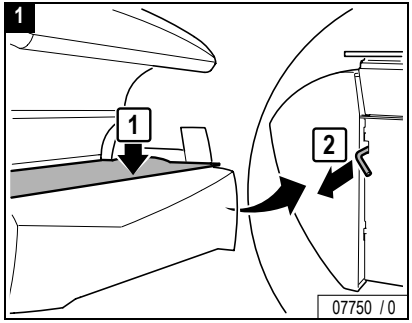


2

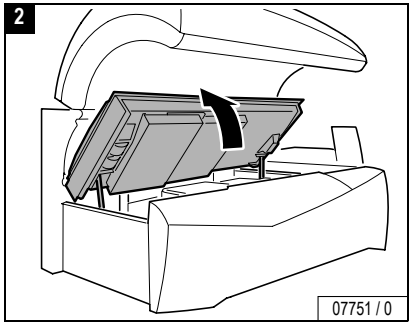


3

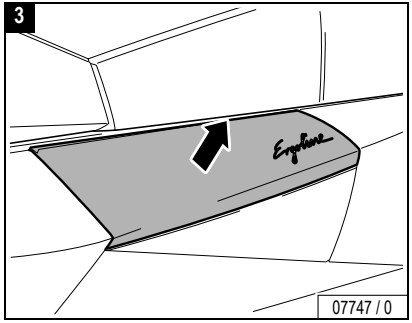


4

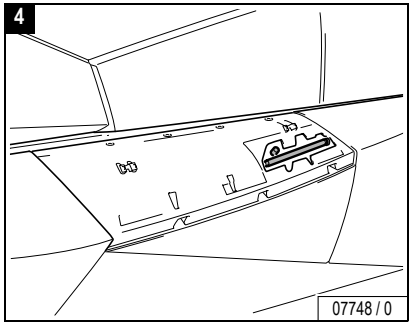

5

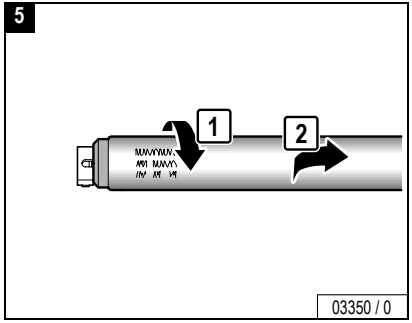


...

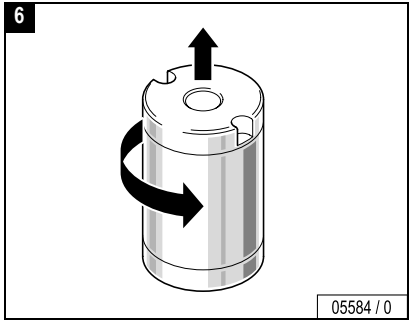
6
05584 / 0

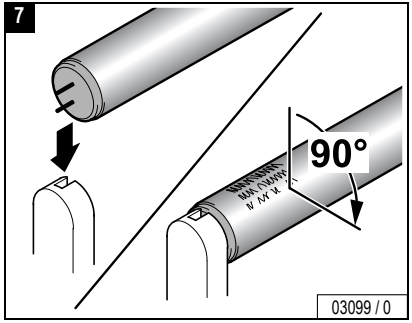
7
90°
03099 / 0

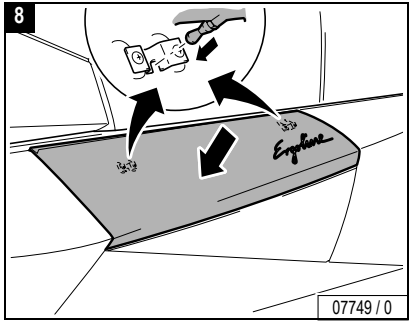
8
Ergoline
07749 / 0

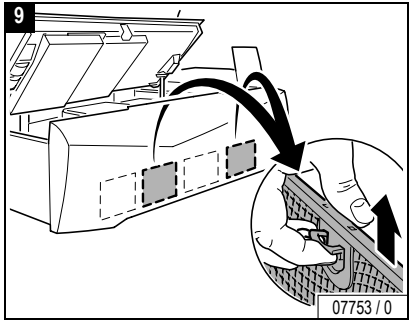
9
07753 / 0

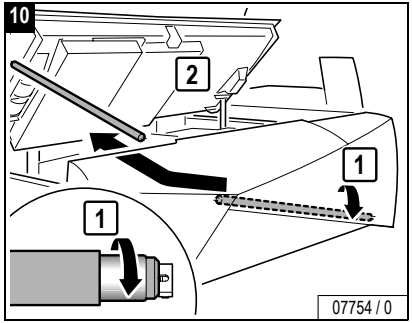
10
2
1
1
07754 / 0

**при наличии**

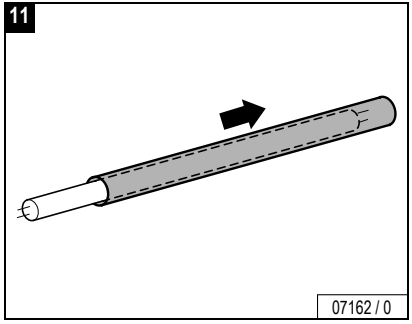
11
07162 / 0

...

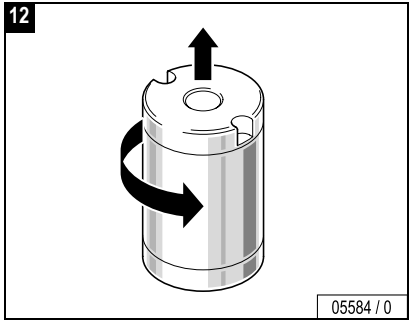
12
05584 / 0

**при наличии**

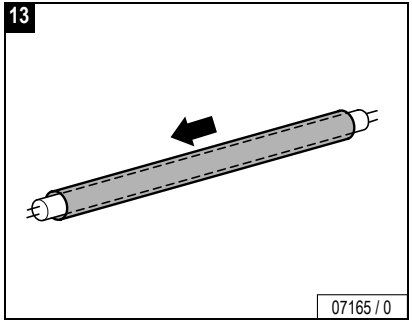
13
07165 / 0

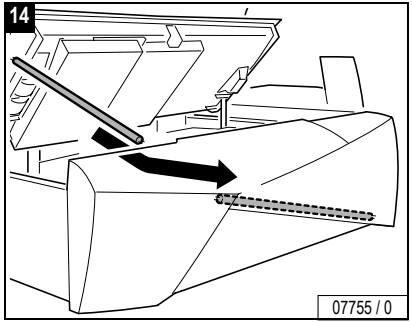
14
07755 / 0

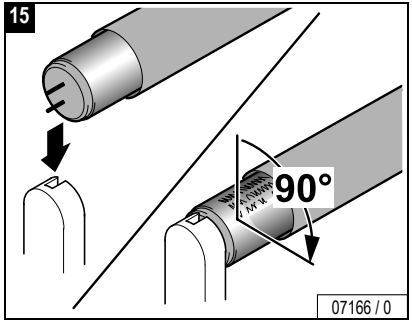
15
90°
07166 / 0

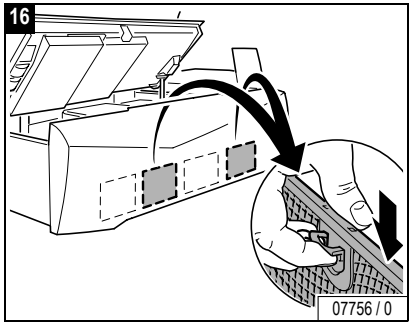
16
07756 / 0

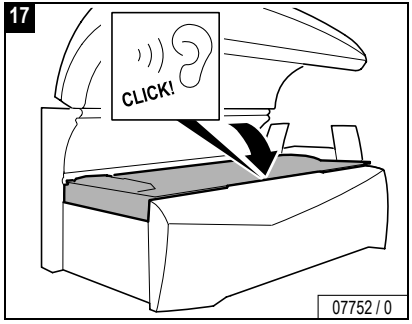
17
CLICK!
07752 / 0

# Очистка фильтров в нижней части

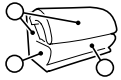

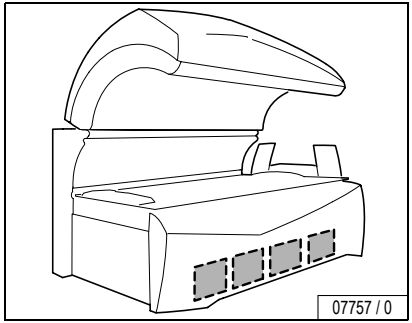

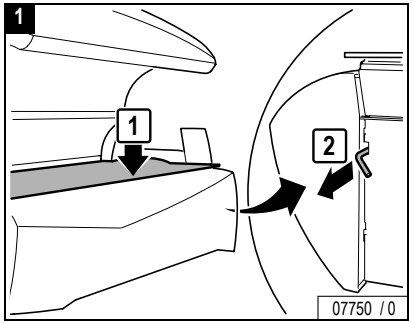


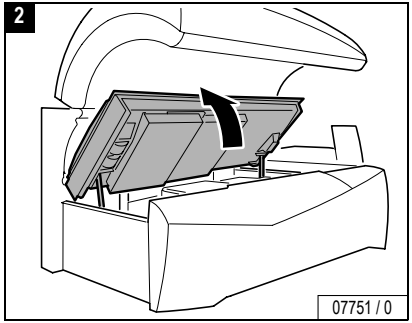


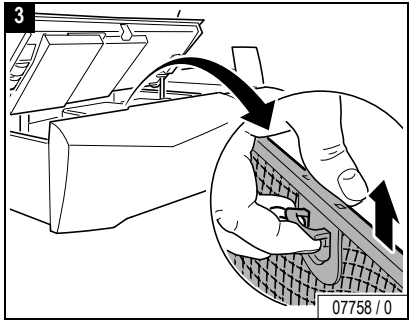

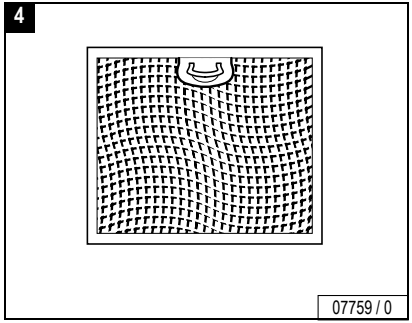

...

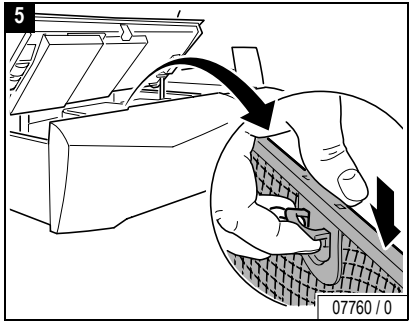
5
07760 / 0

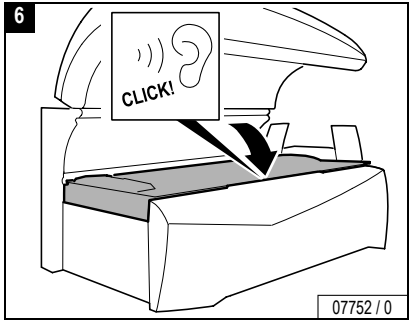
6
CLICK!
07752 / 0

# Очистка/замена фильтровых прокладок в верхней части

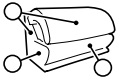

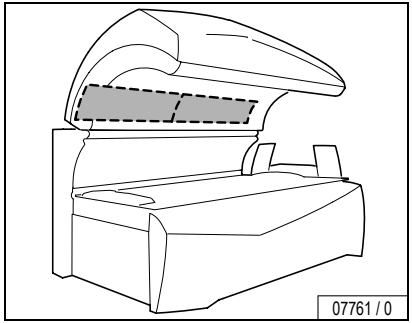


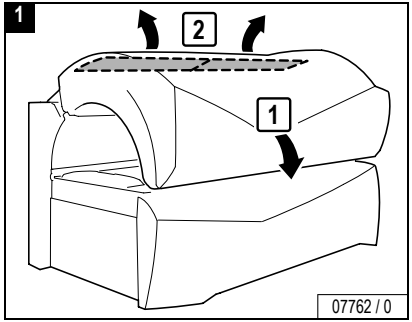

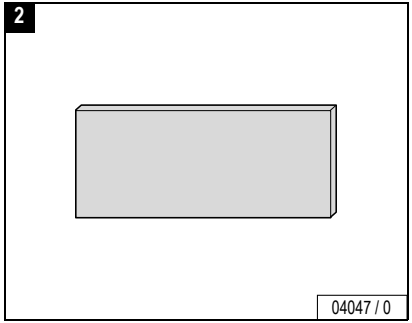

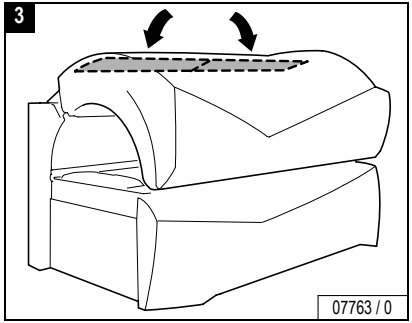

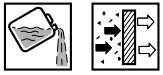

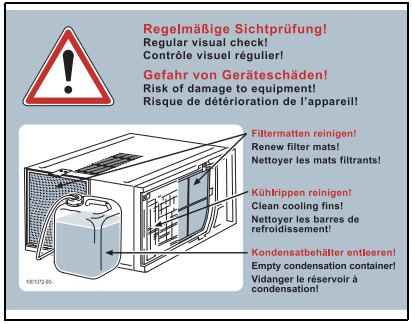
Regelmäßige Sichtprüfung!
Regular visual check!
Contrôle visuel régulier!
Gefahr von Geräteschäden!
Risk of damage to equipment!
Risque de détérioration de l'appareil!
Filtermatten reinigen!
Renew filter mats!
Nettoyer les mats filtrants!
Kühlrippen reinigen!
Clean cooling fins!
Nettoyer les barres de refroidissement!
Kondensatbehälter entleeren!
Empty condensation container!
Vidanger le réservoir à condensation!
1001372-93-

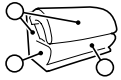

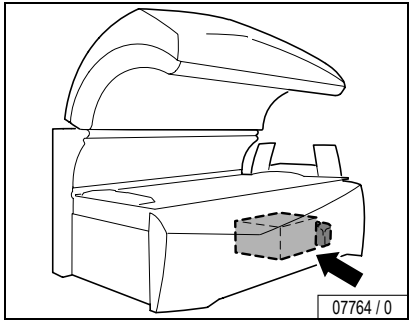
07764 / 0

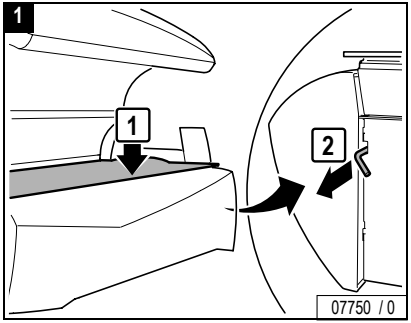
1
1
2
07750 / 0

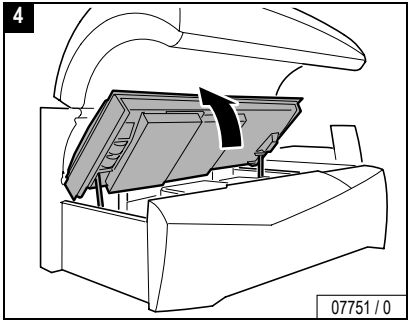
4
07751 / 0

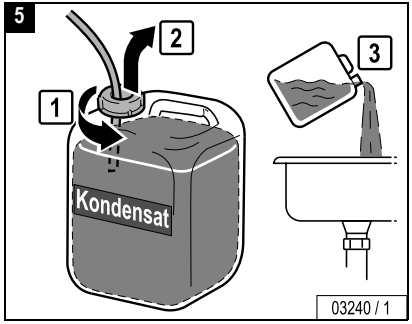
5
1
2
3
Kondensat
03240 / 1

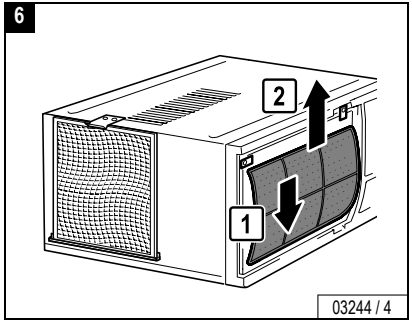
6
1
2
03244 / 4

...

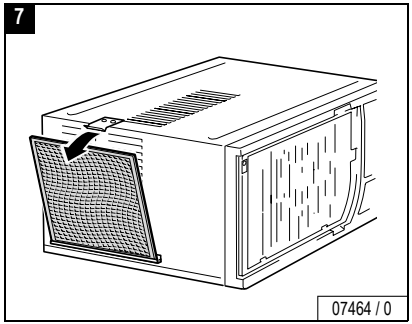
7
07464 / 0

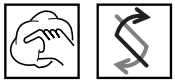

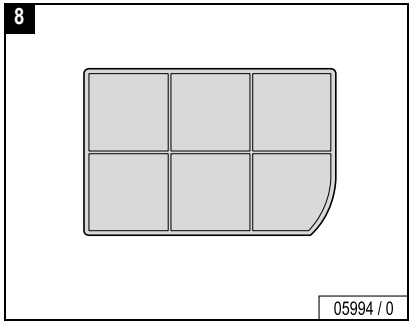
8
05994 / 0

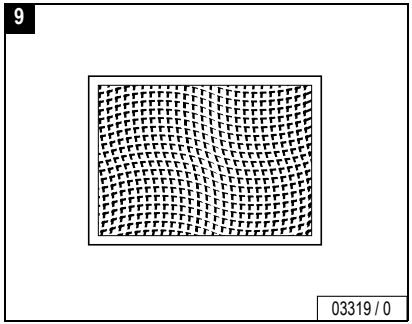
9
03319 / 0

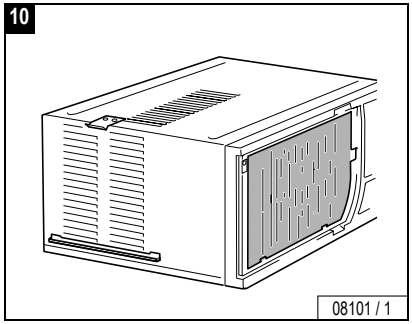
10
08101 / 1

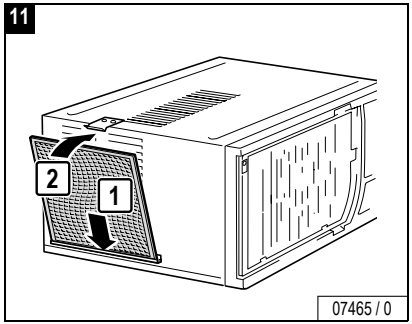
11
2
1
07465 / 0

...

12

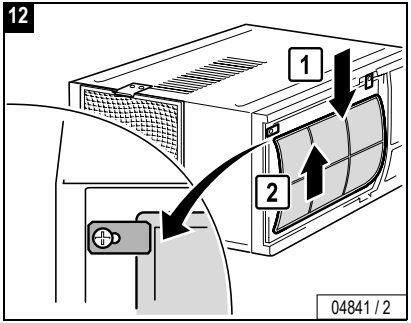


13

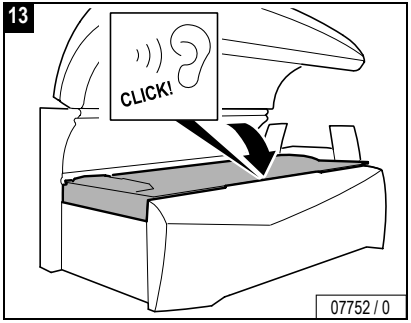

# Замена контейнера AROMA

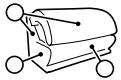

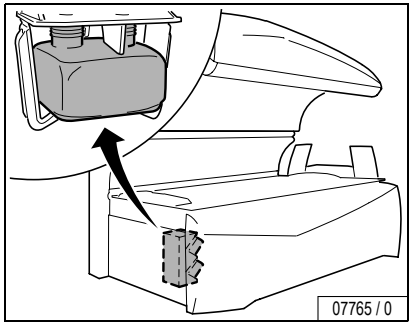

1

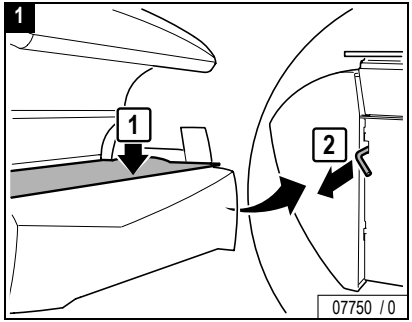


2

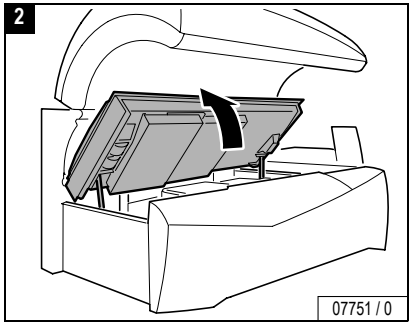

3

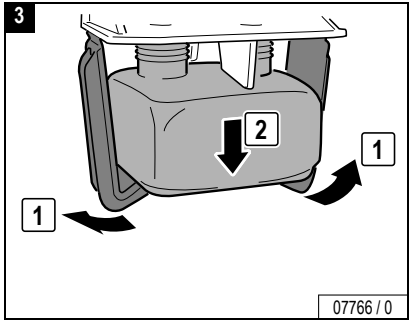


4

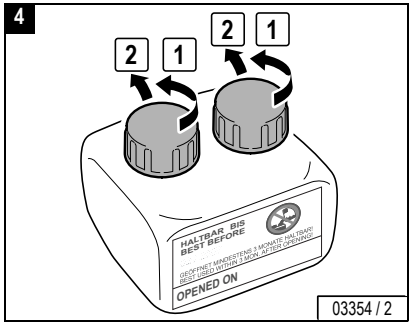


5

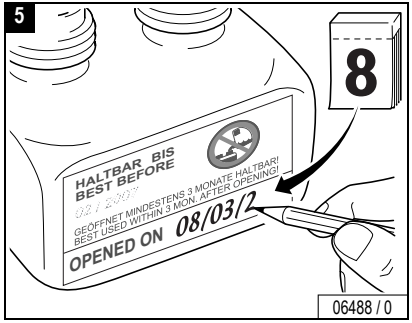

...

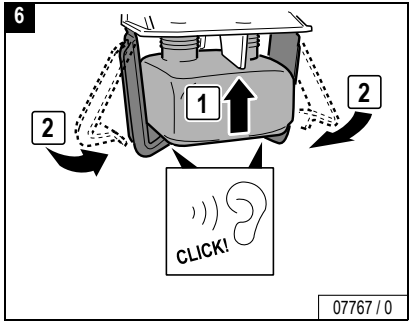
6
1
2
2
CLICK!
07767 / 0

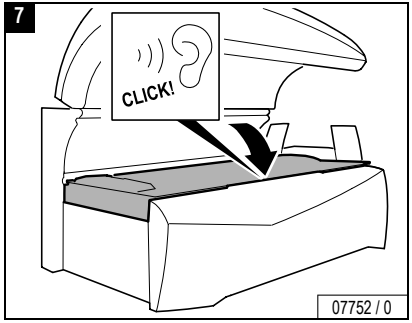
7
CLICK!
07752 / 0

# Система AQUA FRESH: замена канистры

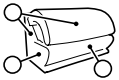

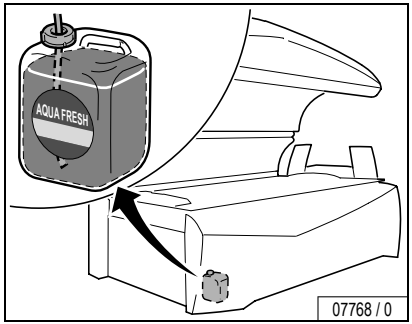

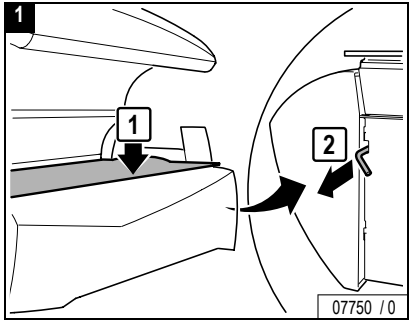


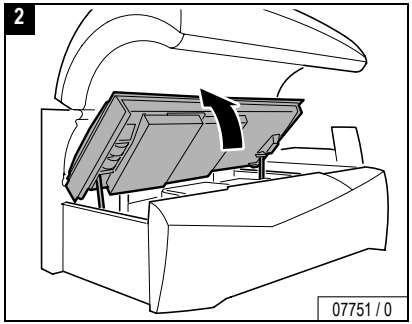

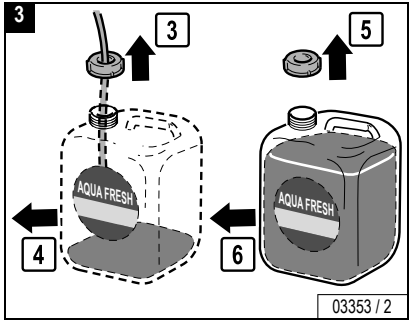


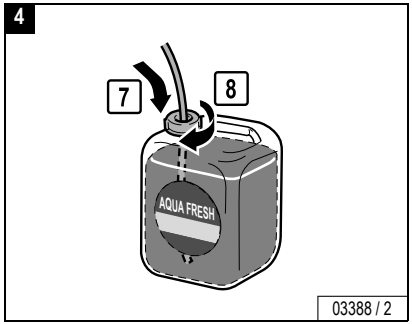


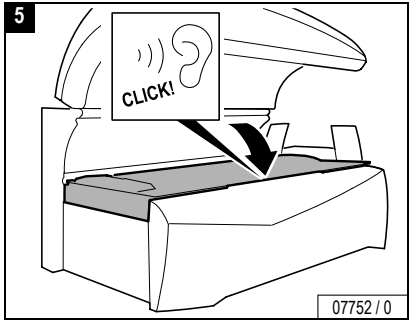

...

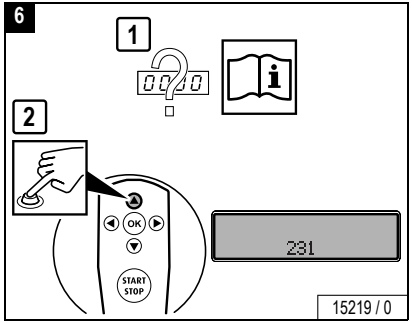


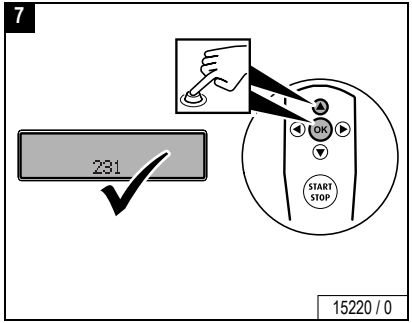

**Указание**

Чтобы удалить воздух после замены канистры, перейти в режим предварительной настройки и выбрать функцию 231 (см. отдельную инструкцию “Предварительная настройка“, № для заказа:100 1971).

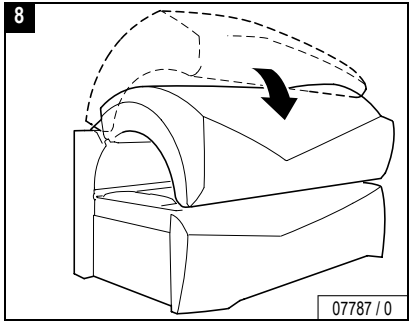


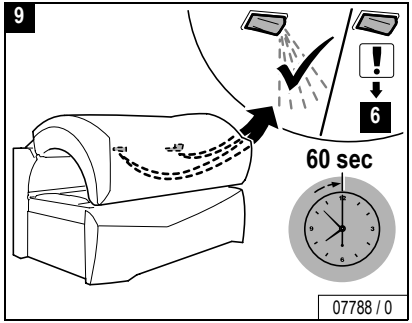

# Параметры подключения, мощность и уровень шума

| Тип аппарата: | ESPRIT 770<br>DYNAMIC POWER | ESPRIT 770<br>DYNAMIC POWER<br>CLIMATRONIC | ESPRIT 770<br>DYNAMIC POWER IQ<br>CLIMATRONIC |
|---|---|---|---|
| Номинальная потребляемая мощность: | **14000 Вт** | **16900 Вт** | **16900 Вт** |
| Номинальное напряжение: | **400-415 В ~3N** | | |
| Номинальная частота: | **50 Гц** | | |
| Предохранители: | **3 x 35 A (инертные)** | | |
| Отметки контроля: | TÜV Rheinland GS geprüfte Sicherheit | | |
| Уровень шума на расстоянии 1 м от аппарата: | 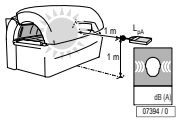  | **62,9 дБ(A)** | |
| Уровень шума в аппарате: | 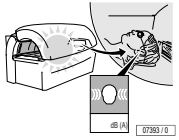  | **< 81 дБ(A)** | |

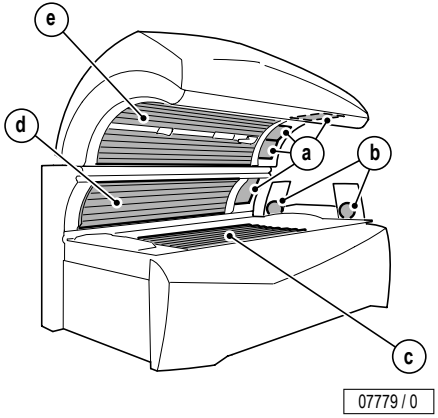


| Ультрафиолетовые лампы, стартеры, стекла фильтра | № для заказа и обозначение лампы | ESPRIT 770 DYNAMIC POWER[1] | ESPRIT 770 DYNAMIC POW. IQ |
|---|---|---|---|
| | **Лампы низкого давления** | | |
| | ▲ **1002023-** Ergoline Smart Power 160 Вт | **48** c), d), e) | |
| | ▲ **1002022-** Ergoline Smart Power 160 Вт | | **48** c), d), e) |
| | **Лампы высокого давления и стекла фильтра** | | |
| | ▲ **12645-** Ergoline ultra 520 Вт (a) | **4** | **4** |
| | ▲ **1500384-** Ergoline ultra 250 Вт (b) | **2**[2] | **2**[2] |
| | ● **1001526-** Ultra Performance 412 (a) | **4** | **4** |
| | ● **1500635-** Ultra Performance 912 (b) | **2**[2] | **2**[2] |
| | ● **1500160-** без покрытия (b) | **2**[2] | **2**[2] |

1) Аппарат поставляется без ламп.
2) Принадлежность (облучатель плеч)

## Эффектное освещение (все модели)

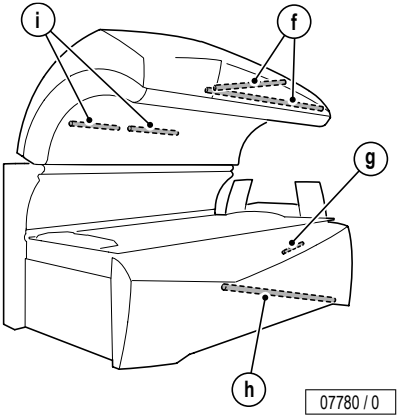


| | | | | | |
|---|---|---|---|---|---|
| **Стандартные лампы** | | | | | |
| f) | 2 x | | – | 58 Вт | ▲ – |
| g) | 1 x | | – | – Вт | ▲ – |
| h) | 1 x | | – | 58 Вт | ▲ – |
| i) | 2 x | | – | 15 Вт | ▲ – |
| **Стартер** | | | | | |
| f)-i) | 6 x | | S10 | | ▲10047-.. |

## Фильтры, AQUA FRESH, AROMA

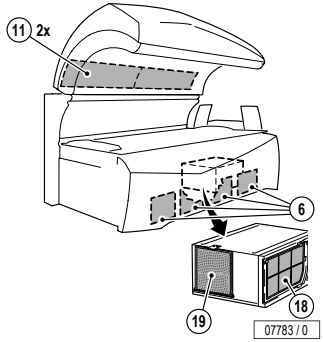


| | | |
|---|---|---|
| ⑥ | 4 x | ▲ 52104-.. |
| ⑪ | 2 x | ▲ 843150-.. |
| ⑱ | 1 x | ▲ 51975-.. |
| ⑲ | 1 x | ▲ 51937-.. |
| ⑦ | 1 x | ▲ 3651903-.. |

AQUA FRESH, 6000 мл

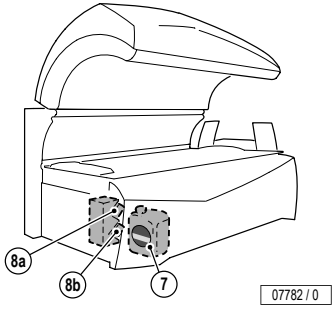


| | | |
|---|---|---|
| ⑧ | a) | ▲ 3652003-.. |
| | b) | ▲ 3652203-.. |

AROMA, 100 мл

a) Relax
b) Cabin

## Акриловое стекло, вентиляторы, принадлежности



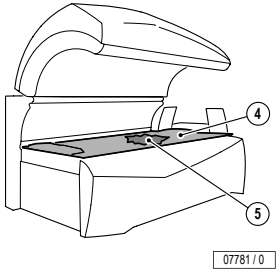


| | | |
|---|---|---|
| ④ | 1x | ● 735493-.. |
| ⑤ | 1x | ● 1500540-.. |

▲ 84592-..

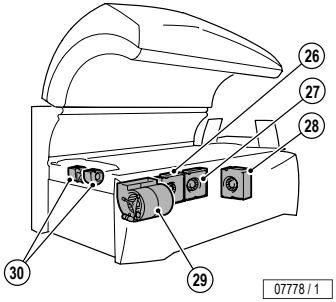


| | | |
|---|---|---|
| ㉖ | 1x | ● 735326-.. |
| ㉗ | 1x | ● 735326-.. |
| ㉘ | 1x | ● 735326-.. |
| ㉙ | 1x | ● 12858-.. |
| ㉚ | 1x | ● 13010-.. |

# Габаритные размеры

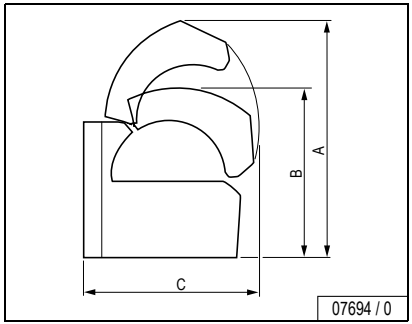


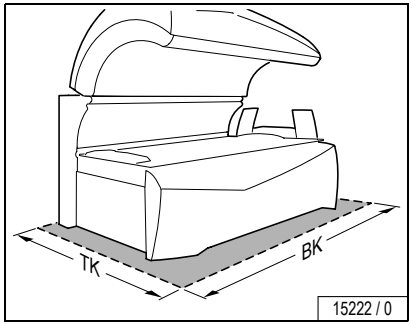


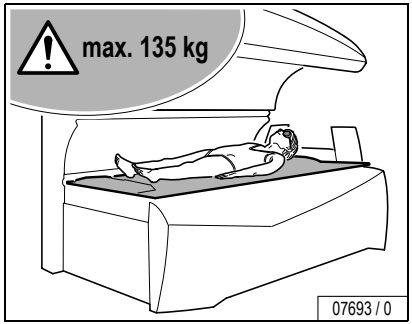


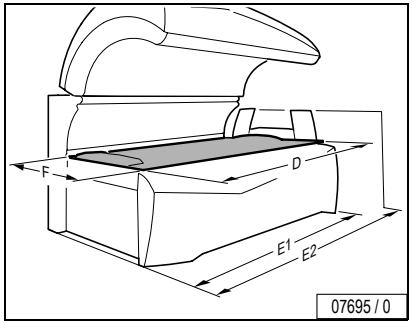


| | |
|---|---|
| A = | 1965 мм |
| B = | 1470 мм |
| C = | 1545 мм |
| D = | 2200 мм |
| E1 = | 2234 мм |
| E2 = | 2380 мм |
| F = | 845 мм |
| TK = | 2300 мм |
| BK = | 2400 мм |

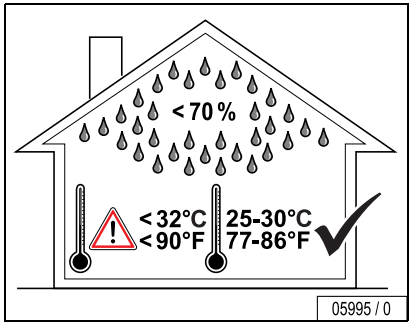
< 70 %
< 32°C
< 90°F
25-30°C
77-86°F
05995 / 0

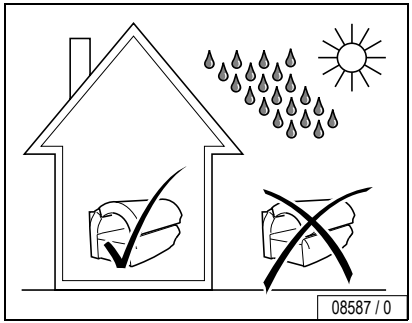
08587 / 0

**MCS III plus** **34010600**

**MCS IV plus** **34010400**

**MCS VI** **34009700**

**Studiopilot** **34009900**

# Предметный указатель


**А**

Автоматический режим ..... 35
Акриловые стекла
Указания по пользованию изделием78
Активация импульса AQUA FRESH ..... 53
Аллергии ..... 22

**Б**

Боковая часть, замена ультрафиолетовых ламп ..... 90
Боковая часть, замена ультрафиолетовых ламп высокого давления ..... 96

**В**

Верхняя часть, внутреннее освещение... 93
Верхняя часть, замена ультрафиолетовых ламп ..... 91
Включение и выключение комфортной программы AQUA FRESH..... 54
Включение и выключение облучателей плеч ..... 45
Включение и выключение AROMA ..... 60
Включение режима загара ..... 34
Включение AQUA FRESH..... 56, 58
Выбор аудиосистемы ..... 64

**Г**

Габаритные размеры ..... 119
Гарантийные обязательства ..... 21
Громкость ..... 65

**Д**

Дезинфекция..... 75
Дезинфекция, обзор ..... 79
Длительность принятия загара ..... 22

**З**

Замена внутреннего освещения ..... 93
Замена чип-карточек для нового комплекта ламп..... 86
Запасные детали..... 71
Запасные детали, № для заказа ..... 118
Защитные меры..... 72
Защитные очки ..... 22

**И**

Инструкция по принятию загара..... 22
Использование по назначению ..... 13

**К**

Кондиционер
Фильтровые прокладки ..... 108
Контактные линзы ..... 22

**Л**

Ламповое оборудование..... 116

**М**

Макияж..... 22
Максимальный режим ..... 35
Маленькие дети ..... 13
Медикаменты ..... 22
Место установки ..... 120
Мощность ..... 115
Музыка в формате MP3, указания по пользованию изделием ..... 19

**Н**

Настройки при пуске..... 34
Неисправности..... 73
Нижняя часть, замена ультрафиолетовых ламп ..... 88
Номера для заказа ..... 118
Нормы и правила..... 18

**О**

Обзор мест обслуживания ..... 74
Обзор органов управления ..... 30
Облучатели лица, замена ламп высокого давления ..... 96
Оборудование аппарата ..... 27
Обслуживание..... 71, 74
Обслуживание и уход за аппаратом ..... 71
Общие указания на опасности ..... 9
Опорожнить..... 12
Органы управления ..... 31

Очистка ..... 75
фильтры ..... 76
Очистка датчика ..... 85
Очистка фильтров/фильтровых прокладок..... 76
Очистка, обзор ..... 79
Очки..... 22

**П**

Параметры подключения ..... 115
Переключение музыкальных номеров .... 67
Переключение студийных каналов..... 67
Периодичность очистки ..... 79
Поверхности пластмассовых деталей .... 76
Подключение MP3-плейера ..... 69
Подростки ..... 13
Правила техники безопасности ..... 14
Предохранительное устройство ..... 14
Прерывание/окончание сеанса загара.... 40
Принятие душа ..... 22
Программно-временное управление..... 35

**Р**

Размеры..... 119
Регулировка облучателей лица ..... 42
Регулировка охлаждения лица ..... 51
Регулировка охлаждения тела..... 47, 49

**С**

Символы, значение ..... 9
Система AQUA FRESH AROMA, обслуживание ..... 78, 118
Срок эксплуатации аппарата..... 14
Стекло лежака, допустимая нагрузка .... 119

**Т**

Технические характеристики..... 115

**У**

Указания по пользованию изделиями ..... 18
Ультрафиолетовые лампы..... 116
Ультрафиолетовые лампы высокого давления, верхняя часть ..... 96
Ультрафиолетовые лампы высокого давления, облучатели лица в боковой части ..... 96
Ультрафиолетовые лампы низкого давления
Боковая часть ..... 90
Верхняя часть ..... 91
Нижняя часть ..... 88
Уровень шума ..... 115
Уход за аппаратом ..... 75

**Ф**

Фильтровая прокладка, кондиционер .... 108
Фильтровые прокладки в верхней части 107
Фильтры в нижней части..... 105
Фильтры, периодичность очистки ..... 80

**Ч**

Чувствительность кожи ..... 22

**Э**

Экспорт ..... 18
Эффектное освещение
Очистка/замена ..... 100, 102
стандартное..... 117

**V**

Voice Guide ..... 62
Volume ..... 65

1002466

JK-SALES GMBH · Köhlershohner Straße · 53578 Windhagen · GERMANY
Internet: www.ergoline.de · E-Mail: info@ergoline.de
Phone: +49 (0) 2224/818-0 · Fax: + 49 (0) 2224/818-116

Ergoline